Verkaufs-handbuch 2026

Für den autorisierten Fachhandel.
Mit unverbindlicher Preisempfehlung,
gültig ab 1. Februar 2026.

LIEBHERR

Kühlen und Gefrieren



Persönliches Exemplar:



ICBa 5123 ◊ Plus-Serie

Die weltweit erste Einbau-Kühl-Gefrierkombination in Energieeffizienzklasse A.

Inhalt

Unsere Neuheiten 2026 4
Benutzeroberfläche 6
Kurzerläuterung Ausstattungsdetails 8
Serien 10

Einbaugeräte 12
Design 14
Komfort und Flexibilität 16
AutoDoor 18
Side-by-Side-Konzept 20

Typologie Einbaugeräte 29
Sortimentsübersicht 30

Side-by-Side-Kombinationen 34
Kühl-Gefrierkombinationen 50
Kühlschränke 88
Gefrierschränke 160

Unterbaugeräte 180
Typologie Unterbaugeräte 182
Sortimentsübersicht 183

Kühlschränke 184
Gefrierschränke 198
Getränke-Kühlschränke 206
Outdoor-Kühlschränke 210



Deshalb gewähren wir Ihnen und Ihren Kund:innen 10-Jahre Herstellergarantie auf alle unsere freistehende Kühl- und Gefrierkombinationen der Energieeffizienzklasse A und neu der Energieeffizienzklasse B sowie Einbaugeräte der Energieeffizienzklassen A und B, bei Kauf bis zum 31.12.2026 und einer Registrierung innerhalb von 12 Monaten nach dem Kauf.

Die Geräte mit 10 Jahre Herstellergarantie sind in den Übersichten mit dem nebenstehenden Signet gekennzeichnet – weitere Informationen, Registrierung und Garantiebedingungen auf **home.liebherr.com/garantie**

Standgeräte 214
Design 216
Komfort und Flexibilität 220

Typologie Standgeräte 222
Sortimentsübersicht 224

French-Door-Kombinationen 228
Side-by-Side-Kombinationen 242
Kühl-Gefrierkombinationen 254
Kühlschränke 286
Gefrierschränke 298
Gefriertruhen 312
Getränke-Kühlschränke 318

Tischgeräte 322
Typologie Tischgeräte 324
Sortimentsübersicht 326
Tischkühlschränke 328
Tischgefrierschränke 336

Maßskizzen Standgeräte 340

Weingeräte 348
Modellgruppen 350
Sortimentsübersicht 351
Kurzerläuterung Ausstattungsdetails 352

Einbau-Weinkühlschränke 354
Typologie Einbaugeräte / Unterbaugeräte 356
Unterbau-Weinkühlschränke 368

Stand-Weinkühlschränke 384
Typologie Standgeräte 387

Kompaktgeräte 406

Maßskizzen 408

Zubehör 414
Glossar 421

Unsere Neuheiten 2026



Barrierefreie Unterbau-Modelle für noch mehr Planungsflexibilität: Gefriergerät mit Auszugswagen, Kühlgerät mit VarioCool-Schubladen

Mehr ab Seite 180.



Stand-Kühl-Gefrierkombination mit neuem Maßstab: 20 % besser als „A“*

Mehr auf Seite 262.

* Im Vergleich zum Grenzwert der höchsten Energieeffizienzklasse A nach der Verordnung (EU) 2019/2016 (Stand Juli 2023).



Neue Unterbau-Outdoor-Kühlschränke

Mehr ab Seite 210.

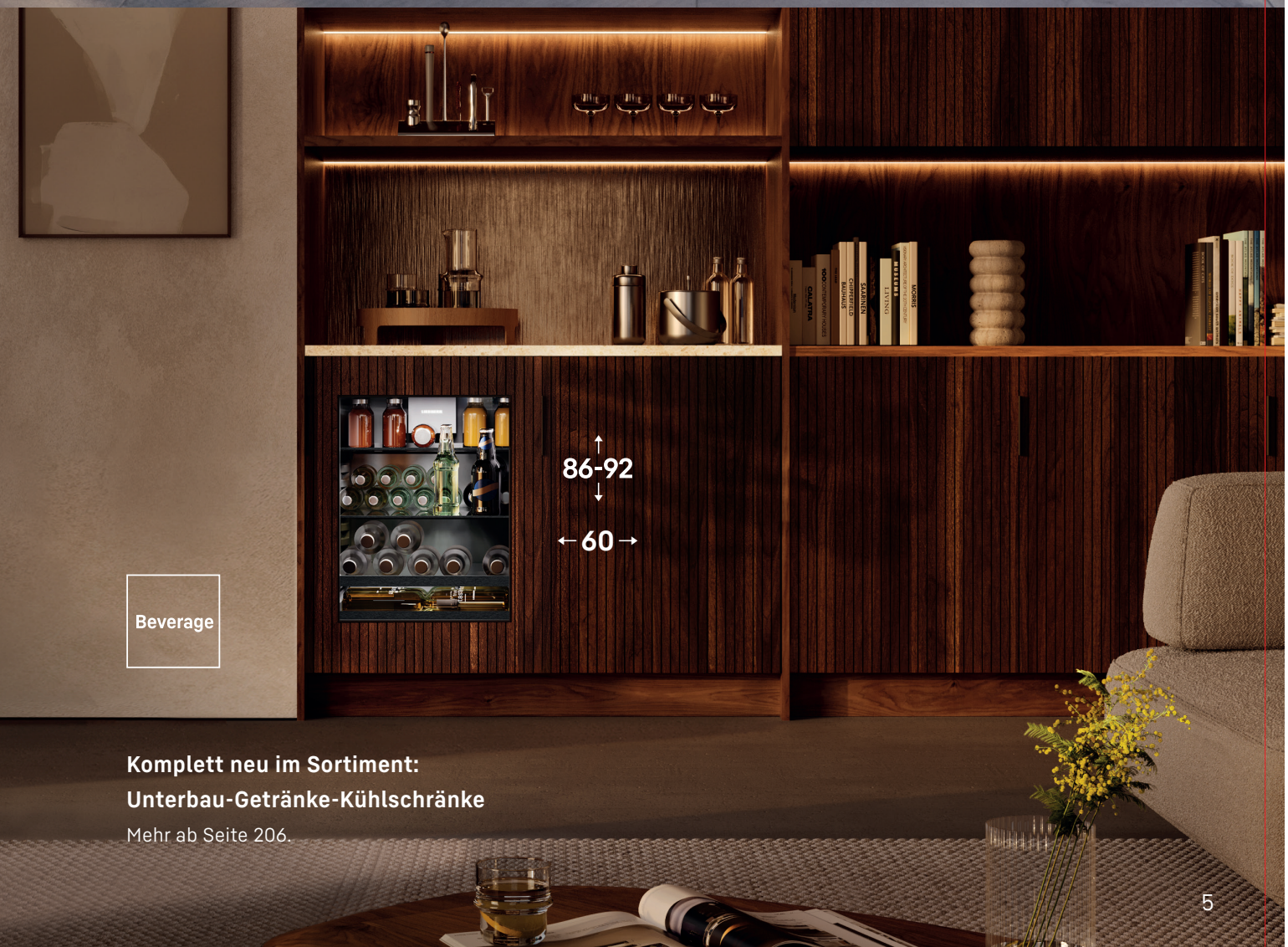

Komplett neu im Sortiment:
Unterbau-Getränke-Kühlschränke

Mehr ab Seite 206.

Kühlschränke, die keine Wünsche offenlassen – und keine Türen.

Es geht uns nicht darum, die Kühlschränke mit den meisten Funktionen zu entwickeln. Sondern Kühlschränke mit genau den Funktionen, die Lebensmittel sicher lagern und die Kund:innen wirklich brauchen. Unsere Geräte erleichtern das Leben spürbar und bieten Features in technischer Perfektion.

Sicher ist sicher



Türalarm
Alarm bei offener Tür, auch visuell durch pulsierende LED-Beleuchtung.



Temperaturalarm
Optische und akustische Warnung, sobald die Temperatur im Gefrierteil ein kritisches Level erreicht.



Stromausfallalarm
Optischer und akustischer Alarm bei Stromausfall für sichere Lagerung.



Geräteausfallalarm
Optische und akustische Warnung bei Auftreten eines Geräteausfalls.



Reminder
Automatische Erinnerung für Wartung und Pflege.



Eingabesperre
Verhindert jegliche Einstellungen oder Aktivierungen von Funktionen.



DemoMode
Zur optimalen Präsentation des Geräts am PoS: Bedienoberfläche und Beleuchtung an, Kühlung aus.

Ein Touch mehr Komfort



CleaningMode
Für vollen Durchblick bei der Reinigung schaltet die Kühlung ab, während die Beleuchtung an bleibt.



PartyMode
Im PartyMode sind Funktionen wie SuperCool und maximale Eisproduktion aktiviert.



HolidayMode
Ventilator, SuperCool und SuperFrost werden abgeschaltet, die Kühltemperatur auf +15 °C erhöht, um Strom zu sparen. Das Gefrierteil bleibt eingeschaltet.



EnergySaver
Erhöhung der Standard-Temperatur auf maximal +7 °C zur Reduzierung des Stromverbrauchs.



SabbathMode
Die gesamte Beleuchtung und Töne werden ausgeschaltet, Deaktivierung nach 80 Stunden.



Spracheinstellung*
Variable Spracheinstellung von 12 Sprachen.

* Funktion nur bei Touch & Swipe-Display verfügbar.





Kernkompetenz Kühlen und Gefrieren

Temperaturanzeige
Im Display erscheint immer der aktuelle Temperaturwert. Eine Änderung wird im Menü blinkend angezeigt.

SuperFrost
Erhöhung der Kälteleistung im Gefrierteil für vitaminschonendes Einfrieren.

SuperCool
Erhöhung der Kühlleistung, bis die frischen Lebensmittel so kühl sind wie der übrige Inhalt.

VarioTemp
Das komplette Gefrierteil kann durch variable Temperatureinstellung zwischen –2 °C und +14 °C auch zum Kühlen oder als Kellerfach verwendet werden.

Einfach smart per App

NightMode
Alle Töne werden abgeschaltet – und die Beleuchtung wird gedimmt. Für ungestörte Ruhe.

BottleTimer
Extra schnelle Kühlung durch Aktivierung von SuperFrost. Automatische Erinnerung via App, die Flaschen aus dem Eisfach zu nehmen.

IceCubeTimer**
Eiswürfelproduktion im erhöhten Tempo. Sobald die Eiswürfel bereit sind, erfolgt die Benachrichtigung per App.

AutoDoor (nur bei Einbaugeräten mit AutoDoor)
Bequemes Öffnen und Schließen der Tür per Sprachbefehl, Klopfsignal und Smartphone – oder einfach per Hand.

** Funktion nur in Prime- und Peak-Serie

Kurzerläuterung Ausstattungsdetails | Kühlen und Gefrieren

Frischetechnologien

Bio Fresh Professional – BioFresh-Professional bietet noch mehr Flexibilität für die individuelle Vorratshaltung von Lebensmitteln.

Hydro Breeze – Kühlen wie ein Profi: Kalter Nebel und eine Temperatur im Safe knapp über 0 °C sorgen für längere Haltbarkeit und einen optischen Wow-Effekt.

Fish & Seafood – Im Fish & Seafood-Safe lagern Fisch und Meeresfrüchte bei der optimalen Temperatur von –2 °C so professionell wie beim Fischhändler.

Bio Fresh – Bei einer Temperatur knapp über 0 °C und idealer Luftfeuchtigkeit bleiben Obst, Gemüse, Fleisch, Fisch und Milchprodukte deutlich länger frisch als im herkömmlichen Kühlteil.

Bio Fresh Plus – Die Vorteile von BioFresh mit zusätzlicher regelbarer Temperaturzone –2 °C, perfekt für Fish & Seafood (Standgeräte).

Easy Fresh – Die regulierbare Luftfeuchtigkeit verlängert die Frische von Obst und Gemüse.

Duo Cooling – Zwei getrennt regelbare Kältekreisläufe für unabhängige Steuerung von Kühl- und Gefrierteil. Verhindert Geruchsübertragung und Austrocknung der Lebensmittel.

No Frost – Nie mehr Abtauen-Komfort.

Smart Frost – Deutlich seltener Abtauen.

Stop Frost – Seltener Abtauen, leichteres Öffnen des Truhendeckels durch fehlenden Unterdruck.

Super Cool – SuperCool verstärkt die Kühlleistung so lange, bis neu hineingelegte Lebensmittel die Temperatur des übrigen Inhalts haben.

Super Frost – SuperFrost erhöht kurzfristig die Kälteleistung – so bleibt die Temperatur konstant, wenn Sie ungefrorene Lebensmittel hineinlegen.

Vario Temp Zone – Gefrieren oder kühlen? Sie haben die Wahl: Die VarioTempZone können Sie gradgenau von –18 °C bis –10 °C und von –2 °C bis +5 °C einstellen.

Vario Temp – Der Gefrierbereich wird alternativ zur weiteren Kühlzone: durch gradgenaue Einstellung der Temperatur zwischen –2 °C und +14 °C (Standgeräte).

Vario Cool Drawers – Unabhängig voneinander einstellbare Schubladen (0 °C bis +14 °C) kühlen perfekt eiskalte Getränke und empfindliche Lebensmittel.

Design

Open Stage – Transparente Schubfächer präsentieren den kompletten Kühlschrankinhalt maximal übersichtlich und ergonomisch.

Glass & Steel-look Interior – Elegante Glas- und Edelstahl-Look-Elemente im Innenraum für besondere Designansprüche.

Mood Light – MoodLight – ein Highlight für Ihr Wohnambiente: Das indirekte Lichtkonzept setzt das Water & Ice-Center und die Griffmulden ästhetisch in Szene.

Light Tower – Das neue Lichtkonzept leuchtet das Interieur gleichmäßig aus und trägt dabei die Glasplatten. Flexibel, platzsparend, einzigartig.

LED – Wärmeminimiert, energiesparend und wartungsfrei für optimale Ausleuchtung.

Wasser und Eis

Water & Ice Centre – Das Water & Ice-Center liefert Ihnen rund um die Uhr ausreichend kaltes Wasser, Eiswürfel und Crushed Ice.

Infinity Spring – Wasserspender flächenbündig in der linken Seitenwand des Kühlteils integriert, für Festwasseranschluss.

Ice Tower – Perfekt für Partys: Automatischer IceMaker und großes Pizzafach auf komfortablem Auszugsbord.

Ice Maker – Automatischer IceMaker für Festwasseranschluss.

Ice Maker Water tank – Automatischer IceMaker mit Wassertank, wenn kein Festwasseranschluss vorhanden ist oder gewünscht wird.

Easy Twist Ice – Einfach schnell Eiswürfel zaubern: Wasser in den Tank füllen, gefrieren lassen und mit einer Drehung die fertigen Eiswürfel lösen (Standgeräte).

Komfort und Flexibilität

Auto Door – Weltweit einmalig: AutoDoor ermöglicht ein bequemes Öffnen und Schließen der Tür per Sprachbefehl, Klopfsignal und Smartphone* – oder einfach per Hand.

Flex Door System – Dank des FlexDoorSystems öffnen und schließen die Türen Ihres Liebherr auch einzeln ganz leicht und leise – und die 100 % dichte Schließung spart Energie.

Soft System – Selbst bei voller Beladung besonders sanftes Schließen der Innentür, automatisch bei einem Öffnungswinkel ab ca. 30°.

Soft-Telescopic Rails – Schubfächer auf Teleskop-Vollauszügen mit Selbsteinzug und sanfter Schließdämpfung für komfortable Bedienung.

Telescopic Rails – Schubfächer auf leichtgängigen Teleskopauszügen für komfortablen Ein- und Auszug und bequeme Entnahme.

Ultra Silent – Stille erleben. Frische genießen: unsere leisesten Geräte.

Super Silent – Psssst – hören Sie genau hin: Ihr Liebherr ist so leise, dass Sie Ihre Ohren spitzen müssen, um ihn wahrzunehmen.

Touch & Swipe-Display – Intuitive Bedienung des Kühlschranks – einfach per Tippen und Wischen auf dem Display.

Touch-Display – Auf dem übersichtlichen Touch-Display lässt sich ein Liebherr ganz einfach durch einen leichten Fingertipp bedienen.

Touch Control – Steuern Sie Ihr Gerät mit nur einer Berührung.

Space Box – Für die flexible Vorratshaltung: Die SpaceBox bietet mit einer Höhe von 250 mm viel Extra-Raum selbst für XL-Gefriergut.

Side by Side – Mit dem Side-by-Side-Konzept können Kühl- und Gefriergeräte sowie Weinschränke ganz nach persönlichen Bedürfnissen individuell kombiniert werden.

Vario Space – Für extra-hohen Stauraum: Einfach einzelne Gefrierschubfächer und die darunterliegenden Glas-Zwischenböden herausnehmen und Platz für extra-hohes Gefriergut schaffen.

Door Stop – Halten Sie Ihr Liebherr-Gerät frisch und geruchsfrei. Die Tür bleibt offen, wenn das Gerät nicht benutzt wird. Spart Zeit und Energie für mehr Frische.

Easy Open – Dank EasyOpen lässt sich die Gefrierschranktür auch mehrfach hintereinander komfortabel und einfach aufmachen.

Frost Protect – Eine besondere Tiefentemperaturtauglichkeit ermöglicht die Aufstellung von Gefriergeräten auch in unbeheizten Räumen bis max. –15 °C Umgebungstemperatur.

Door Lock – Das mechanische Türschloss sorgt dafür, dass der Inhalt des Kühlschranks jederzeit sicher ist. Das Schloss ist bündig eingebaut und fügt sich unauffällig ins Gesamtdesign ein.

Connectivity

Smart Device – Über die SmartDeviceBox wird die Gerätesteuerung und Nutzung weiterer Dienste über Computer und mobile Endgeräte ermöglicht.

Smart Device ready – Um die Gerätesteuerung und Nutzung weiterer Dienste über Computer und mobile Endgeräte zu ermöglichen, ist die SmartDeviceBox nachrüstbar. Als Zubehör erhältlich.

Spezielle Produktgruppen

Beverage – Optimal für die perfekte Kühlung und Präsentation von Getränken.

Outdoor – Ideal für den Außeneinsatz: dank rost- und witterungsbeständiger Materialen, robuster Bauweise und hochwertiger Komponenten.

Wine – Perfekte Bedingungen für edle Weine mit einzigartigen Ausstattungsdetails zur Lagerung und Temperierung.

Ultraeffiziente Modelle

Ultra Efficient A -20% **Ultra Efficient A -30%** – Noch einmal sparsamer** als Geräte der höchsten Energieeffizienzklasse A – damit setzt Liebherr neue Maßstäbe.

** Im Vergleich zum Grenzwert der höchsten Energieeffizienzklasse A nach der Verordnung (EU) 2029/2016 (Stand Dezember 2023).

*Nutzung auch via SmartDevice / Smart-App möglich

Für einen guten Überblick. Schon bevor Sie den Kühlschrank aufmachen.

○ Pure ◇ Plus ⬡ Prime △ Peak

Welches Gerät ist das richtige für mich? Eine Frage, die beim Kauf eines Kühlgeräts nicht immer ganz einfach zu beantworten ist. Deshalb haben wir Ihnen die Orientierung noch einfacher gemacht und unser Sortiment in vier gut nachvollziehbare Serien eingeteilt.

○ Pure-Serie

Die Pure-Serie ist unsere Basis-Klasse: schlicht, klar und perfekt ausgerüstet für alle essenziellen Bedürfnisse. Geräte der Pure-Serie sind reduziert auf das Wesentliche, aber randvoll mit höchster Liebherr-Qualität.





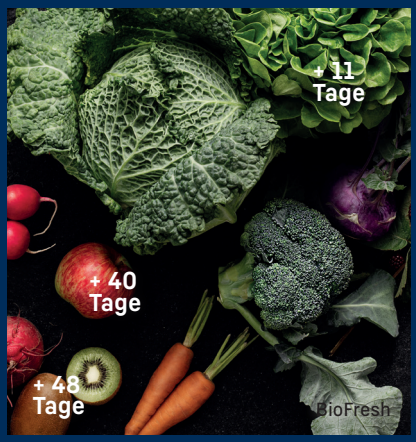



◇ Plus-Serie

Die Plus-Serie baut auf unserer Pure-Serie auf und punktet mit zusätzlichen Details. Plus bedeutet hier vor allem ein Plus an Komfort. Die Geräte kühlen und gefrieren nicht nur erstklassig, sie sind auch den kleinen Tick cleverer. So helfen sie dabei, viele Handgriffe noch ein wenig zu erleichtern.

⬡ Prime-Serie

Mit der Prime-Serie wird es deutlich edler. Sie setzt ein unübersehbares Zeichen in Sachen Design und Material. So werden im Geräteinneren vor allem Echtmaterialien verwendet. Aber auch besondere Beleuchtungslösungen machen Geräte dieser Serie zu einem echten Hingucker.

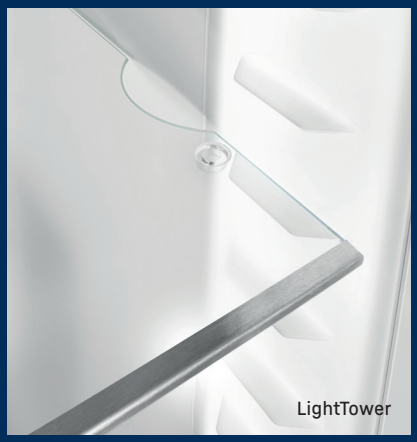

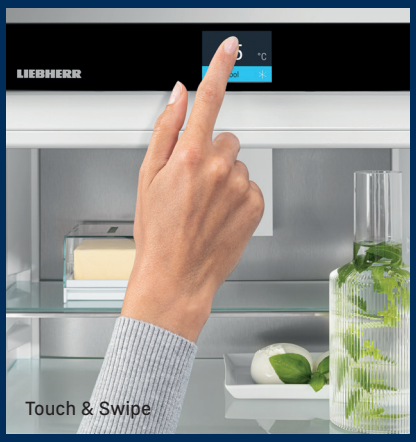





△ Peak-Serie

Die Peak-Serie thront an der Spitze unserer Serien. Hier ist das Beste mit dem Besten kombiniert. Kompromisse gibt es keine. Innovative Liebherr-Technologie trifft hier auf Highend-Design und Komfortlösungen der Extraklasse. Geräte dieser Serie sind für alle, die alles haben wollen.



Einbaugeräte



ICBNci 5663 ⬡ Prime-Serie

Zeitlos und elegant. Design für jede Küche.

Versteckt hinter den Fronten der Küche bleibt ein Liebherr auf den ersten Blick unentdeckt und lässt dem Design der Küche den Vorrang. Doch beim Öffnen wird klar: Dahinter liegt etwas ganz Besonderes verborgen.

Design trifft Funktionalität.

Puristisch und zeitlos auf der einen Seite, elegant und exklusiv auf der anderen. Die Designsprache fügt sich nahtlos in jedes Interieur ein. Im Innenraum überzeugen edle Glas- und Echtmetallkomponenten. Die präzise Verarbeitung, ein Blick für Details und die harmonische Kombination aus Materialien, Formen und Farben erzeugen ein rundum ästhetisches Gesamtbild. Dieses wird vom Beleuchtungskonzept sanft in Szene gesetzt.



ICBNci 5183 △ Peak-Serie



Das LightTower Lichtkonzept leuchtet das Interieur gleichmäßig aus und trägt dabei die Glasplatten. Flexibel, platzsparend, einzigartig.



Nur ein Ventilator? Nein, der Ventilator mit Ambiente-Beleuchtung sorgt für eine nahezu gleichmäßige Temperaturverteilung und beinhaltet gleichzeitig den FreshAir-Aktivkohlefilter. Mehr Funktionalität geht nicht.



IRBbsci 5170 △ Peak-Serie

Ausgewählte Peak-Einbaugeräte werden mit BlackSteel-Look-Interieur zu einem exklusiven Blickfang und machen jedes Öffnen zum reinsten Genuss.

Frische mit Zoomfaktor

Unsere ergonomischen Schubfächer kommen Ihnen ganz einfach entgegen. Sie sind so besonders leicht zu erreichen – für maximale Übersichtlichkeit.



SmartSteel-Look-Interieur – vollflächige Echtmetall-Applikationen auf der Rückwand und in der Innentür – sowie ein Ventilator mit dezenter Ambiente-Beleuchtung, machen bei jeder Türöffnung das Besondere erlebbar.



IRBPci 5170 △ Peak-Serie

Die Küche wird zum Marktstand.

Inspiriert von Vitrinen in edlen Feinkostgeschäften setzen die preisgekrönten OpenStage-Schubfächer alle Lebensmittel auf einen Blick in Szene. Der komplette Kühlschrankinhalt wird maximal übersichtlich präsentiert und ist ergonomisch ideal erreichbar. Damit setzen wir neue Maßstäbe bei Bedienkomfort und Design. Im unteren Bereich bieten Ihnen zusätzlich drei BioFresh-Safes das perfekte Klima, um Obst und Gemüse sowie Fleisch, Fisch und Milchprodukte zu lagern.





Der Keller in der Küche
Lagern Sie Vorräte wie Kartoffeln oder Getränke einfach im Kellerfach Ihres Liebherrs. Es enthält einen entnehmbaren Korb, eine Ablageschale und eine Schublade. Das Kellerfach fährt sanft über Teleskopschienen aus und schließt via Selbsteinzug mit Schließdämpfung. Die Temperatur ist regelbar zwischen +6 °C und +14 °C – je nachdem, welche Lebensmittel Sie lagern.



Platz für ein ganzes Backblech
Möchten Sie selbstgebackenen Obstkuchen frisch halten? Oder vorbereitete Pizza, die erst später in den Backofen soll? Schieben Sie Ihr Backblech doch einfach in Ihren Liebherr. Er bietet Ihnen reichlich Platz, um ein Backblech zu lagern. Besonders praktisch: Sie können das Backblech bei 90°-Türöffnung ein- und ausschieben.



Ein Getränkedepot. Zwei Möglichkeiten.

Das praktische Auszugsbord aus Teleskopauszügen im IRDdi 51 ist mit zwei herausnehmenbaren Flaschenkörben für einen leichten Transport ausgestattet.
Es kann für den größeren Durst auch mit einer ganzen Getränkekiste beladen werden.





Auto Door

Wieder ein Handgriff weniger

Unser Feature AutoDoor macht die grifflose Küche perfekt, denn damit öffnen und schließen sich Liebherr-Geräte ganz automatisch – per Klopfsignal, via SmartDevice-App oder Sprachbefehl. Und so bleiben Griff und Gerätefront sauber, auch wenn die Hände mal etwas klebriger sind.

Die weltweit ersten Kühl- und Gefriergeräte, die sich vollständig automatisch öffnen und schließen lassen. Den Winkel der Öffnung und die Dauer bis zum Schließen wählen Sie individuell. Und bei Bedarf öffnen und schließen Sie die Geräte ebenso einfach per Hand oder Smartphone.



Öffnen und Schließen per Klopfsignal

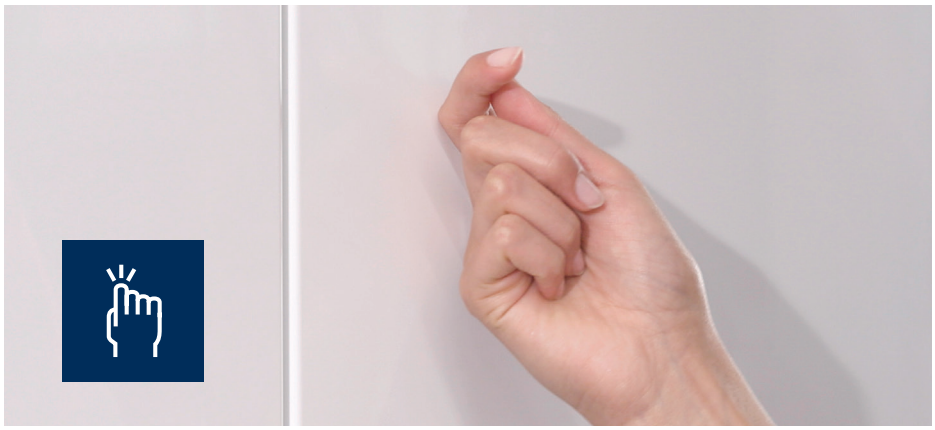

Öffnen und Schließen per Smartphone

(Erfordert die SmartDevice-App.)

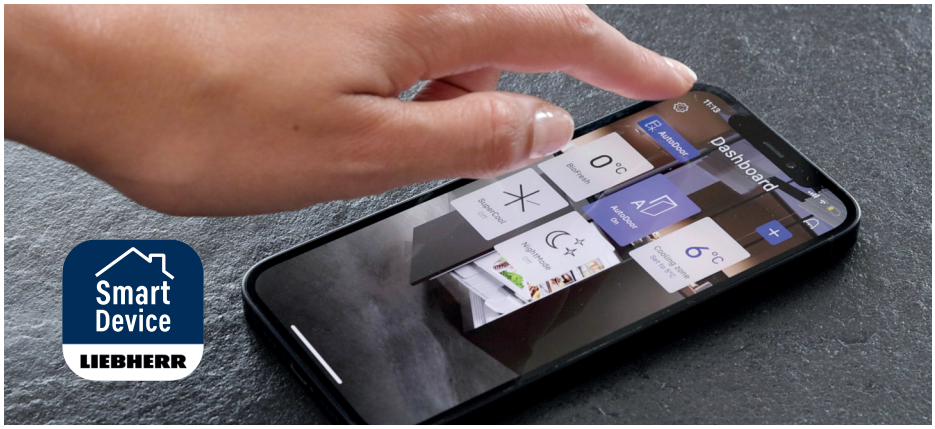

Öffnen und Schließen per Sprachbefehl

(Erfordert die SmartDevice-App und Amazon Alexa oder Google Assistant.)



Öffnen und Schließen natürlich auch weiterhin per Hand möglich



Side by Side



IXRFW 5180

SIFNdi 5188 △ Peak-Serie | EWTdf 3553 Vinidor | IRBci 5180 △ Peak-Serie



Das individuelle FrischeCenter

Kombinieren Sie Liebherr-Einbaugeräte ganz flexibel nach dem Frischebedarf Ihrer Kundinnen und Kunden. Alle Modelle, die mit dem Side-by-Side-Zeichen ausgezeichnet sind, lassen sich vertikal und/oder horizontal zu einem individuellen FrischeCenter zusammenstellen und decken verschiedenste Lagerbedürfnisse perfekt ab.

Und so wird alles an einem Ort erlebbar: Großzügige Kühlkapazität, extralange Frische mit BioFresh, perfekt temperierte Weine und Nie-mehr-Abtauen-Komfort durch NoFrost.

Ein Service für alle, die sich schwer entscheiden können.

Mit unseren Side-by-Side-Lösungen sind nahezu unendliche Kombinationen unserer Geräte möglich. Für alle, die mit so viel Auswahl fast schon überfordert sind, und um Ihnen die Planung zu erleichtern, gibt es von uns vordefinierte Sets, quasi als ein Best-of aus allen denkbaren Side-by-Side-Kombinationen.

Diese Wohnsituationen zeigen zwei mögliche Sets. Die vollständige Sortimentsübersicht finden Sie ab Seite 35.



IXRFW 5180, bestehend aus:

Side by Side

178



No Frost

Ice Tower

SIFNdi 5188 △ Peak-Serie



Wine

EWTdf 3553 Vinidor



Bio Fresh Professional

Hydro Breeze

IRBci 5180 △ Peak-Serie

IXRF 4555 ⬡ Prime-Serie

IXRF 4555, bestehend aus:

Side by Side

140



No Frost

SIFNdi 4556 ⬡ Prime-Serie



Bio Fresh

IRBci 4550 ⬡ Prime-Serie

So stellen Sie ein individuelles Frische-Center zusammen.



Um eine auftretende Kondensation zwischen Geräten zu verhindern, verfügen Side-by-Side-fähige Liebherr-Geräte über ein eingebautes Heizelement in der Decke und/oder den Seitenwänden. So können unterschiedliche Liebherr-Modelle problemlos kombiniert werden und bleiben dabei ebenso wie die Küchenmöbel perfekt geschützt.

Welche Modellgruppen konkret für welche SBS-Verbauung möglich sind, finden Sie auf Seite 30/31.

Für alle, die sich gerne auf unsere Empfehlung verlassen, gibt es zusätzlich vordefinierte SBS-Sets, quasi als ein Best-of aus allen denkbaren Modell-Kombinationen, ab Seite 36.

Für die Rahmenheizung ist keine zusätzliche elektrische Energie notwendig. Die Heizung ist Bestandteil des Kältekreislaufs (Abwärme).

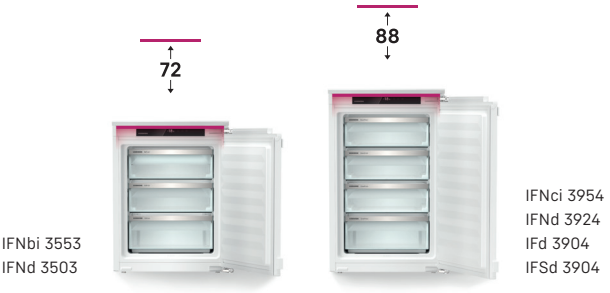

IFNbi 3553
IFNd 3503

IFNci 3954
IFNd 3924
IFd 3904
IFSd 3904

Gefriergeräte mit beheizter Decke

Die beheizte Decke ermöglicht bei Gefriergeräten mit Nischenhöhe 72 und 88 cm die vertikale Kombination mit einem Kühl- oder Weinschrank in beliebiger Nischenhöhe.

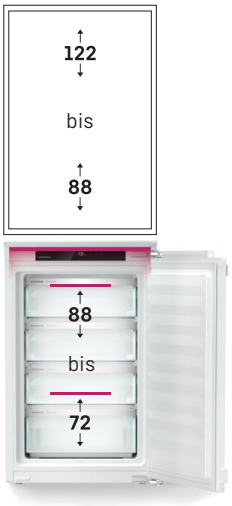

Kombinationsbeispiel
Oben:
Kühlschrank oder Weinschrank
Unten:
Gefrierschrank



SIFNdi 4556

SICNdi 5153
SIFNAd 5188
SIFNbsdi 5188
SIFNdi 5188
SIFNdi 5178
SIFNe 5128
SIFNe 5108

Beidseitig beheizte Seitenwände

Die beheizten Seitenwände ermöglichen die beidseitige Platzierung von Geräten in beliebiger Nischenhöhe.

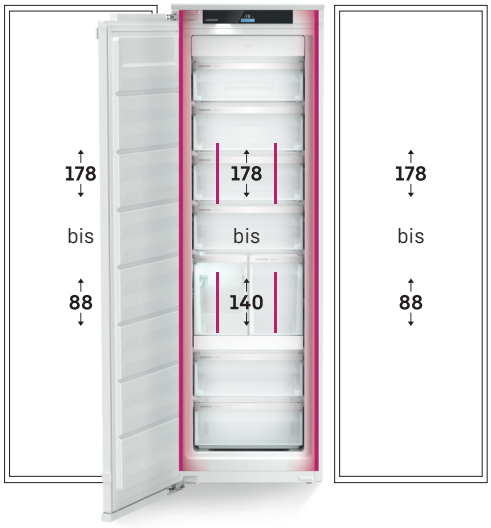

Kombinationsbeispiel
Mittig:
Gefrierschrank
Links und/oder rechts:
Kühlschrank und/oder Weinschrank



SIFNdi 4155

Beheizte Decke und Seitenwände

Die beheizte Decke und die beheizten Seitenwände ermöglichen die Geräte-Kombination nach oben mit Geräten in beliebiger Nischenhöhe. Beidseitig sind Kombinationen bis Nischenhöhe 178 cm möglich.

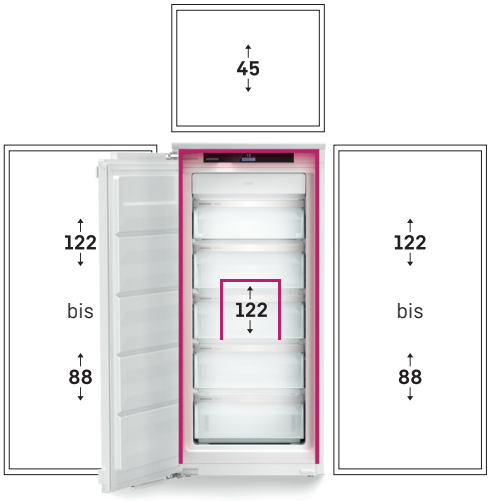

Kombinationsbeispiel
Oben:
Weinschrank WKE
Unten:
Gefrierschrank
Links und/oder rechts:
Kühlschrank und/oder Weinschrank

Hier finden Sie alle möglichen Einbaugeräte-Kombinationen
für eine Side-by-Side-Aufstellung:

		Kühlschränke				Gefrierschränke	
		BioFresh/ 4	BioFresh	EasyFresh/ 4	EasyFresh	NoFrost	NoFrost
		IRB ..1	IRB	IR ..1	IR	SIFN	IFN
Kühlschränke BioFresh/4	IRB ..1					■	
BioFresh	IRB					■	
EasyFresh/4	IR ..1					■	
EasyFresh	IR					■	
Gefrierschränke NoFrost	SIFN	■	■	■	■	■	■
NoFrost	IFN					■	
SmartFrost	IF					■	
Kombinationen BioFresh/NoFrost	ICBN					■	
BioFresh/SmartFrost	ICB					■	
EasyFresh/NoFrost	SICN	■	■	■	■	■	■
EasyFresh/NoFrost	ICN					■	
EasyFresh/SmartFrost	IC					■	
Weintemperier-schränke	EWT	□	■	□	■	■	

■ **möglich** □ **bedingt möglich:** Wenn sich seitlich des Gefrierfachs kein anderes Gerät befindet!

Beispiel für 3er Kombination SBS/178er Nische:

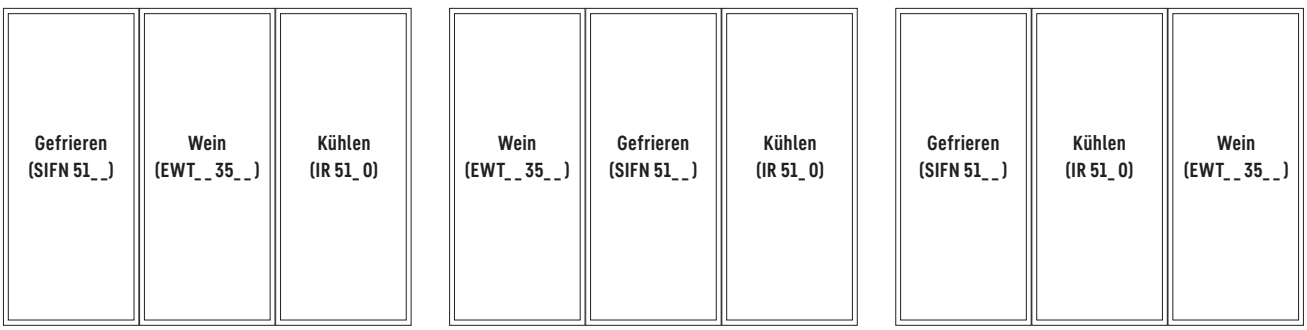

	Kombinationen					Weintemperier-schränke
SmartFrost	BioFresh/ NoFrost	BioFresh/ SmartFrost	EasyFresh/ NoFrost	EasyFresh/ NoFrost	EasyFresh/ SmartFrost	
IF	ICBN	ICB	SICN	ICN	IC	EWT
			■			□
			■			■
			■			□
			■			■
■	■	■	■	■	■	■
			■			
			■			
			■			
			■			
■	■	■	■	■	■	■
			■			
			■			
			■			■

Nicht möglich, da links 4*Fach (Kondenswasserbildung)

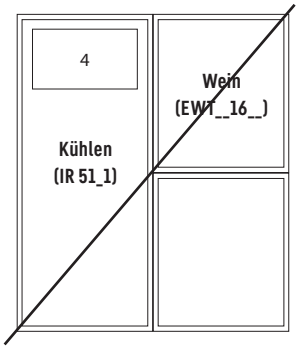

Nur möglich, da rechts neben 4*Fach kein Gerät platziert ist

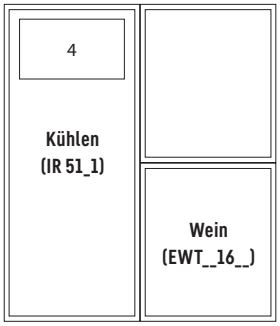



SIFNbsdi 5188 △ Peak-Serie

Typologie

Buchstaben **Ziffern**

I	R	B	d	i	5	1	7	1
1	2	3	+	4	5	1	2	3	4

1 Bauart

I	Integriert
D	Dekorrahmen
S	Seitenwandheizung (vor erster Stelle)

2 Produktgruppe

R	Refrigerator (Kühlschrank)
C	Combination (Kombination)
F	Freezer (Gefrierschrank)
IXRF	Indikation für SBS (Kühlschrank | Gefrierschrank)
IXCC	Indikation für SBS (Kombination | Kombination)

3 Technologie / Ausstattung

B	BioFresh
N	NoFrost
D	Drinks (Flaschenkorb)
P	Pull out (Auszugsfach)
RC	Refrigerator Cellar (Kellerfach)
S	Schlepptür

+ Innendesign

bs	BlackSteel-Look Interior

4 Energieeffizienzklasse

a	Energieeffizienzklasse A
b	Energieeffizienzklasse B
c	Energieeffizienzklasse C
d	Energieeffizienzklasse D
e	Energieeffizienzklasse E
f	Energieeffizienzklasse F

5 Connectivity

i	SmartDeviceBox inklusive

1 + 2 Nische *

35	72 cm
39	88 cm
40	102 cm
41	122 cm
45	140 cm
48	158 cm
51	178 cm
56	194 cm
88/78	204 cm

3 Serien

0-1	Pure
2-4	Plus
5-6	Prime
7-9	Peak

4 Spezifikation

Kühlgeräte

0	ohne 4*-Gefrierfach
1	mit 4*-Gefrierfach

Kombinationen / Gefrierschrank

2-8	Anzahl Gefrierschubfächer

Side-by-Side (IX-Sets)

0	ohne BioFresh
5	mit BioFresh

* Genaue Maße siehe Gerätebeschreibung

Sortimentsübersicht

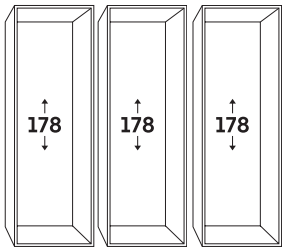

Side-by-Side/Festtür

Gefrier- | Wein- | Kühlschrank

BioFresh Professional

NoFrost | Wein | HydroBreeze
IceTower | | InfinitySpring

IXRFW 5183 37

SIFNdi 5188	EWTgb 3583	IRBci 5180

IXRFW 5180 37

SIFNdi 5188	EWTdf 3553	IRBci 5180

IXRFWbs 5174 39

SIFNbsdi 5188	EWTgb 3583	IRBbsci 5170*

* IRBbsci 5170 verfügt nicht über InfinitySpring

BioFresh

NoFrost | Wein | OpenStage
IceTower | | BioFresh

IXRFW 5173 39

SIFNdi 5188	EWTgb 3583	IRBPci 5170

IXRFW 5170 39

SIFNdi 5188	EWTdf 3553	IRBPci 5170

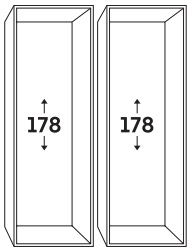

Side-by-Side/Festtür

Weinschrank | Kühlschrank

BioFresh Professional

Wein | HydroBreeze

IXRWbs 5173 41

EWTgb 3583	IRBbsci 5170

Gefrierschrank | Kühlschrank

BioFresh Professional

NoFrost | HydroBreeze
IceTower | InfinitySpring

IXRF 5186 43

SIFNdi 5188	IRBci 5180

NoFrost | HydroBreeze
IceTower

IXRFbs 5176 41

SIFNbsdi 5188	IRBbsci 5170

NoFrost | HydroBreeze
IceTower | InfinitySpring
AutoDoor | AutoDoor

IXRFA 5175 43

SIFNAd 5188	IRBAc 5190

BioFresh

NoFrost | OpenStage
IceTower | BioFresh

IXRF 5175 41

SIFNdi 5188	IRBPci 5170

NoFrost | BioFresh

IXRF 5155 43

SIFNdi 5178	IRBci 5150

IXRF 5125 45

SIFNe 5128	IRBd 5120

EasyFresh

NoFrost | EasyFresh
| Flaschenauszug

IXRF 5120 45

SIFNe 5128	IRDdi 5120

NoFrost | EasyFresh

IXRF 5100 45

SIFNe 5108	IRe 5100

△ **Peak-Serie**

⬡ **Prime-Serie**

◇ **Plus-Serie**

○ **Pure-Serie**

Side-by-Side/Festtür

Kühlschrank
Gefrierschrank

BioFresh Professional
HydroBreeze
NoFrost

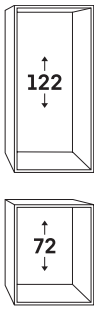

IXRF 5675 47

IRBbi 4170	
IFNbi 3553	

Side-by-Side/Festtür

Gefrier- | Wein- | Kühlschrank

BioFresh Professional
NoFrost | Wein | HydroBreeze

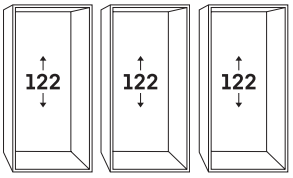

IXRFW 4173 49

SIFNdi 4155	EWTgb 2383	IRBbi 4170

IXRFW 4170 49

SIFNdi 4155	EWTdf 2353	IRBbi 4170

Side-by-Side/Festtür

Gefrierschrank | Kühlschrank

BioFresh
NoFrost | BioFresh

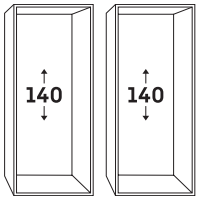

IXRF 4555 47

SIFNdi 4556	IRBci 4550

Side-by-Side/Festtür

Gefrierschrank | Kühlschrank

BioFresh
NoFrost | BioFresh

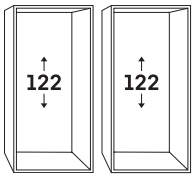

IXRF 4155 49

SIFNdi 4155	IRBci 4150

Sortimentsübersicht

△ Peak-Serie
⬡ Prime-Serie
◇ Plus-Serie
○ Pure-Serie

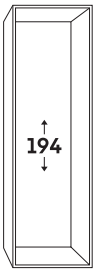

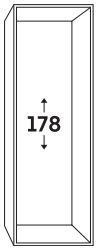

Kühl-Gefrier-kombinationen

Schlepptür				
BioFresh/NoFrost	ICBNSd 5623	63	ICBNSd 5123	75
BioFresh/SmartFrost			ICBSd 5122	80
EasyFresh/NoFrost	ICNSd 5603	65	ICNSd 5103	84
EasyFresh/SmartFrost			ICSe 5103	86
			ICSd 5102	87

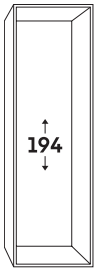

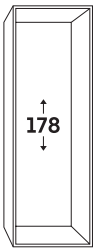

Kühl-Gefrier-kombinationen

Festtür				
BioFresh Professional				
NoFrost/HydroBreeze			ICBNci 5183	66
			ICBNbsci 5173	67
BioFresh				
NoFrost	ICBNci 5663	61	ICBNbi 5153	69
			ICBNci 5153	70
	ICBNc 5623	62	ICBNdi 5123	74
SmartFrost			ICBbi 5152	72
			ICBa 5123	73
			ICBbi 5122	79
EasyFresh				
NoFrost			ICNbsci 5173	68
			SICNdi 5153	71
			ICNd 5133	76
			ICNb 5123	77
			ICNc 5123	78
	ICNd 5603	64	ICNc 5103	82
			ICNe 5103	83
SmartFrost			ICc 5123	81
			ICd 5103	85

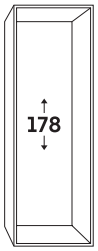

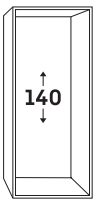

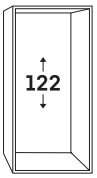

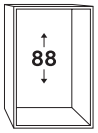

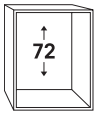

Gefrierschränke

Festtür												
NoFrost/IceTower/AutoDoor	SIFNAd 5188	166										
NoFrost/IceTower	SIFNdi 5188	167										
	SIFNbsdi 5188	168										
NoFrost	SIFNdi 5178	169										
			SIFNdi 4556	172	SIFNdi 4155	173	IFNci 3954	174	IFNbi 3553	178
	SIFNe 5128	170					IFNd 3924	175		
	SIFNe 5108	171							IFNd 3503	179
SmartFrost							IFd 3904	176		
Schlepptür										
SmartFrost							IFSd 3904	177		

Kühlschränke

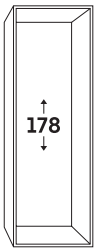

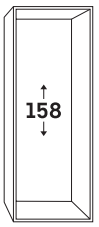

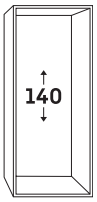

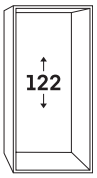

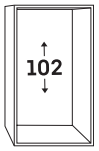

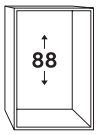

Festtür

BioFresh Professional							
HydroBreeze/Fish & Seafood	IRBdi 5170 98						
HydroBreeze	IRBAc 5190 94			IRBbsbi 4570 119	IRBbi 4170 127		
	IRBci 5180 97			IRBci 4571 120	IRBbi 4171 128		
	IRBAc 5171 95				IRBbsbi 4170 126		
	IRBbsci 5170 99						
	IRBbsci 5171 100						
BioFresh							
OpenStage	IRBPci 5170 96						
	IRBbi 5150 101	IRBdi 4851 118	IRBci 4550 121	IRBci 4150 129	IRBbi 4050 142		
	IRBbi 5151 102			IRBci 4151 130			
	IRBci 5150 103						
	IRBci 5151 104						
	IRBc 5120 106						
	IRBc 5121 107						
	IRBd 5120 108		IRBc 4520 122	IRBc 4120 131	IRBc 4020 143		
	IRBd 5121 109		IRBc 4521 123	IRBc 4121 132			
EasyFresh							IRci 3950 147
							IRbi 3951 148
			IRd 4520 124	IRc 4120 134	IRd 4020 144		IRc 3920 149
			IRd 4521 125	IRc 4121 135	IRd 4021 145		IRc 3921 150
	IRd 5100 114			IRd 4100 136	IRd 4000 146		IRd 3900 151
	IRd 5101 115			IRd 4101 137			IRd 3901 152
	IRe 5100 116			IRe 4100 138			IRe 3900 153
	IRe 5101 117			IRe 4101 139			IRe 3901 154
Flaschenauszug	IRDdi 5120 112						
	IRDdi 5121 113						
Kellerfach/EasyFresh	IRCe 5121 105						

Schlepptür

BioFresh	IRBSd 5120 110			IRBSd 4120 133			
	IRBSd 5121 111						
EasyFresh				IRSe 4100 140		IRSe 3900 155	
				IRSe 4101 141		IRSe 3901 156	

Dekorfähig

EasyFresh				DRe 4101 157		DRe 3900 158	
						DRe 3901 159	



IXRFWbs 5174

IRBbsci 5170 △ Peak-Serie | EWTgb 3583 Vinidor | SIFNbsdi 5188 △ Peak-Serie

Side-by-Side-Kombinationen





IXRFW 5180

SIFNdi 5188 △ Peak-Serie | EWTdf 3553 Vinidor | IRBci 5180 △ Peak-Serie

178

Side by Side

IXRFW 5183 bestehend aus:

No Frost
Ice Tower
Smart Device



SIFNdi 5188
△ Peak
siehe Seite 167

+

Wine



EWTgb 3583
Vinidor
siehe Seite 360

+

Bio Fresh Professional
Hydro Breeze
Infinity Spring
Smart Device



IRBci 5180
△ Peak
siehe Seite 97

Datenblatt

10.297 €

IXRFW 5180 bestehend aus:

No Frost
Ice Tower
Smart Device



SIFNdi 5188
△ Peak
siehe Seite 167

+

Wine



EWTdf 3553
Vinidor
siehe Seite 361

+

Bio Fresh Professional
Hydro Breeze
Infinity Spring
Smart Device



IRBci 5180
△ Peak
siehe Seite 97

Datenblatt

9.697 €



IXRFWbs 5174

IRBbsci 5170 △ Peak-Serie | EWTgb 3583 Vinidor | SIFNbsdi 5188 △ Peak-Serie

178

Side by Side

IXRFWbs 5174 bestehend aus:

No Frost
Ice Tower
Smart Device



SIFNbsdi 5188
△ Peak
siehe Seite 168

+

Wine



EWTgb 3583
Vinidor
siehe Seite 360

+

Bio Fresh Professional
Hydro Breeze
Smart Device



IRBbsci 5170
△ Peak
siehe Seite 99

Datenblatt

10.297 €

IXRFW 5173 bestehend aus:

No Frost
Ice Tower
Smart Device



SIFNdi 5188
△ Peak
siehe Seite 167

+

Wine



EWTgb 3583
Vinidor
siehe Seite 360

+

Bio Fresh
Open Stage
Smart Device



IRBPci 5170
△ Peak
siehe Seite 96

Datenblatt

10.397 €

IXRFW 5170 bestehend aus:

No Frost
Ice Tower
Smart Device



SIFNdi 5188
△ Peak
siehe Seite 167

+

Wine



EWTdf 3553
Vinidor
siehe Seite 361

+

Bio Fresh
Open Stage
Smart Device



IRBPci 5170
△ Peak
siehe Seite 96

Datenblatt

9.797 €



IXRWbs 5173
IRBbsci 5170 △ Peak-Serie | EWTgb 3583 Vinidor

178

Side by Side

IXRWbs 5173 bestehend aus:

Wine



EWTgb 3583
Vinidor
siehe Seite 360

+

Bio Fresh Professional
Hydro Breeze
Smart Device



IRBbsci 5170
△ Peak
siehe Seite 99

Datenblatt

7.298 €

IXRFbs 5176 bestehend aus:

No Frost
Ice Tower
Smart Device



SIFNbsdi 5188
△ Peak
siehe Seite 168

+

Bio Fresh Professional
Hydro Breeze
Smart Device



IRBbsci 5170
△ Peak
siehe Seite 99

Datenblatt

5.898 €

IXRF 5175 bestehend aus:

No Frost
Ice Tower
Smart Device



SIFNdi 5188
△ Peak
siehe Seite 167

+

Bio Fresh
Open Stage
Smart Device



IRBPci 5170
△ Peak
siehe Seite 96

Datenblatt

5.998 €



IXRFA 5175
SIFNAd 5188 Δ Peak-Serie | IRBAc 5190 Δ Peak-Serie

178

Side by Side

IXRF 5186 bestehend aus:

No Frost
Ice Tower
Smart Device



SIFNdi 5188
△ Peak
siehe Seite 167

+

Bio Fresh Professional
Hydro Breeze
Infinity Spring
Smart Device



IRBci 5180
△ Peak
siehe Seite 97

Datenblatt

5.898 €

IXRFA 5175 bestehend aus:

No Frost
Ice Tower
Auto Door
Smart Device



SIFNAd 5188
△ Peak
siehe Seite 166

+

Bio Fresh Professional
Hydro Breeze
Infinity Spring
Auto Door
Smart Device



IRBAc 5190
△ Peak
siehe Seite 94

Datenblatt

7.398 €

IXRF 5155 bestehend aus:

No Frost
Smart Device



SIFNdi 5178
△ Peak
siehe Seite 169

+

Bio Fresh
Smart Device



IRBci 5150
⬡ Prime
siehe Seite 103

Datenblatt

4.848 €



IXRF 5100

SIFNe 5108 ○ Pure-Serie | IRe 5100 ○ Pure-Serie

178

Side by Side

IXRF 5125 bestehend aus:

No Frost



SIFNe 5128
◇ Plus
siehe Seite 170

+

Bio Fresh



IRBd 5120
◇ Plus
siehe Seite 108

Datenblatt

3.598 €

IXRF 5120 bestehend aus:

No Frost



SIFNe 5128
◇ Plus
siehe Seite 170

+

Smart Device



IRDdi 5120
◇ Plus
siehe Seite 112

Datenblatt

3.448 €

IXRF 5100 bestehend aus:

No Frost



SIFNe 5108
○ Pure
siehe Seite 171

+



IRe 5100
○ Pure
siehe Seite 116

Datenblatt

2.828 €



IXRF 4555

SIFNdi 4556 ⬡ Prime-Serie | IRBci 4550 ⬡ Prime-Serie

IXRF 4555 bestehend aus:

140

Side by Side

No Frost

Smart Device



+

Bio Fresh

Smart Device



SIFNdi 4556
⬡ Prime
siehe Seite 172

IRBci 4550
⬡ Prime
siehe Seite 121

Datenblatt

3.898 €

IXRF 5675 bestehend aus:

194

Side by Side

Bio Fresh Professional

Hydro Breeze

Smart Device



IRBbi 4170
△ Peak
siehe Seite 127

+

No Frost

Smart Device



IFNbi 3553
⬡ Prime
siehe Seite 178

Datenblatt

3.348 €



IXRF 4155

SIFNdi 4155 ⬡ Prime-Serie | SIFNdi 4155 ⬡ Prime-Serie

122

Side by Side

IXRFW 4173 bestehend aus:



SIFNdi 4155
⬡ Prime
siehe Seite 173

+



EWTgb 2383
Vinidor
siehe Seite 362

+



IRBbi 4170
△ Peak
siehe Seite 127

Datenblatt

7.497 €

IXRFW 4170 bestehend aus:



SIFNdi 4155
⬡ Prime
siehe Seite 173

+



EWTdf 2353
Vinidor
siehe Seite 363

+



IRBbi 4170
△ Peak
siehe Seite 127

Datenblatt

6.797 €

IXRF 4155 bestehend aus:



SIFNdi 4155
⬡ Prime
siehe Seite 173

+



IRBci 4150
⬡ Prime
siehe Seite 129

Datenblatt

3.298 €



ECBNe 8872

Kühl-Gefrierkombinationen



Ausstattungsvorteile für ECBN-Modelle



BioFresh

BioFresh garantiert das perfekte Klima für superlange Frische. Bei einer Temperatur knapp über 0 °C und der idealen Luftfeuchtigkeit behalten frische Lebensmittel ihre gesunden Vitamine und Mineralstoffe deutlich länger im Vergleich zum normalen Kühlteil.



LED-Lichtsäulen

Die beidseitig integrierten LED-Lichtsäulen, gewährleisten eine gleichmäßige Ausleuchtung des Kühlraums. Die spezielle Satinierung der Lichtabdeckung erzeugt eine elegante, hochklassige Lichtstimmung. Sehr angenehm ist das softe Aufhellen der Lichtstärke beim Öffnen des Geräts.



Variable Flaschenablage

Ein innovatives Ausstattungsdetail ist die variable Flaschenablage über den BioFresh-Safes der Premium-Reihe. Je nach Bedarf kann eine integrierte Glasplatte als Abstellfläche oder die darunter befindliche Flaschenablage verwendet werden.



IceMaker

Mit dem IceMaker für Festwasseranschluss stehen Eiswürfel in bester Qualität zur Verfügung. Die große Eiswürfelbox nimmt für jeden Anlass ausreichend Eiswürfelvorrat auf und lässt sich leicht entnehmen. Der abschaltbare IceMaker sorgt vollautomatisch für genügend Nachschub.



Schubfächer auf Teleskopauszügen

Die Schubfächer auf Teleskopauszügen sind für die komfortable Nutzung hochwertig und leichtlaufend, selbst bei schwerster Beladung. Sie gewährleisten optimalen Überblick und großzügige Lagermöglichkeiten.



Premium-Elektronik

Die elegante Steuerung der Premium-Elektronik gewährleistet eine präzise Einhaltung der gewählten Temperatur. Alle Funktionen können komfortabel durch sanftes Berühren der Touch-Bedienoberfläche gewählt werden. Die Temperatur ist im MagicEye über die Ziffernanzeige des LC-Displays abzulesen.

Die gezeigten Ausstattungs-Details sind modellabhängig, es gilt die Beschreibung beim jeweiligen Modell.

ECBNe 8872

203

Türmontage / Bauform:	**Festtür / integrierbares Einbaugerät**
Energieeffizienzklasse:	A G E
Energieverbrauch Jahr/24 h:	**339 / 0,928 kWh**
Gesamtvolumen [1]:	**522 l**
Volumen:	Kühlteil: **292,2 l** / BioFresh-Teil: **70,6 l** / Gefrierteil: **160 l**
Geräusch-Schallleistung / Geräusch-Klasse:	**39 dB(A) / C**
Sortimentsklasse:	**3**
Klimaklasse:	**SN-T (+10 °C bis +43 °C)**
Nischenmaße in cm (H / B / T):	**203,2 - 207,2 / 91,5 / mind. 63,5**

Bio Fresh | Duo Cooling | No Frost | Super Cool | Super Frost | Ice Maker | Touch Display



Steuerung
- MagicEye, Touch-Elektronik
- Digitale Temperaturanzeige für das Kühl- und Gefrierteil
- FrostControl
- Alarm bei Störung: optisch und akustisch
- Türalarm: akustisch
- Kindersicherung

Kühl-(und BioFresh-)Teil
- PowerCooling
- GlassLine-Abstellborde
- GlassLine-Abstellflächen: 4
- Integrierte Flaschenablage
- LED-BioFresh-Beleuchtung
- BioFresh-Safes: 2, auf Teleskopauszügen, variabel von Hydro- auf DrySafe einstellbar: 2

Gefrierteil ****
- Schubfächer: 2, auf Teleskopauszügen: 2
- IceMaker mit Festwasseranschluss 3/4“
- Eiswürfelproduktion in 24 h: 1,40 kg
- Eiswürfelvorrat: 2,7 kg
- LED-Beleuchtung
- Lagerzeit bei Störung: 16,90 h
- Gefriervermögen in 24 h: 10,10 kg

Weitere Ausstattungsvorteile
- Höhenverstellbare Stellfüße vorne
- Türanschlag: links fest/rechts fest
- Wechselbare Türdichtung
- Rückwand in Edelstahl

6.999 €

Detaillierte Planungsunterlagen zum Download unter home.liebherr.com bei jeweiligem ECBN-Gerät.
Webseite → Gerät aufrufen → Downloads → Design-Guide

Datenblatt

Maximales Gewicht je Möbeltür:
Kühlteil: 12 kg
Gefrierteil: 10 kg

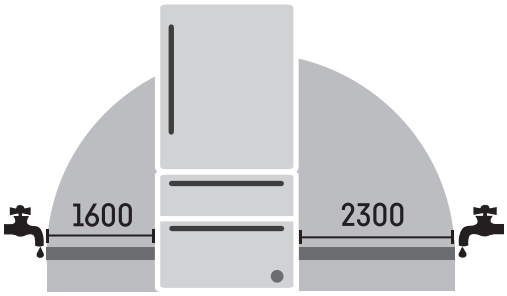

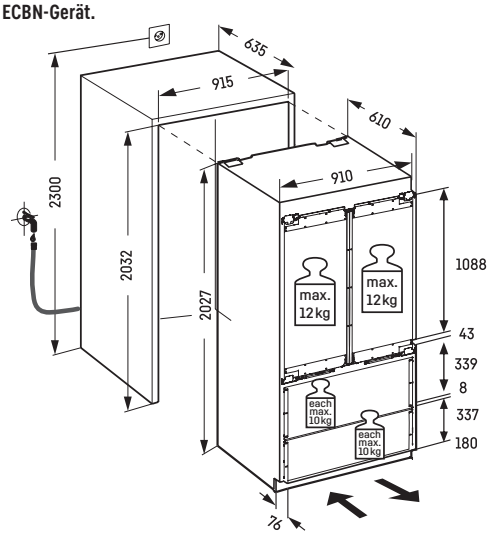

Achtung:
Möbeltürmontage auf der Gerätetür (Festtürmontage). Keine Möbelscharniere erforderlich.

3-Meter-Panzerflexschlauch bereits im Lieferumfang enthalten.

[1] Gemäß Verordnung EU 2019/2016 bilden wir das Gesamtvolumen als ganze Zahl (abgerundet) und das Volumen der Tiefkühl- und Frischhaltefächer mit einer Stelle nach dem Komma ab.

ECBNe 8870

203

mit Linksanschlag: ECBNe 8871 -617	mit Rechtsanschlag: ECBNe 8870 -001
Türmontage / Bauform:	**Festtür / integrierbares Einbaugerät**
Energieeffizienzklasse:	A bis G: **E**
Energieverbrauch Jahr/24 h:	**339 / 0,928 kWh**
Gesamtvolumen [1]:	**522 l**
Volumen:	Kühlteil: **292,2 l** / BioFresh-Teil: **70,6 l** / Gefrierteil: **160 l**
Geräusch-Schallleistung / Geräusch-Klasse:	**39 dB(A) / C**
Sortimentsklasse:	**3**
Klimaklasse:	**SN-T (+10 °C bis +43 °C)**
Nischenmaße in cm (H / B / T):	**203,2 - 207,2 / 91,5 / mind. 63,5**

Bio Fresh | Duo Cooling | No Frost | Super Cool | Super Frost | Ice Maker | Touch Display



Steuerung
- MagicEye, Touch-Elektronik
- Digitale Temperaturanzeige für das Kühl- und Gefrierteil
- FrostControl
- Alarm bei Störung: optisch und akustisch
- Türalarm: akustisch
- Kindersicherung

Kühl-(und BioFresh-)Teil
- PowerCooling
- GlassLine-Abstellborde
- GlassLine-Abstellflächen: 4
- Integrierte Flaschenablage
- LED-BioFresh-Beleuchtung
- BioFresh-Safes: 2, auf Teleskopauszügen, variabel von Hydro- auf DrySafe einstellbar: 2

Gefrierteil ****
- Schubfächer: 2, auf Teleskopauszügen: 2
- IceMaker mit Festwasseranschluss 3/4“
- Eiswürfelproduktion in 24 h: 1,40 kg
- Eiswürfelvorrat: 2,7 kg
- LED-Beleuchtung
- Lagerzeit bei Störung: 16,90 h
- Gefriervermögen in 24 h: 10,10 kg

Weitere Ausstattungsvorteile
- Höhenverstellbare Stellfüße vorne
- Wechselbare Türdichtung
- Rückwand in Edelstahl

6.799 €

! Bitte richtigen Türanschlag bestellen, da bei Falschbestellung nur durch Werkskundendienst wechselbar.

Detaillierte Planungsunterlagen zum Download unter home.liebherr.com bei jeweiligem ECBN-Gerät.
Webseite → Gerät aufrufen → Downloads → Design-Guide

Datenblatt

Maximales Gewicht je Möbeltür:
Kühlteil: 27 kg
Gefrierteil: 10 kg

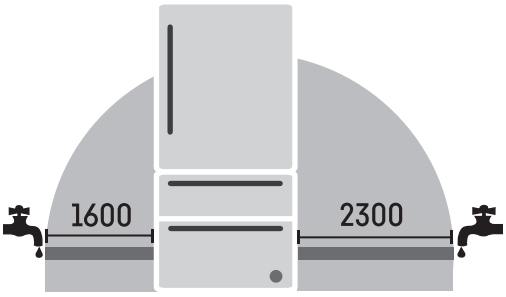

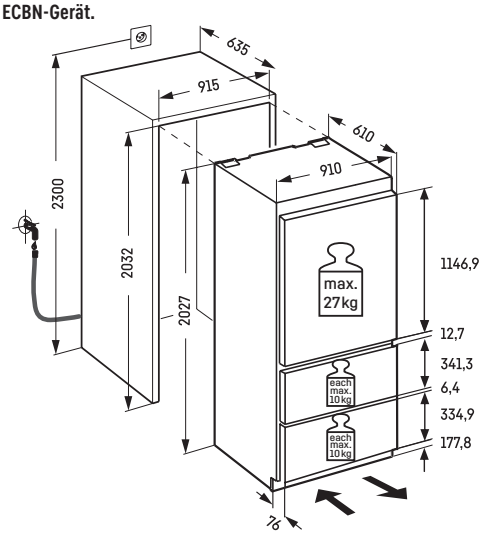

Achtung:
Möbeltürmontage auf der Gerätetür (Festtürmontage). Keine Möbelscharniere erforderlich.

3-Meter-Panzerflexschlauch bereits im Lieferumfang enthalten.

[1] Gemäß Verordnung EU 2019/2016 bilden wir das Gesamtvolumen als ganze Zahl (abgerundet) und das Volumen der Tiefkühl- und Frischhaltefächer mit einer Stelle nach dem Komma ab.

ECBNe 7870

203

mit Linksanschlag: ECBNe 7871 -617	mit Rechtsanschlag: ECBNe 7870 -001
Türmontage / Bauform:	**Festtür / integrierbares Einbaugerät**
Energieeffizienzklasse:	A–G: **E**
Energieverbrauch Jahr/24 h:	**304 / 0,832 kWh**
Gesamtvolumen [1]:	**402 l**
Volumen:	Kühlteil: **215,3 l** / BioFresh-Teil: **62,1 l** / Gefrierteil: **125 l**
Geräusch-Schallleistung / Geräusch-Klasse:	**39 dB(A) / C**
Sortimentsklasse:	**3**
Klimaklasse:	**SN-T (+10 °C bis +43 °C)**
Nischenmaße in cm (H / B / T):	**203,2 - 207,2 / 76,2 / mind. 63,5**

Bio Fresh | Duo Cooling | No Frost | Super Cool | Super Frost | Ice Maker | Touch Display



Steuerung
- MagicEye, Touch-Elektronik
- Digitale Temperaturanzeige für das Kühl- und Gefrierteil
- FrostControl
- Alarm bei Störung: optisch und akustisch
- Türalarm: akustisch
- Kindersicherung

Kühl-(und BioFresh-)Teil
- PowerCooling
- GlassLine-Abstellborde
- GlassLine-Abstellflächen: 4, davon teilbar: 1
- Integrierte Flaschenablage
- LED-BioFresh-Beleuchtung
- BioFresh-Safes: 2, auf Teleskopauszügen, variabel von Hydro- auf DrySafe einstellbar: 2
- beidseitige LED-Lichtsäule

Gefrierteil ****
- Schubfächer: 2, auf Teleskopauszügen: 2
- IceMaker mit Festwasseranschluss 3/4“
- Eiswürfelproduktion in 24 h: 1,20 kg
- Eiswürfelvorrat: 2,7 kg
- LED-Beleuchtung
- Lagerzeit bei Störung: 14,30 h
- Gefriervermögen in 24 h: 7,60 kg

Weitere Ausstattungsvorteile
- Höhenverstellbare Stellfüße vorne
- Wechselbare Türdichtung
- Rückwand in Edelstahl

5.999 €

! Bitte richtigen Türanschlag bestellen, da bei Falschbestellung nur durch ■ Werkskundendienst wechselbar.

Detaillierte Planungsunterlagen zum Download unter home.liebherr.com bei jeweiligem ECBN-Gerät.
Webseite → Gerät aufrufen → Downloads → Design-Guide

Datenblatt

Maximales Gewicht je Möbeltür:
Kühlteil: 27 kg
Gefrierteil: 10 kg

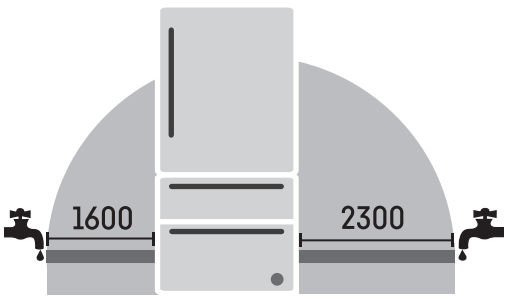

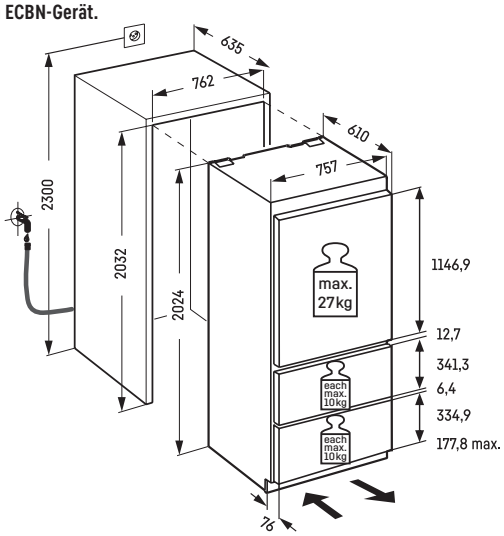

Achtung:
Möbeltürmontage auf der Gerätetür (Festtürmontage). Keine Möbelscharniere erforderlich.

3-Meter-Panzerflexschlauch bereits im Lieferumfang enthalten.

Serienübersicht



○ Pure-Serie



◇ Plus-Serie



⬡ Prime-Serie



△ Peak-Serie

	○ Pure-Serie	◇ Plus-Serie	⬡ Prime-Serie	△ Peak-Serie
Frischetechnologie	EasyFresh	EasyFresh	EasyFresh **auf Teleskopauszügen**	EasyFresh auf Teleskopauszügen
		BioFresh auf Teleskopauszügen	BioFresh **mit SoftTelescopic**	**BioFresh Professional mit SoftTelescopic**
				HydroBreeze
				Fish & Seafood-Safe
	DuoCooling	DuoCooling	DuoCooling	DuoCooling
	FreshAir-Filter	FreshAir-Filter	FreshAir-Filter	FreshAir-Filter
	SmartFrost-Schubfächer auf Glasplatten geführt	SmartFrost-Schubfächer auf Glasplatten geführt	SmartFrost-Schubfächer auf Glasplatten geführt	
	NoFrost-Schubfächer auf Glasplatten geführt	NoFrost-Schubfächer auf Glasplatten geführt	NoFrost-Schubfächer auf Glasplatten geführt	NoFrost-**Schubfächer auf Teleskopauszügen**
Komfort und Flexibilität		**teilbare Glasplatte**	teilbare Glasplatte	teilbare Glasplatte
		SoftSystem-Schließdämpfung	SoftSystem-Schließdämpfung	SoftSystem-Schließdämpfung
		VarioSafe *	VarioSafe *	VarioSafe *
			VarioBoxen *	VarioBoxen
			Butterdose	Butterdose
	Eierabsteller	Eierabsteller	**variabler** Eierabsteller	variabler Eierabsteller
	Flaschenbord *	Flaschenablage	Flaschenablage	Flaschenablage
		Eiswürfelschale	Eiswürfelschale **mit Deckel**	Eiswürfelschale mit Deckel
		FlexSystem		
				Gefriertablett
Design	Deckenbeleuchtung Kühlteil	Deckenbeleuchtung Kühlteil	**LightTower**	LightTower
			Beleuchtung BioFresh-Safe	Beleuchtung BioFresh-Safe
			Beleuchtung Gefrierteil	Beleuchtung Gefrierteil
				Beleuchtung IceMaker
				Beleuchtung Ventilator
	transparentes Glas	transparentes Glas	**satiniertes Glas**	satiniertes Glas
	Touch-Display	Touch-Display	**Touch & Swipe-Display**	Touch & Swipe-Display
Connectivity (SmartDeviceBox)	nachrüstbar	nachrüstbar oder **integriert** („i"-Modelle)	**integriert** („i"-Modelle)	integriert („i"-Modelle)
Wasser und Eis		**IceMaker**	IceMaker	IceMaker
				InfinitySpring

Differenzierende Ausstattungen sind bei der nächsthöheren Serie **hervorgehoben**.

Oben genannte Serienausstattungen können modellabhängig variieren, insbesondere die mit * gekennzeichneten. Die Details finden Sie in der Modellbeschreibung.

Ausstattungsvorteile



BioFresh

Bei einer Temperatur knapp über 0 °C und der idealen Luftfeuchtigkeit behalten Obst und Gemüse, Fleisch, Fisch und Milchprodukte ihre gesunden Vitamine, ihr delikates Aroma und ihr appetitliches Aussehen deutlich länger als im herkömmlichen Kühlteil.



EasyFresh

Der Garant für Marktfrische ist unser EasyFresh-Safe. Ob unverpacktes Obst, Gemüse oder Früchte: Hier lagert alles ideal. Durch die Lebensmittel erhöht sich dank dichtem Verschluss die Luftfeuchtigkeit im Safe. So bleiben die Lebensmittel lange frisch.



VarioTemp

Die große Freiheit beim Lagern von Lebensmitteln in der Kühl-Gefrierkombination wird erlebbar: Die Temperatur im Gefrierbereich kann dank VarioTemp auch gradgenau zwischen – 2 °C und + 14 °C eingestellt werden. So kann dieser Bereich als weitere Kühlzone genutzt werden, zum Beispiel kurzfristig für Getränke und Snacks bei Partys – oder auf Dauer, beispielsweise als Kellerfach.



DuoCooling

DuoCooling sorgt dank zwei komplett getrennter Kältekreisläufe dafür, dass zwischen Kühl- und Gefrierteil kein Luftaustausch stattfindet. Die Lebensmittel trocknen weder aus noch wird Geruch übertragen. Und das heißt: weniger wegwerfen, seltener einkaufen, aber mehr sparen und genießen.



PowerCooling

In jedem Liebherr sorgt das PowerCooling-System dafür, dass die Kälte gleichmäßig im Gerät verteilt ist. Der ebenso kraftvolle wie leise Ventilator lässt die kalte Luft effizient im gesamten Kühlraum zirkulieren.



GlassLine

Den hochwertigen Gesamteindruck des Innenraums vervollständigt die edle GlassLine-Ausstattung aus Sicherheitsglas. Die kratzfesten Abstellflächen aus satiniertem Glas lassen sich ganz einfach in der Höhe verstellen und sind leicht zu reinigen. Besondere Flexibilität bietet die teil- und unterschiebbare Glasplatte.

Die gezeigten Ausstattungs-Details sind modellabhängig, es gilt die Beschreibung beim jeweiligen Modell.



Touch & Swipe-Display

Der Liebherr gehorcht auf Fingerzeig: Dank Touch & Swipe-Display kann das Gerät intuitiv und kinderleicht bedient werden. Funktionen wie „SuperCool“ können auf dem farbigen Display per Tippen und Wischen ausgewählt werden. Genauso leicht regelt man auch die Temperatur. Und wenn das Display nicht aktiv bedient wird, zeigt es die Ist-Temperatur an.



Side-by-Side-Konzept

Mit dem Side-by-Side-Konzept können Kühl- und Gefriergeräte sowie Weinschränke ganz nach persönlichen Bedürfnissen platziert werden. Eine spezielle Technologie zum Klimaausgleich, zwischen Geräten mit starkem Temperaturgefälle, ermöglicht zahlreiche Kombinationen.
Mehr Informationen auf Seite 20–25.



Variable Flaschenablage

Für Gäste sollen ein paar Getränke mehr kalt gestellt werden als sonst? Dafür steht die Flaschenablage über den BioFresh-Safes bereit: mit einem Handgriff einfach die Glasplatte über der Flaschenablage entfernen – schon können Flaschen in verschiedenen Größen sicher abgelegt und gekühlt werden.



SoftSystem

Vom Frühstück bis zum Mitternachtssnack – es gibt viele Anlässe, den Kühlschrank zu öffnen und wieder zu schließen. Und mit dem Liebherr macht das richtig Spaß: Dank SoftSystem schließt sich die Kühlschranktür soft gedämpft und sicher sowie angenehm leicht und leise. Dabei bleiben in der Innentür gelagerte Flaschen sicher stehen – nichts klappert und wackelt.



FlexSystem

Kleine und empfindliche Früchte geraten im Kühlschrank gerne mal aus dem Blickfeld oder werden leicht zerdrückt. Daher gibt es im Liebherr das FlexSystem: Zwei flexibel platzierbare Boxen sorgen im BioFresh-Safe für Ordnung und Übersichtlichkeit. Und sie schützen auch die kleinste Himbeere sicher vor Druckstellen oder dem Vermischen mit anderen Lebensmitteln.



IceMaker

Sind noch Eiswürfel da? Mit dem IceMaker erübrigt sich die Frage. Beim IceMaker mit Festwasseranschluss kommt das Wasser direkt aus der Leitung. Dank MaxIce-Funktion können täglich bis zu 1,5 kg Eiswürfel produziert werden. Der Eiswürfel-Trenner hilft das Schubfach beliebig groß einzuteilen: etwa Eiswürfel links, Speiseeis rechts – oder komplett für Eiswürfel.



ICBNci 5663 ⬡ Prime-Serie

ICBNci 5663

Prime

Türmontage / Bauform:	**Festtür / integrierbares Einbaugerät**
Energieeffizienzklasse:	A–G C
Energieverbrauch Jahr/24 h:	**162 / 0,443 kWh**
Gesamtvolumen [1]:	**276 l**
Volumen:	Kühlteil: **134 l** / BioFresh-Teil: **71,2 l** / Gefrierteil: **71 l**
Geräusch-Schallleistung / Geräusch-Klasse:	**33 dB(A) / B SuperSilent**
Sortimentsklasse:	**3**
Klimaklasse:	**SN-T (+10 °C bis +43 °C)**
Nischenmaße in cm (H / B / T):	**194 - 195 / 56 - 57 / mind. 55,0**

Bio Fresh · Duo Cooling · No Frost · Super Cool · Super Frost · Vario Temp · Light Tower · Ice Maker · Soft System · Super Silent · Touch & Swipe Display · Vario Space · Smart Device · Glass & Steel Interior · Soft Telescopic Rails · LED



Steuerung
- 2,4“ TFT-Display farbig
- Digitale Temperaturanzeige für das Kühl-, BioFresh- und Gefrierteil
- SmartDeviceBox inklusive
- Alarm bei Störung: optisch und akustisch
- Türalarm: optisch und akustisch

Kühl-(und BioFresh-)Teil
- PowerCooling mit FreshAir-Aktivkohlefilter
- GlassLine-Abstellborde, VarioBoxen ausziehbar, Variable Eierablage, Butterdose
- GlassLine-Abstellflächen: 4, davon teilbar: 1
- VarioSafe
- Integrierte Flaschenablage
- LED-BioFresh-Beleuchtung
- BioFresh-Safes: 2, mit SoftTelescopic, Fruit & Vegetable-Safes: 1, Meat & Dairy-Safes: 1
- beidseitiges Lichtpanel

Gefrierteil ****
- Schubfächer: 3, VarioSpace
- IceMaker mit Festwasseranschluss 3/4“
- Eiswürfelproduktion in 24 h: 1,20 kg
- Eiswürfelvorrat: 5,0 kg
- LED-Beleuchtung
- Lagerzeit bei Störung: 9,00 h
- Gefriervermögen in 24 h: 6,00 kg
- Ablagen aus Sicherheitsglas

Weitere Ausstattungsvorteile
- Höhenverstellbare Stellfüße vorne
- Türanschlag: rechts wechselbar
- Wechselbare Türdichtung
- Rückwand in SmartSteel-Look

2.999 €

Maximales Gewicht je Möbeltür:
Kühlteil: 18 kg
Gefrierteil: 12 kg

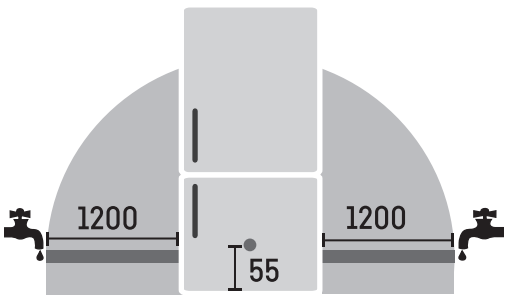

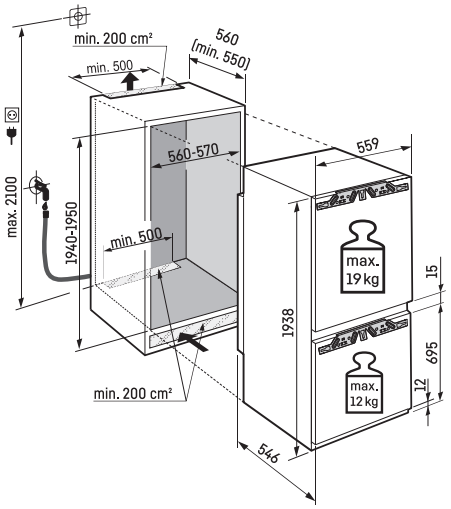

Datenblatt

Achtung:
Möbeltürmontage auf der Gerätetür (Festtürmontage). Keine Möbelscharniere erforderlich.

2-Meter-Schlauch (mit Aqua-Stop) bereits im Lieferumfang enthalten.
3-Meter-Panzerflexschlauch als Zubehör erhältlich.

[1] Gemäß Verordnung EU 2019/2016 bilden wir das Gesamtvolumen als ganze Zahl (abgerundet) und das Volumen der Tiefkühl- und Frischhaltefächer mit einer Stelle nach dem Komma ab.

ICBNc 5623

Plus

Türmontage / Bauform:	**Festtür / integrierbares Einbaugerät**
Energieeffizienzklasse:	A–G C
Energieverbrauch Jahr/24 h:	**162 / 0,443 kWh**
Gesamtvolumen [1]:	**273 l**
Volumen:	Kühlteil: **133 l** / BioFresh-Teil: **70,9 l** / Gefrierteil: **70 l**
Geräusch-Schallleistung / Geräusch-Klasse:	**33 dB(A) / B SuperSilent**
Sortimentsklasse:	**2**
Klimaklasse:	**SN-T (+10 °C bis +43 °C)**
Nischenmaße in cm (H / B / T):	**194 - 195 / 56 - 57 / mind. 55,0**

Bio Fresh · Duo Cooling · No Frost · Super Cool · Super Frost · Soft System · Super Silent · Touch Display · Vario Space · Smart Device ready · Glass & Steel Interior · LED



Steuerung
- LC-Display monochrom, Touch-Elektronik
- Digitale Temperaturanzeige für das Kühl- und Gefrierteil
- SmartDeviceBox: als optionales Zubehör
- Alarm bei Störung: optisch und akustisch
- Türalarm: optisch und akustisch

Kühl-(und BioFresh-)Teil
- PowerCooling mit FreshAir-Aktivkohlefilter
- Abstellborde Kunststoff, Eierablage, FlexCube
- GlassLine-Abstellflächen: 5, davon teilbar: 1
- Integrierte Flaschenablage
- BioFresh-Safes: 2, Fruit & Vegetable-Safes: 1, Meat & Dairy-Safes: 1
- LED-Deckenbeleuchtung

Gefrierteil ****
- Schubfächer: 3, VarioSpace
- Eiswürfelschale
- Lagerzeit bei Störung: 9,00 h
- Gefriervermögen in 24 h: 6,00 kg
- Ablagen aus Sicherheitsglas

Weitere Ausstattungsvorteile
- Höhenverstellbare Stellfüße vorne
- Türanschlag: rechts wechselbar
- Wechselbare Türdichtung
- Rückwand in SmartSteel-Look

2.349 €

Maximales Gewicht je Möbeltür:
Kühlteil: 18 kg
Gefrierteil: 12 kg

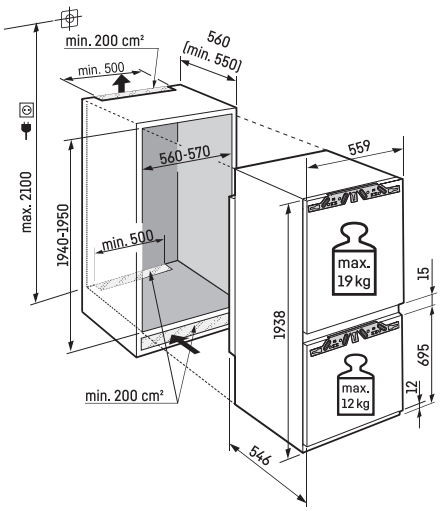

Datenblatt

Achtung:
Möbeltürmontage auf der Gerätetür (Festtürmontage). Keine Möbelscharniere erforderlich.

[1] Gemäß Verordnung EU 2019/2016 bilden wir das Gesamtvolumen als ganze Zahl (abgerundet) und das Volumen der Tiefkühl- und Frischhaltefächer mit einer Stelle nach dem Komma ab.

ICBNSd 5623

Plus

Türmontage / Bauform:	**Schlepptür / integrierbares Einbaugerät**
Energieeffizienzklasse:	A–G D
Energieverbrauch Jahr/24 h:	**203 / 0,556 kWh**
Gesamtvolumen [1]:	**273 l**
Volumen:	Kühlteil: **133 l** / BioFresh-Teil: **70,9 l** / Gefrierteil: **70 l**
Geräusch-Schallleistung / Geräusch-Klasse:	**33 dB(A) / B SuperSilent**
Sortimentsklasse:	**2**
Klimaklasse:	**SN-T (+10 °C bis +43 °C)**
Nischenmaße in cm (H / B / T):	**194 - 195 / 56 - 57 / mind. 55,0**

Bio Fresh | Duo Cooling | No Frost | Super Cool | Super Frost | Super Silent | Touch Display | Vario Space | Smart Device ready | Glass & Steel Interior | LED



Steuerung
- LC-Display monochrom, Touch-Elektronik
- Digitale Temperaturanzeige für das Kühl- und Gefrierteil
- SmartDeviceBox: als optionales Zubehör
- Alarm bei Störung: optisch und akustisch
- Türalarm: optisch und akustisch

Kühl-(und BioFresh-)Teil
- PowerCooling mit FreshAir-Aktivkohlefilter
- Abstellborde Kunststoff, Eierablage, FlexCube
- GlassLine-Abstellflächen: 5, davon teilbar: 1
- Integrierte Flaschenablage
- BioFresh-Safes: 2, Fruit & Vegetable-Safes: 1, Meat & Dairy-Safes: 1
- LED-Deckenbeleuchtung

Gefrierteil ****
- Schubfächer: 3, VarioSpace
- Eiswürfelschale
- Lagerzeit bei Störung: 9,00 h
- Gefriervermögen in 24 h: 6,00 kg
- Ablagen aus Sicherheitsglas

Weitere Ausstattungsvorteile
- Höhenverstellbare Stellfüße vorne
- Türanschlag: rechts wechselbar
- Wechselbare Türdichtung
- Rückwand in SmartSteel-Look

2.249 €

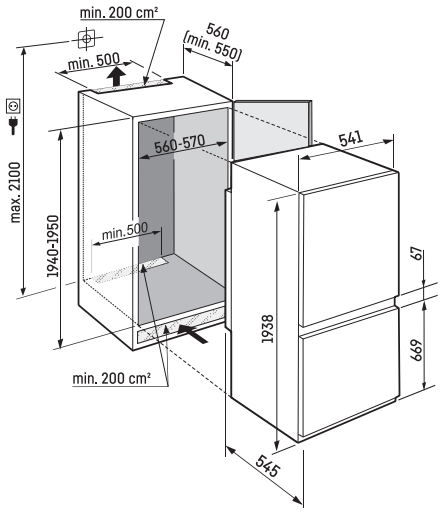

Datenblatt

Achtung:
Schlepptüre-Montage

ICNd 5603

Pure

Türmontage / Bauform:	**Festtür / integrierbares Einbaugerät**
Energieeffizienzklasse:	A–G: **D**
Energieverbrauch Jahr/24 h:	**180 / 0,493 kWh**
Gesamtvolumen [1]:	**284 l**
Volumen:	Kühlteil: **214,9 l** / Gefrierteil: **70 l**
Geräusch-Schallleistung / Geräusch-Klasse:	**33 dB(A) / B SuperSilent**
Sortimentsklasse:	**2**
Klimaklasse:	**SN-T (+10 °C bis +43 °C)**
Nischenmaße in cm (H / B / T):	**194 - 195 / 56 - 57 / mind. 55,0**

Easy Fresh · Duo Cooling · No Frost · Super Cool · Super Frost · Super Silent · Touch Display · Vario Space · Smart Device ready · LED



Steuerung
- LC-Display monochrom, Touch-Elektronik
- Digitale Temperaturanzeige für das Kühl- und Gefrierteil
- SmartDeviceBox: als optionales Zubehör
- Alarm bei Störung: optisch und akustisch
- Türalarm: optisch und akustisch

Kühl-(und BioFresh-)Teil
- PowerCooling mit FreshAir-Aktivkohlefilter
- Abstellborde Kunststoff, Eierablage
- GlassLine-Abstellflächen: 5
- EasyFresh-Safes: 1 mit integrierter Schubfachausführung
- LED-Deckenbeleuchtung

Gefrierteil ****
- Schubfächer: 3, VarioSpace
- Lagerzeit bei Störung: 9,00 h
- Gefriervermögen in 24 h: 6,00 kg
- Ablagen aus Sicherheitsglas

Weitere Ausstattungsvorteile
- Höhenverstellbare Stellfüße vorne
- Türanschlag: rechts wechselbar
- Wechselbare Türdichtung

1.499 €

Schließdämpfer als Zubehör nachrüstbar (2x benötigt), Art.-Nr. 9096 985
59,90 €

Maximales Gewicht je Möbeltür:
Kühlteil: 18 kg
Gefrierteil: 12 kg

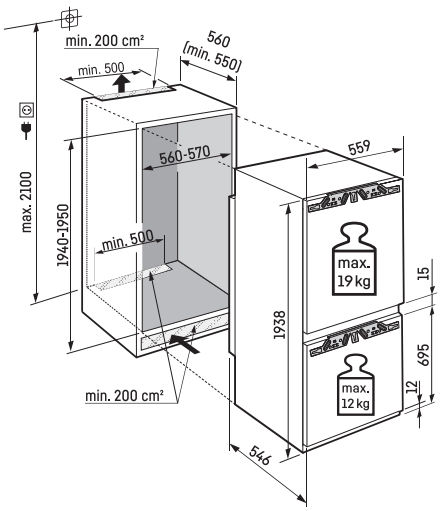

Datenblatt

Achtung:
Möbeltürmontage auf der Gerätetür (Festtürmontage). Keine Möbelscharniere erforderlich.

[1] Gemäß Verordnung EU 2019/2016 bilden wir das Gesamtvolumen als ganze Zahl (abgerundet) und das Volumen der Tiefkühl- und Frischhaltefächer mit einer Stelle nach dem Komma ab.

ICNSd 5603

Pure

Türmontage / Bauform:	**Schlepptür / integrierbares Einbaugerät**
Energieeffizienzklasse:	A–G D
Energieverbrauch Jahr/24 h:	**180 / 0,493 kWh**
Gesamtvolumen [1]:	**284 l**
Volumen:	Kühlteil: **214,9 l** / Gefrierteil: **70 l**
Geräusch-Schallleistung / Geräusch-Klasse:	**33 dB(A) / B SuperSilent**
Sortimentsklasse:	**2**
Klimaklasse:	**SN-T (+10 °C bis +43 °C)**
Nischenmaße in cm (H / B / T):	**194 - 195 / 56 - 57 / mind. 55,0**

Easy Fresh | Duo Cooling | No Frost | Super Cool | Super Frost | Super Silent | Touch Display | Vario Space | Smart Device ready | LED



Steuerung
- LC-Display monochrom, Touch-Elektronik
- Digitale Temperaturanzeige für das Kühl- und Gefrierteil
- SmartDeviceBox: als optionales Zubehör
- Alarm bei Störung: optisch und akustisch
- Türalarm: optisch und akustisch

Kühl-(und BioFresh-)Teil
- PowerCooling mit FreshAir-Aktivkohlefilter
- Abstellborde Kunststoff, Eierablage
- GlassLine-Abstellflächen: 5
- EasyFresh-Safes: 1 mit integrierter Schubfachausführung
- LED-Deckenbeleuchtung

Gefrierteil ****
- Schubfächer: 3, VarioSpace
- Lagerzeit bei Störung: 9,00 h
- Gefriervermögen in 24 h: 6,00 kg
- Ablagen aus Sicherheitsglas

Weitere Ausstattungsvorteile
- Höhenverstellbare Stellfüße vorne
- Türanschlag: rechts wechselbar
- Wechselbare Türdichtung

1.549 €

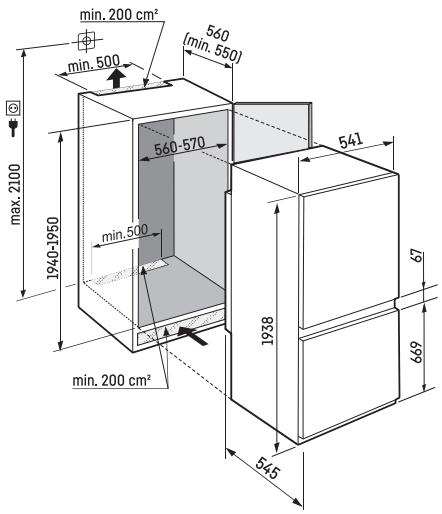

Datenblatt

Achtung:
Schlepptüre-Montage

ICBNci 5183

Peak

Türmontage / Bauform:	**Festtür / integrierbares Einbaugerät**
Energieeffizienzklasse:	A–G C
Energieverbrauch Jahr/24 h:	**166 / 0,454 kWh**
Gesamtvolumen [1]:	**246 l**
Volumen:	Kühlteil: **104,5 l** / BioFresh-Teil: **70,7 l** / Gefrierteil: **71 l**
Geräusch-Schallleistung / Geräusch-Klasse:	**33 dB(A) / B SuperSilent**
Sortimentsklasse:	**3**
Klimaklasse:	**SN-ST (+10 °C bis +38 °C)**
Nischenmaße in cm (H / B / T):	**177,2 - 178,8 / 56 - 57 / mind. 55,0**

Bio Fresh Professional · Hydro Breeze · Duo Cooling · No Frost · Super Cool · Super Frost · Vario Temp · Light Tower · Infinity Spring · Ice Maker · Soft System · Super Silent · Touch & Swipe Display · Vario Space · Smart Device · Glass & Steel Interior

178



Steuerung
- 2,4“ TFT-Display farbig
- Digitale Temperaturanzeige für das Kühl-, BioFresh- und Gefrierteil
- SmartDeviceBox inklusive
- Alarm bei Störung: optisch und akustisch
- Türalarm: optisch und akustisch

Kühl-(und BioFresh-)Teil
- PowerCooling mit FreshAir-Aktivkohlefilter und Ambilight
- GlassLine-Abstellborde, VarioBoxen ausziehbar, Variable Eierablage, Butterdose
- GlassLine-Abstellflächen: 4, davon teilbar: 1
- Integrierte Flaschenablage
- LED-BioFresh-Beleuchtung
- BioFresh-Safes: 2, mit SoftTelescopic, Fruit & Vegetable-Safes: 1, mit HydroBreeze: 1, Meat & Dairy-Safes: 1, FlexSystem: 1
- InfinitySpring mit Festwasseranschluss 3/4“
- beidseitiges Lichtpanel

Gefrierteil ****
- Schubfächer: 3, auf Teleskopauszügen: 2, VarioSpace
- IceMaker mit Festwasseranschluss 3/4“, mit LED-Beleuchtung
- Eiswürfelproduktion in 24 h: 1,20 kg
- Eiswürfelvorrat: 5,0 kg
- LED-Beleuchtung
- Lagerzeit bei Störung: 9,00 h
- Gefriervermögen in 24 h: 6,00 kg
- Ablagen aus Sicherheitsglas
- Gefriertablett

Weitere Ausstattungsvorteile
- Höhenverstellbare Stellfüße vorne
- Türanschlag: rechts wechselbar
- Wechselbare Türdichtung
- Rückwand und Türpanel mit SmartSteel-Look

3.499 €

Maximales Gewicht je Möbeltür:
Kühlteil: 18 kg
Gefrierteil: 12 kg

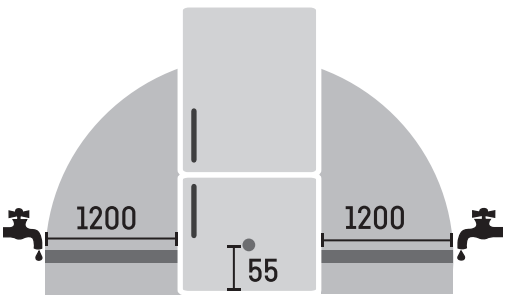

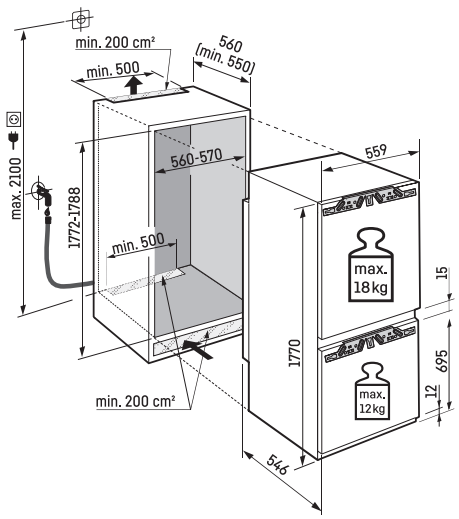

Datenblatt

Achtung:
Möbeltürmontage auf der Gerätetür (Festtürmontage). Keine Möbelscharniere erforderlich.

2-Meter-Schlauch (mit Aqua-Stop) bereits im Lieferumfang enthalten. 3-Meter-Panzerflexschlauch als Zubehör erhältlich.

[1] Gemäß Verordnung EU 2019/2016 bilden wir das Gesamtvolumen als ganze Zahl (abgerundet) und das Volumen der Tiefkühl- und Frischhaltefächer mit einer Stelle nach dem Komma ab.

ICBNbsci 5173

Peak

Türmontage / Bauform:	**Festtür / integrierbares Einbaugerät**
Energieeffizienzklasse:	C
Energieverbrauch Jahr/24 h:	**166 / 0,454 kWh**
Gesamtvolumen [1]:	**246 l**
Volumen:	Kühlteil: **104,5 l** / BioFresh-Teil: **70,7 l** / Gefrierteil: **71 l**
Geräusch-Schallleistung / Geräusch-Klasse:	**33 dB(A) / B SuperSilent**
Sortimentsklasse:	**3**
Klimaklasse:	**SN-ST (+10 °C bis +38 °C)**
Nischenmaße in cm (H / B / T):	**177,2 - 178,8 / 56 - 57 / mind. 55,0**

Bio Fresh Professional · Hydro Breeze · Duo Cooling · No Frost · Super Cool · Super Frost · Vario Temp · Glass & Steel Interior

Light Tower · Ice Maker · Soft System · Super Silent · Touch & Swipe Display · Vario Space · Smart Device · Soft Telescopic Rails

178



Steuerung
- 2,4“ TFT-Display farbig
- Digitale Temperaturanzeige für das Kühl-, BioFresh- und Gefrierteil
- SmartDeviceBox inklusive
- Alarm bei Störung: optisch und akustisch
- Türalarm: optisch und akustisch

Kühl-(und BioFresh-)Teil
- PowerCooling mit FreshAir-Aktivkohlefilter und Ambilight
- VarioBoxen ausziehbar, Variable Eierablage, Butterdose
- GlassLine-Abstellflächen: 4, davon teilbar: 1
- Integrierte Flaschenablage
- LED-BioFresh-Beleuchtung
- BioFresh-Safes: 2, mit SoftTelescopic, Fruit & Vegetable-Safes: 1, mit HydroBreeze: 1, Meat & Dairy-Safes: 1, FlexSystem: 1
- beidseitiges Lichtpanel

Gefrierteil ****
- Schubfächer: 3, auf Teleskopauszügen: 2, VarioSpace
- IceMaker mit Festwasseranschluss 3/4“, mit LED-Beleuchtung
- Eiswürfelproduktion in 24 h: 1,20 kg
- Eiswürfelvorrat: 5,0 kg
- LED-Beleuchtung
- Lagerzeit bei Störung: 9,00 h
- Gefriervermögen in 24 h: 6,00 kg
- Ablagen aus Sicherheitsglas
- Gefriertablett

Weitere Ausstattungsvorteile
- Höhenverstellbare Stellfüße vorne
- Türanschlag: rechts wechselbar
- Wechselbare Türdichtung
- Rückwand und Türpanel in BlackSteel-Look

2.999 €

Maximales Gewicht je Möbeltür:
Kühlteil: 18 kg
Gefrierteil: 12 kg

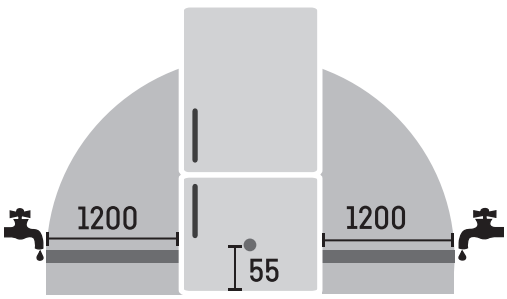

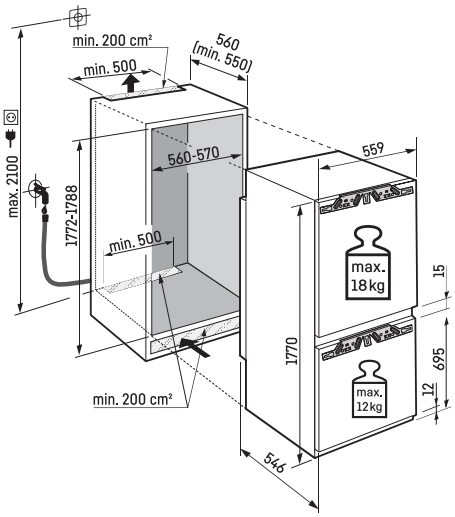

Datenblatt

Achtung:
Möbeltürmontage auf der Gerätetür (Festtürmontage). Keine Möbelscharniere erforderlich.

2-Meter-Schlauch (mit Aqua-Stop) bereits im Lieferumfang enthalten.
3-Meter-Panzerflexschlauch als Zubehör erhältlich.

ICNbsci 5173

Peak

Türmontage / Bauform:	**Festtür / integrierbares Einbaugerät**
Energieeffizienzklasse:	A–G C
Energieverbrauch Jahr/24 h:	**146 / 0,400 kWh**
Gesamtvolumen [1]:	**255 l**
Volumen:	Kühlteil: **184,4 l** / Gefrierteil: **71 l**
Geräusch-Schallleistung / Geräusch-Klasse:	**33 dB(A) / B SuperSilent**
Sortimentsklasse:	**3**
Klimaklasse:	**SN-T (+10 °C bis +43 °C)**
Nischenmaße in cm (H / B / T):	**177,2 - 178,8 / 56 - 57 / mind. 55,0**

Easy Fresh · Duo Cooling · No Frost · Super Cool · Super Frost · Vario Temp · Glass & Steel Interior · Light Tower · Ice Maker · Soft System · Super Silent · Touch & Swipe Display · Vario Space · Smart Device · LED · Schub-fach

178



Steuerung
- 2,4“ TFT-Display farbig
- Digitale Temperaturanzeige für das Kühl- und Gefrierteil
- SmartDeviceBox inklusive
- Alarm bei Störung: optisch und akustisch
- Türalarm: optisch und akustisch

Kühl-(und BioFresh-)Teil
- PowerCooling mit FreshAir-Aktivkohlefilter und Ambilight
- VarioBoxen ausziehbar, Variable Eierablage, Butterdose
- GlassLine-Abstellflächen: 5, davon teilbar: 1
- VarioSafe
- 3er-Flaschenablage
- EasyFresh-Safes: 1 auf Teleskopauszügen
- beidseitiges Lichtpanel

Gefrierteil ****
- Schubfächer: 3, auf Teleskopauszügen: 2, VarioSpace
- IceMaker mit Festwasseranschluss 3/4“, mit LED-Beleuchtung
- Eiswürfelproduktion in 24 h: 1,20 kg
- Eiswürfelvorrat: 5,0 kg
- LED-Beleuchtung
- Lagerzeit bei Störung: 9,00 h
- Gefriervermögen in 24 h: 6,00 kg
- Ablagen aus Sicherheitsglas
- Gefriertablett

Weitere Ausstattungsvorteile
- Höhenverstellbare Stellfüße vorne
- Türanschlag: rechts wechselbar
- Wechselbare Türdichtung
- Rückwand und Türpanel in BlackSteel-Look

2.899 €

Maximales Gewicht je Möbeltür:
Kühlteil: 18 kg
Gefrierteil: 12 kg

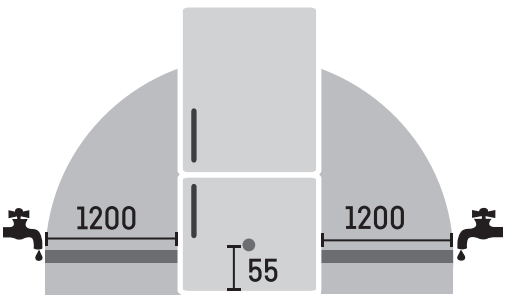

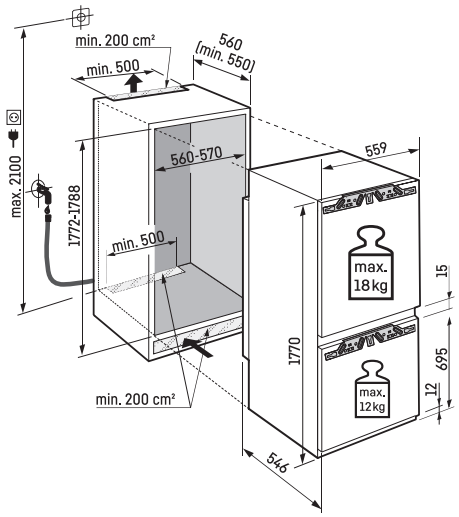

Datenblatt

Achtung:
Möbeltürmontage auf der Gerätetür (Festtürmontage). Keine Möbelscharniere erforderlich.

2-Meter-Schlauch (mit Aqua-Stop) bereits im Lieferumfang enthalten.
3-Meter-Panzerflexschlauch als Zubehör erhältlich.

[1] Gemäß Verordnung EU 2019/2016 bilden wir das Gesamtvolumen als ganze Zahl (abgerundet) und das Volumen der Tiefkühl- und Frischhaltefächer mit einer Stelle nach dem Komma ab.

ICBNbi 5153

Prime

Türmontage / Bauform:	**Festtür / integrierbares Einbaugerät**
Energieeffizienzklasse:	A–G: **B**
Energieverbrauch Jahr/24 h:	**132 / 0,361 kWh**
Gesamtvolumen [1]:	**245 l**
Volumen:	Kühlteil: **104,1 l** / BioFresh-Teil: **71,2 l** / Gefrierteil: **70 l**
Geräusch-Schallleistung / Geräusch-Klasse:	**29 dB(A) / A UltraSilent**
Sortimentsklasse:	**3**
Klimaklasse:	**SN-T (+10 °C bis +43 °C)**
Nischenmaße in cm (H / B / T):	**177,2 - 178,8 / 56 - 57 / mind. 55,0**

Bio Fresh | Duo Cooling | No Frost | Super Cool | Super Frost | Vario Temp | Light Tower | Soft System

Ultra Silent | Touch & Swipe Display | Vario Space | Smart Device | Glass & Steel Interior | Soft Telescopic Rails | LED

10 Jahre Herstellergarantie

178



Steuerung
- 2,4“ TFT-Display farbig
- Digitale Temperaturanzeige für das Kühl-, BioFresh- und Gefrierteil
- SmartDeviceBox inklusive
- Alarm bei Störung: optisch und akustisch
- Türalarm: optisch und akustisch

Kühl-(und BioFresh-)Teil
- PowerCooling mit FreshAir-Aktivkohlefilter
- GlassLine-Abstellborde, VarioBox ausziehbar, Variable Eierablage, Butterdose
- GlassLine-Abstellflächen: 4, davon teilbar: 1
- Integrierte Flaschenablage
- LED-BioFresh-Beleuchtung
- BioFresh-Safes: 2, mit SoftTelescopic, Fruit & Vegetable-Safes: 1, Meat & Dairy-Safes: 1
- beidseitiges Lichtpanel

Gefrierteil ****
- Schubfächer: 3, VarioSpace
- Eiswürfelschale mit Deckel
- LED-Beleuchtung
- Lagerzeit bei Störung: 9,00 h
- Gefriervermögen in 24 h: 10,0 kg
- Ablagen aus Sicherheitsglas

Weitere Ausstattungsvorteile
- Höhenverstellbare Stellfüße vorne
- Türanschlag: rechts wechselbar
- Wechselbare Türdichtung
- Rückwand in SmartSteel-Look

2.799 €

Maximales Gewicht je Möbeltür:
Kühlteil: 18 kg
Gefrierteil: 12 kg

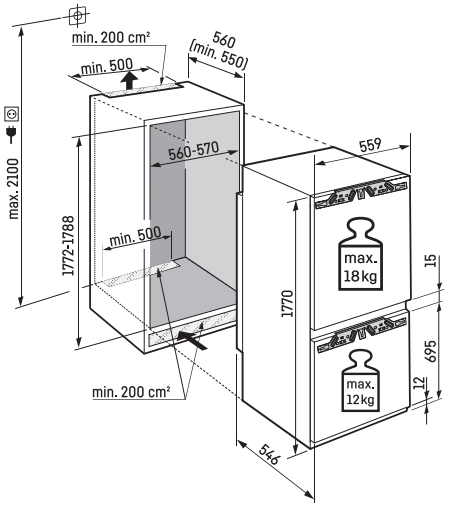

Datenblatt

Achtung:
Möbeltürmontage auf der Gerätetür (Festtürmontage). Keine Möbelscharniere erforderlich.

ICBNci 5153

Prime

Türmontage / Bauform:	**Festtür / integrierbares Einbaugerät**
Energieeffizienzklasse:	A–G C
Energieverbrauch Jahr/24 h:	**166 / 0,454 kWh**
Gesamtvolumen [1]:	**245 l**
Volumen:	Kühlteil: **104,1 l** / BioFresh-Teil: **71,2 l** / Gefrierteil: **70 l**
Geräusch-Schallleistung / Geräusch-Klasse:	**33 dB(A) / B SuperSilent**
Sortimentsklasse:	**3**
Klimaklasse:	**SN-ST (+10 °C bis +38 °C)**
Nischenmaße in cm (H / B / T):	**177,2 - 178,8 / 56 - 57 / mind. 55,0**

Bio Fresh | Duo Cooling | No Frost | Super Cool | Super Frost | Vario Temp | Light Tower | Soft System

Super Silent | Touch & Swipe Display | Vario Space | Smart Device | Glass & Steel Interior | Soft Telescopic Rails | LED

178



Steuerung
- 2,4“ TFT-Display farbig
- Digitale Temperaturanzeige für das Kühl-, BioFresh- und Gefrierteil
- SmartDeviceBox inklusive
- Alarm bei Störung: optisch und akustisch
- Türalarm: optisch und akustisch

Kühl-(und BioFresh-)Teil
- PowerCooling mit FreshAir-Aktivkohlefilter
- GlassLine-Abstellborde, VarioBoxen ausziehbar, Variable Eierablage, Butterdose
- GlassLine-Abstellflächen: 4, davon teilbar: 1
- Integrierte Flaschenablage
- LED-BioFresh-Beleuchtung
- BioFresh-Safes: 2, mit SoftTelescopic, Fruit & Vegetable-Safes: 1, Meat & Dairy-Safes: 1
- beidseitiges Lichtpanel

Gefrierteil ****
- Schubfächer: 3, VarioSpace
- Eiswürfelschale mit Deckel
- LED-Beleuchtung
- Lagerzeit bei Störung: 9,00 h
- Gefriervermögen in 24 h: 6,00 kg
- Ablagen aus Sicherheitsglas

Weitere Ausstattungsvorteile
- Höhenverstellbare Stellfüße vorne
- Türanschlag: rechts wechselbar
- Wechselbare Türdichtung
- Rückwand in SmartSteel-Look

2.599 €

Maximales Gewicht je Möbeltür:
Kühlteil: 18 kg
Gefrierteil: 12 kg

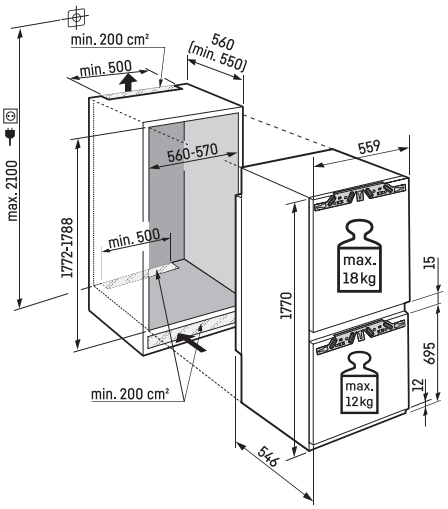

Datenblatt

Achtung:
Möbeltürmontage auf der Gerätetür (Festtürmontage). Keine Möbelscharniere erforderlich.

[1] Gemäß Verordnung EU 2019/2016 bilden wir das Gesamtvolumen als ganze Zahl (abgerundet) und das Volumen der Tiefkühl- und Frischhaltefächer mit einer Stelle nach dem Komma ab.

SICNdi 5153

Prime

Side by Side

178

Türmontage / Bauform:	**Festtür / integrierbares Einbaugerät**
Energieeffizienzklasse:	A–G D
Energieverbrauch Jahr/24 h:	**181 / 0,495 kWh**
Gesamtvolumen [1]:	**254 l**
Volumen:	Kühlteil: **184,4 l** / Gefrierteil: **70 l**
Geräusch-Schallleistung / Geräusch-Klasse:	**34 dB(A) / B SuperSilent**
Sortimentsklasse:	**3**
Klimaklasse:	**SN-T (+10 °C bis +43 °C)**
Nischenmaße in cm (H / B / T):	**177,2 - 178,8 / 56 - 57 / mind. 55,0**

Easy Fresh · Duo Cooling · No Frost · Super Cool · Super Frost · Vario Temp · Light Tower · Soft System

Super Silent · Touch & Swipe Display · Vario Space · Smart Device · Glass & Steel Interior · LED · Vario Safe



Steuerung
- 2,4“ TFT-Display farbig
- Digitale Temperaturanzeige für das Kühl- und Gefrierteil
- SmartDeviceBox inklusive
- Alarm bei Störung: optisch und akustisch
- Türalarm: optisch und akustisch

Kühl-(und BioFresh-)Teil
- PowerCooling mit FreshAir-Aktivkohlefilter
- GlassLine-Abstellborde, VarioBoxen ausziehbar, Variable Eierablage, Butterdose
- GlassLine-Abstellflächen: 5, davon teilbar: 1
- VarioSafe
- 3er-Flaschenablage
- EasyFresh-Safes: 1 auf Teleskopauszügen
- beidseitiges Lichtpanel

Gefrierteil ****
- Schubfächer: 3, VarioSpace
- Eiswürfelschale mit Deckel
- LED-Beleuchtung
- Lagerzeit bei Störung: 9,00 h
- Gefriervermögen in 24 h: 6,00 kg
- Ablagen aus Sicherheitsglas

Weitere Ausstattungsvorteile
- Seitenwandheizung beidseitig, geeignet für Kombination mit anderen Kühl-, Gefrier- und/oder Weingeräten
- Höhenverstellbare Stellfüße vorne
- Türanschlag: links wechselbar
- Wechselbare Türdichtung
- Rückwand in SmartSteel-Look

2.099 €

Maximales Gewicht je Möbeltür:
Kühlteil: 18 kg
Gefrierteil: 12 kg

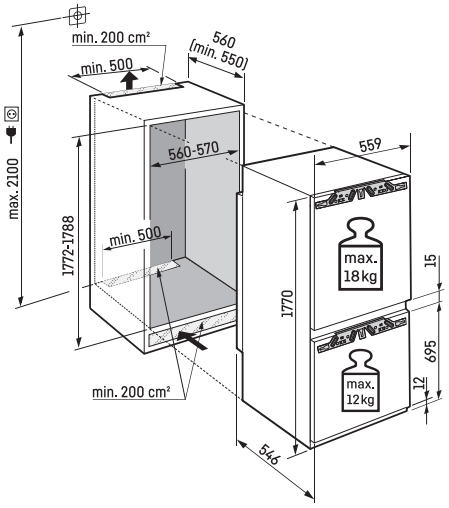

Datenblatt

Achtung:
Möbeltürmontage auf der Gerätetür (Festtürmontage). Keine Möbelscharniere erforderlich.

ICBbi 5152

Prime

Türmontage / Bauform:	**Festtür / integrierbares Einbaugerät**
Energieeffizienzklasse:	A–G: **B**
Energieverbrauch Jahr/24 h:	**116 / 0,317 kWh**
Gesamtvolumen [1]:	**256 l**
Volumen:	Kühlteil: **131 l** / BioFresh-Teil: **71,2 l** / Gefrierteil: **54 l**
Geräusch-Schallleistung / Geräusch-Klasse:	**29 dB(A) / A UltraSilent**
Sortimentsklasse:	**3**
Klimaklasse:	**SN-T (+10 °C bis +43 °C)**
Nischenmaße in cm (H / B / T):	**177,2 - 178,8 / 56 - 57 / mind. 55,0**

10 Jahre Herstellergarantie

178



Bio Fresh | Duo Cooling | Smart Frost | Super Cool | Super Frost | Light Tower | Soft System | Ultra Silent

Touch & Swipe Display | Vario Space | Smart Device | Glass & Steel Interior | Soft Telescopic Rails | LED | Vario Safe

Steuerung
- 2,4“ TFT-Display farbig
- Digitale Temperaturanzeige für das Kühl-, BioFresh- und Gefrierteil
- SmartDeviceBox inklusive
- Alarm bei Störung: optisch und akustisch
- Türalarm: optisch und akustisch

Kühl-(und BioFresh-)Teil
- PowerCooling mit FreshAir-Aktivkohlefilter
- GlassLine-Abstellborde, VarioBoxen ausziehbar, Variable Eierablage, Butterdose
- GlassLine-Abstellflächen: 5, davon teilbar: 1
- VarioSafe
- Integrierte Flaschenablage
- LED-BioFresh-Beleuchtung
- BioFresh-Safes: 2, mit SoftTelescopic, Fruit & Vegetable-Safes: 1, Meat & Dairy-Safes: 1
- beidseitiges Lichtpanel

Gefrierteil ****
- Schubfächer: 2, VarioSpace
- Eiswürfelschale mit Deckel
- LED-Beleuchtung
- Lagerzeit bei Störung: 9,00 h
- Gefriervermögen in 24 h: 4,00 kg
- Ablagen aus Sicherheitsglas

Weitere Ausstattungsvorteile
- Höhenverstellbare Stellfüße vorne
- Türanschlag: rechts wechselbar
- Wechselbare Türdichtung
- Rückwand in SmartSteel-Look

2.499 €

Maximales Gewicht je Möbeltür:
Kühlteil: 18 kg
Gefrierteil: 12 kg

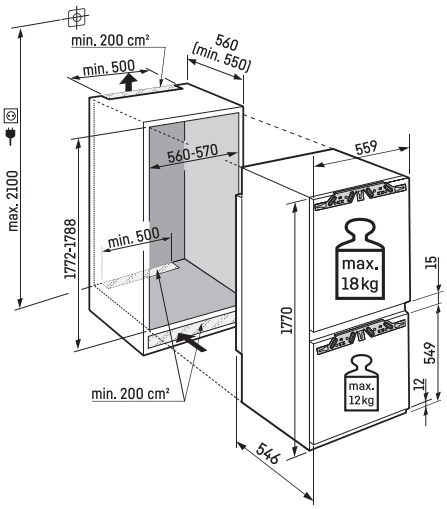

Datenblatt

Achtung:
Möbeltürmontage auf der Gerätetür (Festtürmontage). Keine Möbelscharniere erforderlich.

[1] Gemäß Verordnung EU 2019/2016 bilden wir das Gesamtvolumen als ganze Zahl (abgerundet) und das Volumen der Tiefkühl- und Frischhaltefächer mit einer Stelle nach dem Komma ab.

ICBa 5123

Plus

Türmontage / Bauform:	**Festtür / integrierbares Einbaugerät**
Energieeffizienzklasse:	A
Energieverbrauch Jahr/24 h:	**105 / 0,287 kWh**
Gesamtvolumen [1]:	**255 l**
Volumen:	Kühlteil: **103,3 l** / BioFresh-Teil: **70,9 l** / Gefrierteil: **81 l**
Geräusch-Schallleistung / Geräusch-Klasse:	**32 dB(A) / B SuperSilent**
Sortimentsklasse:	**2**
Klimaklasse:	**SN-T (+10 °C bis +43 °C)**
Nischenmaße in cm (H / B / T):	**177,2 - 178,8 / 56 - 57 / mind. 55,0**

10 Jahre Herstellergarantie

178



Bio Fresh | Duo Cooling | Smart Frost | Super Cool | Super Frost | Soft System | Super Silent | Touch Display | Vario Space | Smart Device ready | LED

Steuerung
- LC-Display monochrom, Touch-Elektronik
- Digitale Temperaturanzeige für das Kühl- und Gefrierteil
- SmartDeviceBox: als optionales Zubehör
- Alarm bei Störung: optisch und akustisch
- Türalarm: optisch und akustisch

Kühl-(und BioFresh-)Teil
- PowerCooling mit FreshAir-Aktivkohlefilter
- Abstellborde Kunststoff, Eierablage, FlexCube
- GlassLine-Abstellflächen: 4, davon teilbar: 1
- Integrierte Flaschenablage
- BioFresh-Safes: 2, Fruit & Vegetable-Safes: 1, Meat & Dairy-Safes: 1
- LED-Deckenbeleuchtung

Gefrierteil ****
- Schubfächer: 3, VarioSpace
- Eiswürfelschale
- Lagerzeit bei Störung: 11,00 h
- Gefriervermögen in 24 h: 6,00 kg
- Ablagen aus Sicherheitsglas

Weitere Ausstattungsvorteile
- Höhenverstellbare Stellfüße vorne
- Türanschlag: rechts wechselbar
- Wechselbare Türdichtung

1.999 €

Maximales Gewicht je Möbeltür:
Kühlteil: 18 kg
Gefrierteil: 12 kg

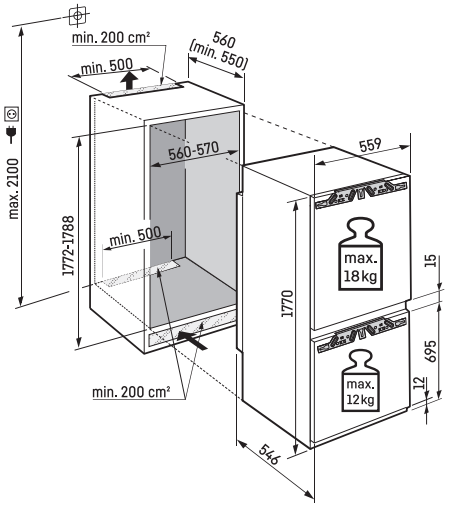

Datenblatt

Achtung:
Möbeltürmontage auf der Gerätetür (Festtürmontage). Keine Möbelscharniere erforderlich.

ICBNdi 5123

Plus

Türmontage / Bauform:	**Festtür / integrierbares Einbaugerät**
Energieeffizienzklasse:	A–G: **D**
Energieverbrauch Jahr/24 h:	**207 / 0,567 kWh**
Gesamtvolumen [1]:	**244 l**
Volumen:	Kühlteil: **103,3 l** / BioFresh-Teil: **70,9 l** / Gefrierteil: **70 l**
Geräusch-Schallleistung / Geräusch-Klasse:	**34 dB(A) / B SuperSilent**
Sortimentsklasse:	**2**
Klimaklasse:	**SN-ST (+10 °C bis +38 °C)**
Nischenmaße in cm (H / B / T):	**177,2 - 178,8 / 56 - 57 / mind. 55,0**

Bio Fresh · Duo Cooling · No Frost · Super Cool · Super Frost · Soft System · Super Silent · Touch Display · Vario Space · Smart Device · LED



Steuerung
- LC-Display monochrom, Touch-Elektronik
- Digitale Temperaturanzeige für das Kühl- und Gefrierteil
- SmartDeviceBox inklusive
- Alarm bei Störung: optisch und akustisch
- Türalarm: optisch und akustisch

Kühl-(und BioFresh-)Teil
- PowerCooling mit FreshAir-Aktivkohlefilter
- Abstellborde Kunststoff, Eierablage, FlexCube
- GlassLine-Abstellflächen: 4, davon teilbar: 1
- Integrierte Flaschenablage
- BioFresh-Safes: 2, Fruit & Vegetable-Safes: 1, Meat & Dairy-Safes: 1
- LED-Deckenbeleuchtung

Gefrierteil **
- Schubfächer: 3, VarioSpace
- Eiswürfelschale
- Lagerzeit bei Störung: 9,00 h
- Gefriervermögen in 24 h: 6,00 kg
- Ablagen aus Sicherheitsglas

Weitere Ausstattungsvorteile
- Höhenverstellbare Stellfüße vorne
- Türanschlag: rechts wechselbar
- Wechselbare Türdichtung

1.999 €

Maximales Gewicht je Möbeltür:
Kühlteil: 18 kg
Gefrierteil: 12 kg

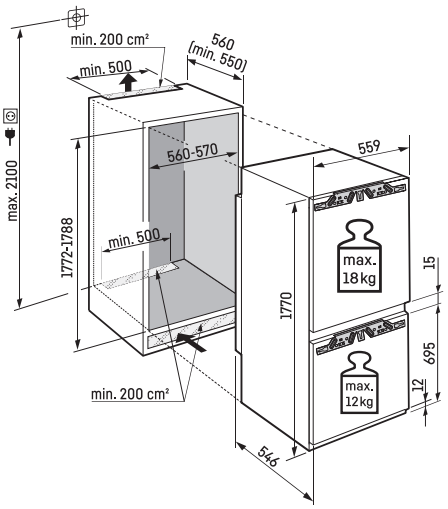

Datenblatt

Achtung:
Möbeltürmontage auf der Gerätetür (Festtürmontage). Keine Möbelscharniere erforderlich.

[1] Gemäß Verordnung EU 2019/2016 bilden wir das Gesamtvolumen als ganze Zahl (abgerundet) und das Volumen der Tiefkühl- und Frischhaltefächer mit einer Stelle nach dem Komma ab.

ICBNSd 5123

Plus

Türmontage / Bauform:	**Schlepptür / integrierbares Einbaugerät**
Energieeffizienzklasse:	A–G D
Energieverbrauch Jahr/24 h:	**207 / 0,567 kWh**
Gesamtvolumen [1]:	**244 l**
Volumen:	Kühlteil: **103,3 l** / BioFresh-Teil: **70,9 l** / Gefrierteil: **70 l**
Geräusch-Schallleistung / Geräusch-Klasse:	**34 dB(A) / B SuperSilent**
Sortimentsklasse:	**2**
Klimaklasse:	**SN-ST (+10 °C bis +38 °C)**
Nischenmaße in cm (H / B / T):	**177,2 - 178,8 / 56 - 57 / mind. 55,0**

Bio Fresh | Duo Cooling | No Frost | Super Cool | Super Frost | Super Silent | Touch Display | Vario Space | Smart Device ready | LED

Steuerung
- LC-Display monochrom, Touch-Elektronik
- Digitale Temperaturanzeige für das Kühl- und Gefrierteil
- SmartDeviceBox: als optionales Zubehör
- Alarm bei Störung: optisch und akustisch
- Türalarm: optisch und akustisch

Kühl-(und BioFresh-)Teil
- PowerCooling mit FreshAir-Aktivkohlefilter
- Abstellborde Kunststoff, Eierablage, FlexCube
- GlassLine-Abstellflächen: 4, davon teilbar: 1
- Integrierte Flaschenablage
- BioFresh-Safes: 2, Fruit & Vegetable-Safes: 1, Meat & Dairy-Safes: 1
- LED-Deckenbeleuchtung

Gefrierteil ****
- Schubfächer: 3, VarioSpace
- Eiswürfelschale
- Lagerzeit bei Störung: 9,00 h
- Gefriervermögen in 24 h: 6,00 kg
- Ablagen aus Sicherheitsglas

Weitere Ausstattungsvorteile
- Höhenverstellbare Stellfüße vorne
- Türanschlag: rechts wechselbar
- Wechselbare Türdichtung

1.949 €



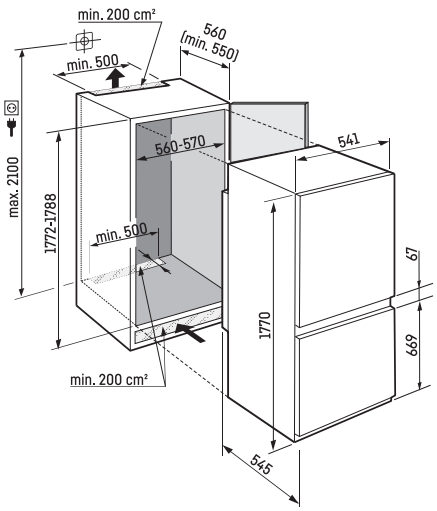

Datenblatt

Achtung:
Schlepptüre-Montage

ICNd 5133

Plus

Türmontage / Bauform:	**Festtür / integrierbares Einbaugerät**
Energieeffizienzklasse:	A–G: **D**
Energieverbrauch Jahr/24 h:	**183 / 0,501 kWh**
Gesamtvolumen [1]:	**254 l**
Volumen:	Kühlteil: **183,3 l** / Gefrierteil: **71 l**
Geräusch-Schallleistung / Geräusch-Klasse:	**34 dB(A) / B SuperSilent**
Sortimentsklasse:	**2**
Klimaklasse:	**SN-T (+10 °C bis +43 °C)**
Nischenmaße in cm (H / B / T):	**177,2 - 178,8 / 56 - 57 / mind. 55,0**

Easy Fresh · Duo Cooling · No Frost · Super Cool · Super Frost · Ice Maker (Water tank) · Soft System · Super Silent · Touch Display · Vario Space · Smart Device ready · LED · Vario Safe

178



Steuerung
- LC-Display monochrom, Touch-Elektronik
- Digitale Temperaturanzeige für das Kühl- und Gefrierteil
- SmartDeviceBox: als optionales Zubehör
- Alarm bei Störung: optisch und akustisch
- Türalarm: optisch und akustisch

Kühl-(und BioFresh-)Teil
- PowerCooling mit FreshAir-Aktivkohlefilter
- Abstellborde Kunststoff, Eierablage, FlexCube
- GlassLine-Abstellflächen: 4, davon teilbar: 1
- VarioSafe
- 3er-Flaschenablage
- EasyFresh-Safes: 1 mit integrierter Schubfachausführung
- LED-Deckenbeleuchtung

Gefrierteil ****
- Schubfächer: 3, VarioSpace
- IceMaker mit Wassertank
- Eiswürfelproduktion in 24 h: 1,20 kg
- Eiswürfelvorrat: 5,0 kg
- Lagerzeit bei Störung: 9,00 h
- Gefriervermögen in 24 h: 6,00 kg
- Ablagen aus Sicherheitsglas

Weitere Ausstattungsvorteile
- Höhenverstellbare Stellfüße vorne
- Türanschlag: rechts wechselbar
- Wechselbare Türdichtung

1.899 €

Maximales Gewicht je Möbeltür:
Kühlteil: 18 kg
Gefrierteil: 12 kg

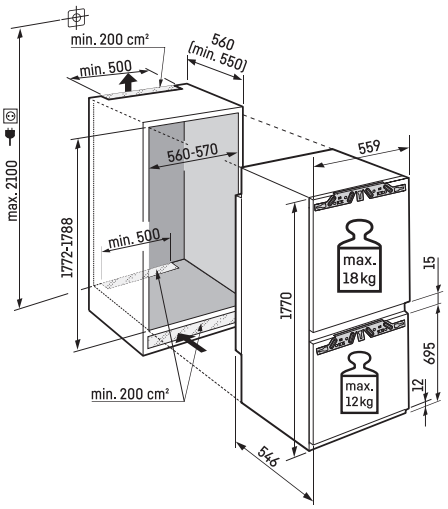

Datenblatt

Achtung:
Möbeltürmontage auf der Gerätetür (Festtürmontage). Keine Möbelscharniere erforderlich.

[1] Gemäß Verordnung EU 2019/2016 bilden wir das Gesamtvolumen als ganze Zahl (abgerundet) und das Volumen der Tiefkühl- und Frischhaltefächer mit einer Stelle nach dem Komma ab.

ICNb 5123

Plus

Türmontage / Bauform:	**Festtür / integrierbares Einbaugerät**
Energieeffizienzklasse:	A–G: B
Energieverbrauch Jahr/24 h:	**116 / 0,317 kWh**
Gesamtvolumen [1]:	**253 l**
Volumen:	Kühlteil: **183,3 l** / Gefrierteil: **70 l**
Geräusch-Schallleistung / Geräusch-Klasse:	**29 dB(A) / A UltraSilent**
Sortimentsklasse:	**2**
Klimaklasse:	**SN-T (+10 °C bis +43 °C)**
Nischenmaße in cm (H / B / T):	**177,2 - 178,8 / 56 - 57 / mind. 55,0**

10 Jahre Herstellergarantie

178



Easy Fresh | Duo Cooling | No Frost | Super Cool | Super Frost | Soft System | Ultra Silent | Touch Display

Vario Space | Smart Device ready | LED | Vario Safe

Steuerung
- LC-Display monochrom, Touch-Elektronik
- Digitale Temperaturanzeige für das Kühl- und Gefrierteil
- SmartDeviceBox: als optionales Zubehör
- Alarm bei Störung: optisch und akustisch
- Türalarm: optisch und akustisch

Kühl-(und BioFresh-)Teil
- PowerCooling mit FreshAir-Aktivkohlefilter
- Abstellborde Kunststoff, Eierablage, FlexCube
- GlassLine-Abstellflächen: 5, davon teilbar: 1
- VarioSafe
- 3er-Flaschenablage
- EasyFresh-Safes: 1 mit integrierter Schubfachausführung
- LED-Deckenbeleuchtung

Gefrierteil ****
- Schubfächer: 3, VarioSpace
- Eiswürfelschale
- Lagerzeit bei Störung: 9,00 h
- Gefriervermögen in 24 h: 6,00 kg
- Ablagen aus Sicherheitsglas

Weitere Ausstattungsvorteile
- Höhenverstellbare Stellfüße vorne
- Türanschlag: rechts wechselbar
- Wechselbare Türdichtung

1.799 €

Maximales Gewicht je Möbeltür:
Kühlteil: 18 kg
Gefrierteil: 12 kg

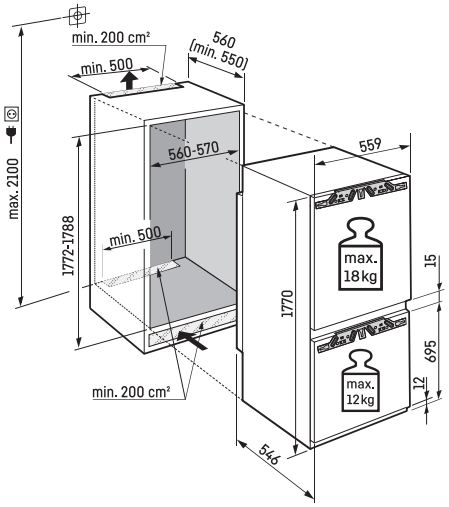

Datenblatt

Achtung:
Möbeltürmontage auf der Gerätetür (Festtürmontage). Keine Möbelscharniere erforderlich.

ICNc 5123

Plus

Türmontage / Bauform:	**Festtür / integrierbares Einbaugerät**
Energieeffizienzklasse:	A–G: C
Energieverbrauch Jahr/24 h:	**145 / 0,397 kWh**
Gesamtvolumen [1]:	**253 l**
Volumen:	Kühlteil: **183,3 l** / Gefrierteil: **70 l**
Geräusch-Schallleistung / Geräusch-Klasse:	**33 dB(A) / B SuperSilent**
Sortimentsklasse:	**2**
Klimaklasse:	**SN-T (+10 °C bis +43 °C)**
Nischenmaße in cm (H / B / T):	**177,2 - 178,8 / 56 - 57 / mind. 55,0**

Easy Fresh · Duo Cooling · No Frost · Super Cool · Super Frost · Soft System · Super Silent · Touch Display · Vario Space · Smart Device ready · LED · Vario Safe

178



Steuerung
- LC-Display monochrom, Touch-Elektronik
- Digitale Temperaturanzeige für das Kühl- und Gefrierteil
- SmartDeviceBox: als optionales Zubehör
- Alarm bei Störung: optisch und akustisch
- Türalarm: optisch und akustisch

Kühl-(und BioFresh-)Teil
- PowerCooling mit FreshAir-Aktivkohlefilter
- Abstellborde Kunststoff, Eierablage, FlexCube
- GlassLine-Abstellflächen: 5, davon teilbar: 1
- VarioSafe
- 3er-Flaschenablage
- EasyFresh-Safes: 1 mit integrierter Schubfachausführung
- LED-Deckenbeleuchtung

Gefrierteil ****
- Schubfächer: 3, VarioSpace
- Eiswürfelschale
- Lagerzeit bei Störung: 9,00 h
- Gefriervermögen in 24 h: 6,00 kg
- Ablagen aus Sicherheitsglas

Weitere Ausstattungsvorteile
- Höhenverstellbare Stellfüße vorne
- Türanschlag: rechts wechselbar
- Wechselbare Türdichtung

1.649 €

Maximales Gewicht je Möbeltür:
Kühlteil: 18 kg
Gefrierteil: 12 kg

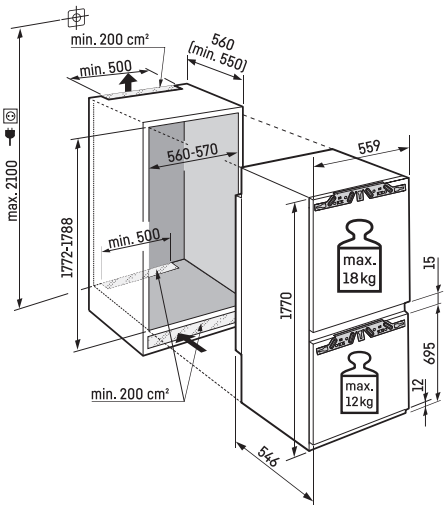

Datenblatt

Achtung:
Möbeltürmontage auf der Gerätetür (Festtürmontage). Keine Möbelscharniere erforderlich.

[1] Gemäß Verordnung EU 2019/2016 bilden wir das Gesamtvolumen als ganze Zahl (abgerundet) und das Volumen der Tiefkühl- und Frischhaltefächer mit einer Stelle nach dem Komma ab.

ICBbi 5122

Plus

Türmontage / Bauform:	**Festtür / integrierbares Einbaugerät**
Energieeffizienzklasse:	A–G: **B**
Energieverbrauch Jahr/24 h:	**116 / 0,317 kWh**
Gesamtvolumen [1]:	**255 l**
Volumen:	Kühlteil: **130 l** / BioFresh-Teil: **70,9 l** / Gefrierteil: **54 l**
Geräusch-Schallleistung / Geräusch-Klasse:	**29 dB(A) / A UltraSilent**
Sortimentsklasse:	**2**
Klimaklasse:	**SN-T (+10 °C bis +43 °C)**
Nischenmaße in cm (H / B / T):	**177,2 - 178,8 / 56 - 57 / mind. 55,0**

Bio Fresh · Duo Cooling · Smart Frost · Super Cool · Super Frost · Soft System · Ultra Silent · Touch Display · Vario Space · Smart Device · LED

10 Jahre Herstellergarantie

178



Steuerung
- LC-Display monochrom, Touch-Elektronik
- Digitale Temperaturanzeige für das Kühl- und Gefrierteil
- SmartDeviceBox inklusive
- Alarm bei Störung: optisch und akustisch
- Türalarm: optisch und akustisch

Kühl-(und BioFresh-)Teil
- PowerCooling mit FreshAir-Aktivkohlefilter
- Abstellborde Kunststoff, Eierablage, FlexCube
- GlassLine-Abstellflächen: 5, davon teilbar: 1
- Integrierte Flaschenablage
- BioFresh-Safes: 2, Fruit & Vegetable-Safes: 1, Meat & Dairy-Safes: 1
- LED-Deckenbeleuchtung

Gefrierteil ****
- Schubfächer: 2, VarioSpace
- Eiswürfelschale
- Lagerzeit bei Störung: 9,00 h
- Gefriervermögen in 24 h: 4,00 kg
- Ablagen aus Sicherheitsglas

Weitere Ausstattungsvorteile
- Höhenverstellbare Stellfüße vorne
- Türanschlag: rechts wechselbar
- Wechselbare Türdichtung

1.999 €

Maximales Gewicht je Möbeltür:
Kühlteil: 18 kg
Gefrierteil: 12 kg

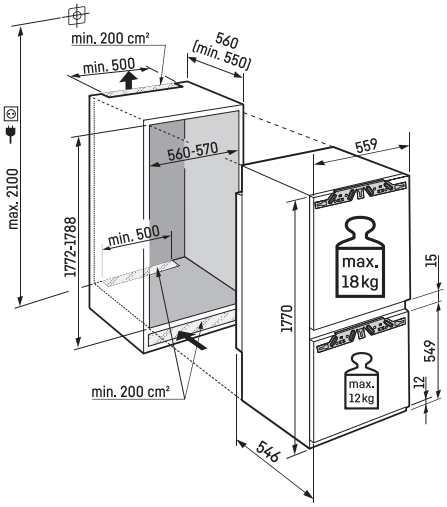

Datenblatt

Achtung:
Möbeltürmontage auf der Gerätetür (Festtürmontage). Keine Möbelscharniere erforderlich.

ICBSd 5122

Plus

Türmontage / Bauform:	**Schlepptür / integrierbares Einbaugerät**
Energieeffizienzklasse:	A–G: **D**
Energieverbrauch Jahr/24 h:	**182 / 0,498 kWh**
Gesamtvolumen [1]:	**255 l**
Volumen:	Kühlteil: **130 l** / BioFresh-Teil: **70,9 l** / Gefrierteil: **54 l**
Geräusch-Schallleistung / Geräusch-Klasse:	**32 dB(A) / B SuperSilent**
Sortimentsklasse:	**2**
Klimaklasse:	**SN-T (+10 °C bis +43 °C)**
Nischenmaße in cm (H / B / T):	**177,2 - 178,8 / 56 - 57 / mind. 55,0**

Bio Fresh | Duo Cooling | Smart Frost | Super Cool | Super Frost | Super Silent | Touch Display | Vario Space | Smart Device ready | LED

178



Steuerung
- LC-Display monochrom, Touch-Elektronik
- Digitale Temperaturanzeige für das Kühl- und Gefrierteil
- SmartDeviceBox: als optionales Zubehör
- Alarm bei Störung: optisch und akustisch
- Türalarm: optisch und akustisch

Kühl-(und BioFresh-)Teil
- PowerCooling mit FreshAir-Aktivkohlefilter
- Abstellborde Kunststoff, Eierablage, FlexCube
- GlassLine-Abstellflächen: 5, davon teilbar: 1
- Integrierte Flaschenablage
- BioFresh-Safes: 2, Fruit & Vegetable-Safes: 1, Meat & Dairy-Safes: 1
- LED-Deckenbeleuchtung

Gefrierteil ****
- Schubfächer: 2, VarioSpace
- Eiswürfelschale
- Lagerzeit bei Störung: 9,00 h
- Gefriervermögen in 24 h: 4,00 kg
- Ablagen aus Sicherheitsglas

Weitere Ausstattungsvorteile
- Höhenverstellbare Stellfüße vorne
- Türanschlag: rechts wechselbar
- Wechselbare Türdichtung

1.899 €

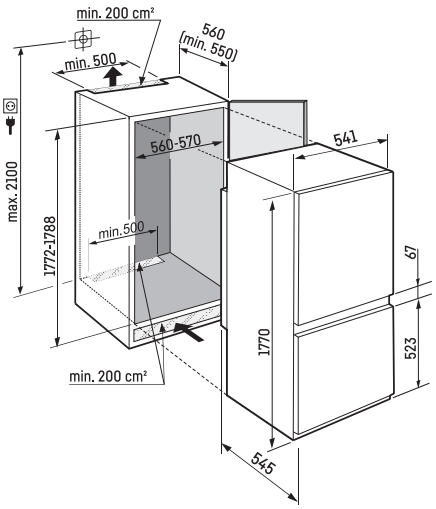

Datenblatt

Achtung:
Schlepptüre-Montage

[1] Gemäß Verordnung EU 2019/2016 bilden wir das Gesamtvolumen als ganze Zahl (abgerundet) und das Volumen der Tiefkühl- und Frischhaltefächer mit einer Stelle nach dem Komma ab.

ICc 5123

Plus

Türmontage / Bauform:	**Festtür / integrierbares Einbaugerät**
Energieeffizienzklasse:	A–G: C
Energieverbrauch Jahr/24 h:	**146 / 0,400 kWh**
Gesamtvolumen [1]:	**264 l**
Volumen:	Kühlteil: **183,3 l** / Gefrierteil: **81 l**
Geräusch-Schallleistung / Geräusch-Klasse:	**33 dB(A) / B SuperSilent**
Sortimentsklasse:	**2**
Klimaklasse:	**SN-T (+10 °C bis +43 °C)**
Nischenmaße in cm (H / B / T):	**177,2 - 178,8 / 56 - 57 / mind. 55,0**

Easy Fresh · Duo Cooling · Smart Frost · Super Cool · Super Frost · Soft System · Super Silent · Touch Display · Vario Space · Smart Device ready · LED · Vario Safe

178



Steuerung
- LC-Display monochrom, Touch-Elektronik
- Digitale Temperaturanzeige für das Kühl- und Gefrierteil
- SmartDeviceBox: als optionales Zubehör
- Alarm bei Störung: optisch und akustisch
- Türalarm: optisch und akustisch

Kühl-(und BioFresh-)Teil
- PowerCooling mit FreshAir-Aktivkohlefilter
- Abstellborde Kunststoff, Eierablage, FlexCube
- GlassLine-Abstellflächen: 5, davon teilbar: 1
- VarioSafe
- 3er-Flaschenablage
- EasyFresh-Safes: 1 mit integrierter Schubfachausführung
- LED-Deckenbeleuchtung

Gefrierteil ****
- Schubfächer: 3, VarioSpace
- Eiswürfelschale
- Lagerzeit bei Störung: 11,00 h
- Gefriervermögen in 24 h: 6,00 kg
- Ablagen aus Sicherheitsglas

Weitere Ausstattungsvorteile
- Höhenverstellbare Stellfüße vorne
- Türanschlag: rechts wechselbar
- Wechselbare Türdichtung

1.469 €

Maximales Gewicht je Möbeltür:
Kühlteil: 18 kg
Gefrierteil: 12 kg

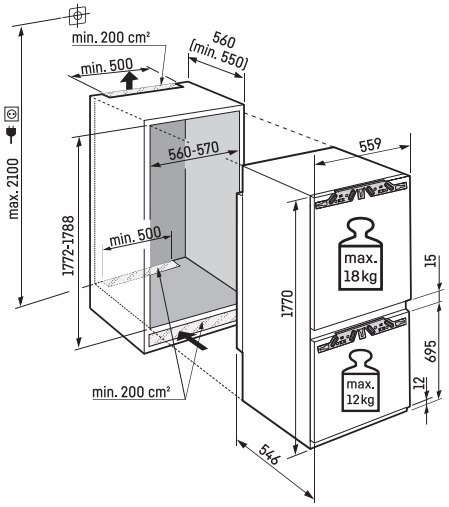

Datenblatt

Achtung:
Möbeltürmontage auf der Gerätetür (Festtürmontage). Keine Möbelscharniere erforderlich.

ICNc 5103

Pure

Türmontage / Bauform:	**Festtür / integrierbares Einbaugerät**
Energieeffizienzklasse:	A–G: **C**
Energieverbrauch Jahr/24 h:	**145 / 0,397 kWh**
Gesamtvolumen [1]:	**253 l**
Volumen:	Kühlteil: **183,3 l** / Gefrierteil: **70 l**
Geräusch-Schallleistung / Geräusch-Klasse:	**33 dB(A) / B SuperSilent**
Sortimentsklasse:	**1**
Klimaklasse:	**SN-T (+10 °C bis +43 °C)**
Nischenmaße in cm (H / B / T):	**177,2 - 178,8 / 56 - 57 / mind. 55,0**

Easy Fresh · Duo Cooling · No Frost · Super Cool · Super Frost · Super Silent · Touch Display · Vario Space · Smart Device ready · LED



Steuerung
- LC-Display monochrom, Touch-Elektronik
- Digitale Temperaturanzeige für das Kühl- und Gefrierteil
- SmartDeviceBox: als optionales Zubehör
- Alarm bei Störung: optisch und akustisch
- Türalarm: optisch und akustisch

Kühl-(und BioFresh-)Teil
- PowerCooling mit FreshAir-Aktivkohlefilter
- Abstellborde Kunststoff, Eierablage
- GlassLine-Abstellflächen: 4
- EasyFresh-Safes: 1 mit integrierter Schubfachausführung
- LED-Deckenbeleuchtung

Gefrierteil ****
- Schubfächer: 3, VarioSpace
- Lagerzeit bei Störung: 9,00 h
- Gefriervermögen in 24 h: 6,00 kg
- Ablagen aus Sicherheitsglas

Weitere Ausstattungsvorteile
- Höhenverstellbare Stellfüße vorne
- Türanschlag: rechts wechselbar
- Wechselbare Türdichtung

1.449 €

Schließdämpfer als Zubehör nachrüstbar (2x benötigt), Art.-Nr. 9096 985
59,90 €

Maximales Gewicht je Möbeltür:
Kühlteil: 18 kg
Gefrierteil: 12 kg

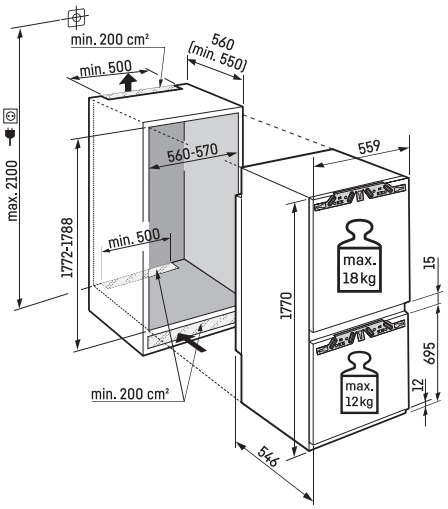

Datenblatt

Achtung:
Möbeltürmontage auf der Gerätetür (Festtürmontage). Keine Möbelscharniere erforderlich.

[1] Gemäß Verordnung EU 2019/2016 bilden wir das Gesamtvolumen als ganze Zahl (abgerundet) und das Volumen der Tiefkühl- und Frischhaltefächer mit einer Stelle nach dem Komma ab.

ICNe 5103

Pure

Türmontage / Bauform:	**Festtür / integrierbares Einbaugerät**
Energieeffizienzklasse:	A–G: **E**
Energieverbrauch Jahr/24 h:	**227 / 0,621 kWh**
Gesamtvolumen [1]:	**253 l**
Volumen:	Kühlteil: **183,3 l** / Gefrierteil: **70 l**
Geräusch-Schallleistung / Geräusch-Klasse:	**34 dB(A) / B SuperSilent**
Sortimentsklasse:	**1**
Klimaklasse:	**SN-T (+10 °C bis +43 °C)**
Nischenmaße in cm (H / B / T):	**177,2 - 178,8 / 56 - 57 / mind. 55,0**

Easy Fresh · Duo Cooling · No Frost · Super Cool · Super Frost · Super Silent · Touch Display · Vario Space · Smart Device ready · LED



Steuerung
- LC-Display monochrom, Touch-Elektronik
- Digitale Temperaturanzeige für das Kühl- und Gefrierteil
- SmartDeviceBox: als optionales Zubehör
- Alarm bei Störung: optisch und akustisch
- Türalarm: optisch und akustisch

Kühl-(und BioFresh-)Teil
- PowerCooling mit FreshAir-Aktivkohlefilter
- Abstellborde Kunststoff, Eierablage
- GlassLine-Abstellflächen: 4
- EasyFresh-Safes: 1 mit integrierter Schubfachausführung
- LED-Deckenbeleuchtung

Gefrierteil ****
- Schubfächer: 3, VarioSpace
- Lagerzeit bei Störung: 9,00 h
- Gefriervermögen in 24 h: 6,00 kg
- Ablagen aus Sicherheitsglas

Weitere Ausstattungsvorteile
- Höhenverstellbare Stellfüße vorne
- Türanschlag: rechts wechselbar
- Wechselbare Türdichtung

1.299 €

Schließdämpfer als Zubehör nachrüstbar (2x benötigt), Art.-Nr. 9096 985
59,90 €

Maximales Gewicht je Möbeltür:
Kühlteil: 18 kg
Gefrierteil: 12 kg

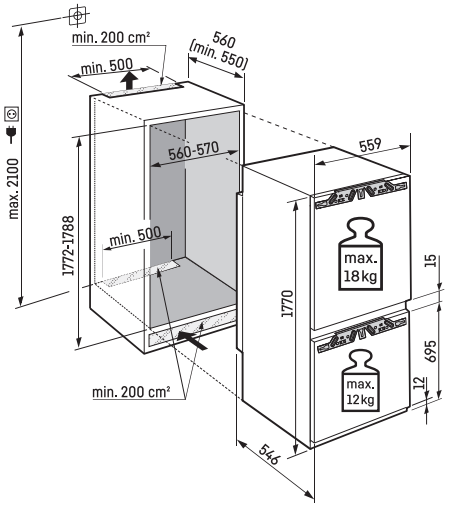

Datenblatt

Achtung:
Möbeltürmontage auf der Gerätetür (Festtürmontage). Keine Möbelscharniere erforderlich.

ICNSd 5103

Pure

Türmontage / Bauform:	**Schlepptür / integrierbares Einbaugerät**
Energieeffizienzklasse:	A–G: **D**
Energieverbrauch Jahr/24 h:	**181 / 0,495 kWh**
Gesamtvolumen [1]:	**253 l**
Volumen:	Kühlteil: **183,3 l** / Gefrierteil: **70 l**
Geräusch-Schallleistung / Geräusch-Klasse:	**34 dB(A) / B SuperSilent**
Sortimentsklasse:	**1**
Klimaklasse:	**SN-T (+10 °C bis +43 °C)**
Nischenmaße in cm (H / B / T):	**177,2 - 178,8 / 56 - 57 / mind. 55,0**

Easy Fresh · Duo Cooling · No Frost · Super Cool · Super Frost · Super Silent · Touch Display · Vario Space · Smart Device ready · LED

178



Steuerung
- LC-Display monochrom, Touch-Elektronik
- Digitale Temperaturanzeige für das Kühl- und Gefrierteil
- SmartDeviceBox: als optionales Zubehör
- Alarm bei Störung: optisch und akustisch
- Türalarm: optisch und akustisch

Kühl-(und BioFresh-)Teil
- PowerCooling mit FreshAir-Aktivkohlefilter
- Abstellborde Kunststoff, Eierablage
- GlassLine-Abstellflächen: 4
- EasyFresh-Safes: 1 mit integrierter Schubfachausführung
- LED-Deckenbeleuchtung

Gefrierteil ****
- Schubfächer: 3, VarioSpace
- Lagerzeit bei Störung: 9,00 h
- Gefriervermögen in 24 h: 6,00 kg
- Ablagen aus Sicherheitsglas

Weitere Ausstattungsvorteile
- Höhenverstellbare Stellfüße vorne
- Türanschlag: rechts wechselbar
- Wechselbare Türdichtung

1.349 €

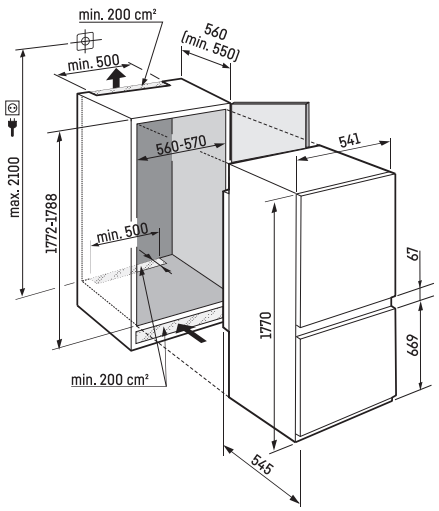

Datenblatt

Achtung:
Schlepptüre-Montage

[1] Gemäß Verordnung EU 2019/2016 bilden wir das Gesamtvolumen als ganze Zahl (abgerundet) und das Volumen der Tiefkühl- und Frischhaltefächer mit einer Stelle nach dem Komma ab.

ICd 5103

Pure

Türmontage / Bauform:	**Festtür / integrierbares Einbaugerät**
Energieeffizienzklasse:	A–G D
Energieverbrauch Jahr/24 h:	**183 / 0,501 kWh**
Gesamtvolumen [1]:	**264 l**
Volumen:	Kühlteil: **183,3 l** / Gefrierteil: **81 l**
Geräusch-Schallleistung / Geräusch-Klasse:	**33 dB(A) / B SuperSilent**
Sortimentsklasse:	**1**
Klimaklasse:	**SN-T (+10 °C bis +43 °C)**
Nischenmaße in cm (H / B / T):	**177,2 - 178,8 / 56 - 57 / mind. 55,0**

Easy Fresh · Duo Cooling · Smart Frost · Super Cool · Super Frost · Super Silent · Touch Display · Vario Space · Smart Device ready · LED



Steuerung
- LC-Display monochrom, Touch-Elektronik
- Digitale Temperaturanzeige für das Kühl- und Gefrierteil
- SmartDeviceBox: als optionales Zubehör
- Alarm bei Störung: optisch und akustisch
- Türalarm: optisch und akustisch

Kühl-(und BioFresh-)Teil
- PowerCooling mit FreshAir-Aktivkohlefilter
- Abstellborde Kunststoff, Eierablage
- GlassLine-Abstellflächen: 4
- EasyFresh-Safes: 1 mit integrierter Schubfachausführung
- LED-Deckenbeleuchtung

Gefrierteil ✱✱✱✱
- Schubfächer: 3, VarioSpace
- Lagerzeit bei Störung: 11,00 h
- Gefriervermögen in 24 h: 6,00 kg
- Ablagen aus Sicherheitsglas

Weitere Ausstattungsvorteile
- Höhenverstellbare Stellfüße vorne
- Türanschlag: rechts wechselbar
- Wechselbare Türdichtung

1.149 €

Schließdämpfer als Zubehör nachrüstbar (2x benötigt), Art.-Nr. 9096 985
59,90 €

Maximales Gewicht je Möbeltür:
Kühlteil: 18 kg
Gefrierteil: 12 kg

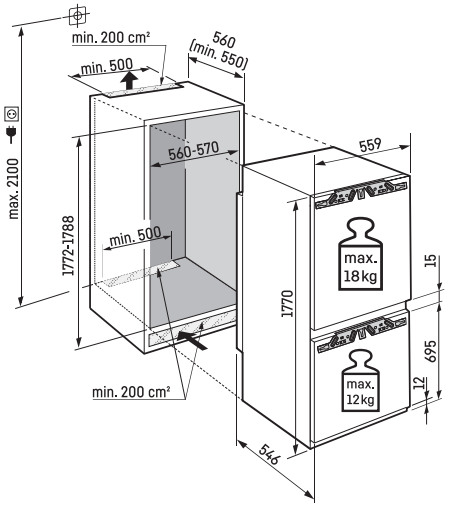

Datenblatt

Achtung:
Möbeltürmontage auf der Gerätetür (Festtürmontage). Keine Möbelscharniere erforderlich.

ICSe 5103

Pure

Türmontage / Bauform:	**Schlepptür / integrierbares Einbaugerät**
Energieeffizienzklasse:	A–G: **E**
Energieverbrauch Jahr/24 h:	**228 / 0,624 kWh**
Gesamtvolumen [1]:	**264 l**
Volumen:	Kühlteil: **183,3 l** / Gefrierteil: **81 l**
Geräusch-Schallleistung / Geräusch-Klasse:	**34 dB(A) / B SuperSilent**
Sortimentsklasse:	**1**
Klimaklasse:	**SN-T (+10 °C bis +43 °C)**
Nischenmaße in cm (H / B / T):	**177,2 - 178,8 / 56 - 57 / mind. 55,0**

Easy Fresh · Duo Cooling · Smart Frost · Super Cool · Super Frost · Super Silent · Touch Display · Vario Space · Smart Device ready · LED

178



Steuerung
- LC-Display monochrom, Touch-Elektronik
- Digitale Temperaturanzeige für das Kühl- und Gefrierteil
- SmartDeviceBox: als optionales Zubehör
- Alarm bei Störung: optisch und akustisch
- Türalarm: optisch und akustisch

Kühl-(und BioFresh-)Teil
- PowerCooling mit FreshAir-Aktivkohlefilter
- Abstellborde Kunststoff, Eierablage
- GlassLine-Abstellflächen: 4
- EasyFresh-Safes: 1 mit integrierter Schubfachausführung
- LED-Deckenbeleuchtung

Gefrierteil ****
- Schubfächer: 3, VarioSpace
- Lagerzeit bei Störung: 11,00 h
- Gefriervermögen in 24 h: 6,00 kg
- Ablagen aus Sicherheitsglas

Weitere Ausstattungsvorteile
- Höhenverstellbare Stellfüße vorne
- Türanschlag: rechts wechselbar
- Wechselbare Türdichtung

1.099 €

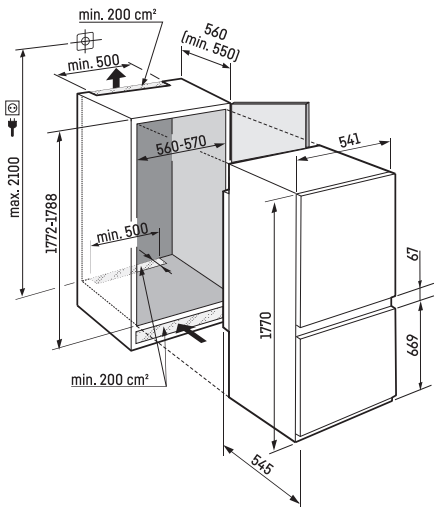

Datenblatt

Achtung:
Schlepptüre-Montage

[1] Gemäß Verordnung EU 2019/2016 bilden wir das Gesamtvolumen als ganze Zahl (abgerundet) und das Volumen der Tiefkühl- und Frischhaltefächer mit einer Stelle nach dem Komma ab.

ICSd 5102

Pure

178

Türmontage / Bauform:	**Schlepptür / integrierbares Einbaugerät**
Energieeffizienzklasse:	A–G D
Energieverbrauch Jahr/24 h:	**159 / 0,435 kWh**
Gesamtvolumen [1]:	**266 l**
Volumen:	Kühlteil: **211,7 l** / Gefrierteil: **54 l**
Geräusch-Schallleistung / Geräusch-Klasse:	**33 dB(A) / B SuperSilent**
Sortimentsklasse:	**1**
Klimaklasse:	**SN-ST (+10 °C bis +38 °C)**
Nischenmaße in cm (H / B / T):	**177,2 - 178,8 / 56 - 57 / mind. 55,0**

Easy Fresh | Duo Cooling | Smart Frost | Super Cool | Super Frost | Super Silent | Touch Display | Vario Space | Smart Device ready | LED



Steuerung
- LC-Display monochrom, Touch-Elektronik
- Digitale Temperaturanzeige für das Kühl- und Gefrierteil
- SmartDeviceBox: als optionales Zubehör
- Alarm bei Störung: optisch und akustisch
- Türalarm: optisch und akustisch

Kühl-(und BioFresh-)Teil
- PowerCooling mit FreshAir-Aktivkohlefilter
- Abstellborde Kunststoff, Eierablage
- GlassLine-Abstellflächen: 6
- EasyFresh-Safes: 1 mit integrierter Schubfachausführung
- LED-Deckenbeleuchtung

Gefrierteil ****
- Schubfächer: 2, VarioSpace
- Eiswürfelschale
- Lagerzeit bei Störung: 9,00 h
- Gefriervermögen in 24 h: 4,00 kg
- Ablagen aus Sicherheitsglas

Weitere Ausstattungsvorteile
- Höhenverstellbare Stellfüße vorne
- Türanschlag: rechts wechselbar
- Wechselbare Türdichtung

1.199 €

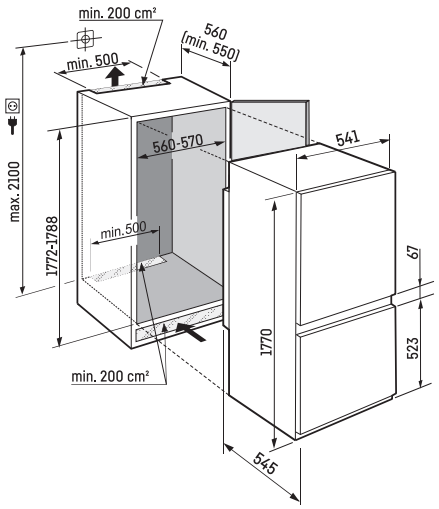

Datenblatt

Achtung:
Schlepptüre-Montage



IRBbsci 5170 △ Peak-Serie

Kühlschränke



Serienübersicht



○ Pure-Serie



◊ Plus-Serie



⬡ Prime-Serie



△ Peak-Serie

	○ Pure-Serie	◇ Plus-Serie	⬡ Prime-Serie	△ Peak-Serie
Frischetechnologie	EasyFresh auf Teleskopauszügen *	EasyFresh auf Teleskopauszügen *	EasyFresh	
		BioFresh auf Teleskopauszügen	BioFresh **mit SoftTelescopic**	**BioFresh Professional** mit SoftTelescopic
				HydroBreeze
				Fish & Seafood-Safe *
	FreshAir-Filter	FreshAir-Filter	FreshAir-Filter	FreshAir-Filter
Komfort und Flexibilität		**teilbare Glasplatte**	teilbare Glasplatte	teilbare Glasplatte
		SoftSystem-Schließdämpfung	SoftSystem-Schließdämpfung	SoftSystem-Schließdämpfung
		VarioSafe *	VarioSafe *	VarioSafe
			VarioBoxen *	VarioBoxen
			Butterdose	Butterdose
	Eierabsteller	Eierabsteller	**variabler** Eierabsteller	variabler Eierabsteller
		Flaschenablage	Flaschenablage	Flaschenablage
		Eiswürfelschale	Eiswürfelschale **mit Deckel**	Eiswürfelschale mit Deckel
		FlexSystem		
				AutoDoor
				OpenStage-Schubfächer
Design	Decken- oder Seiten-beleuchtung Kühlteil	Decken- oder Seiten-beleuchtung Kühlteil	**LightTower**	LightTower
			Beleuchtung BioFresh-Safe	Beleuchtung BioFresh-Safe
				Beleuchtung Ventilator
	transparentes Glas	transparentes Glas	**satiniertes Glas**	satiniertes Glas
	Touch-Display	Touch-Display	**Touch & Swipe-Display**	Touch & Swipe-Display
Connectivity (SmartDeviceBox)	nachrüstbar	nachrüstbar oder **integriert („i"-Modelle)**	**integriert** („i"-Modelle)	integriert („i"-und **AutoDoor-Modelle**)
Wasser				**InfinitySpring**

Differenzierende Ausstattungen sind bei der nächsthöheren Serie **hervorgehoben**.

Oben genannte Serienausstattungen können modellabhängig variieren, insbesondere die mit * gekennzeichneten. Die Details finden Sie in der Modellbeschreibung.


BioFresh Professional 0°C
Bio
Fresh
Professional
Hydro
Breeze

Ausstattungsvorteile



BioFresh Professional

Kühlen wie Profis: Der kalte HydroBreeze-Nebel bei knapp über 0 °C gibt Obst und Gemüse den Extra-Kick für längere Haltbarkeit und sorgt für einen optischen Wow-Effekt bei jeder Türöffnung. Im Fish & Seafood-Safe bei – 2 °C lagern Fisch und Meeresfrüchte deutlich länger.



BioFresh

BioFresh garantiert das perfekte Klima für superlange Frische. Bei einer Temperatur knapp über 0 °C und der idealen Luftfeuchtigkeit behalten frische Lebensmittel ihre gesunden Vitamine und Mineralstoffe deutlich länger im Vergleich zum normalen Kühlteil.



EasyFresh

Der Garant für Marktfrische ist unser EasyFresh-Safe. Ob unverpacktes Obst, Gemüse oder Früchte: Hier lagert alles ideal. Durch die Lebensmittel erhöht sich dank dichtem Verschluss die Luftfeuchtigkeit im Safe. So bleiben die Lebensmittel lange frisch.



LED-Beleuchtung

Für eine schnelle Übersicht im Kühlschrank: Dank der beidseitigen LED-Seitenbeleuchtung sind alle Lebensmittel jederzeit im Blick. Die LEDs sind so positioniert, dass ein großer Kühlschrank auch mit Lebensmitteln darin beleuchtet wird. Und weil die LEDs bündig in die Seitenwände integriert sind, bleibt die wertvolle Nutzfläche komplett erhalten.



VarioSafe

Ob Joghurtbecher, Marmeladengläser oder Tuben – für solche kleinteiligen Lebensmittel wünscht man sich einen übersichtlichen Platz. Im Liebherr gibt es ihn: den VarioSafe. Er schafft nicht nur Ordnung, sondern ist auch sehr variabel. Man platziert den zweistufig höhenverstellbaren VarioSafe im Kühlschrank einfach da, wo es am besten passt.



SoftTelescopic

Es ist eine Freude die BioFresh-Safes zu öffnen: Nicht nur wegen der frischen Lebensmittel – sondern auch, weil das Öffnen so leicht und das Schließen fast selbstständig und gedämpft von statten geht. Dafür sorgen die Teleskopschienen, auf denen die Safes sanft entgegenkommen. Und weil diese voll ausfahren, hat man den besten Überblick über den Inhalt.

Die gezeigten Ausstattungs-Details sind modellabhängig, es gilt die Beschreibung beim jeweiligen Modell.

IRBAc 5190

Peak

178



mit Linksanschlag: IRBAc 5190 -617	mit Rechtsanschlag: IRBAc 5190 -001
Energieeffizienzklasse:	C
Energieverbrauch Jahr/24 h:	**100 / 0,274 kWh**
Gesamtvolumen [1]:	**296 l**
Volumen:	Kühlteil: **198,1 l** / BioFresh-Teil: **97,9 l**
Geräusch-Schallleistung / Geräusch-Klasse:	**32 dB(A) / B SuperSilent**
Sortimentsklasse:	**3**
Klimaklasse:	**SN-T (+10 °C bis +43 °C)**
Nischenmaße in cm (H / B / T):	**177,7 - 179,3 / 56 - 57 / mind. 55,0**

Bio Fresh Professional · Hydro Breeze · Super Cool · Light Tower · Infinity Spring · Auto Door · Soft System · Super Silent · Touch & Swipe Display · Smart Device · Glass & Steel Interior · Soft Telescopic Rails · Fresh Air · LED · Vario Safe

Steuerung
- 2,4“ TFT-Display farbig
- Digitale Temperaturanzeige für das Kühl- und BioFresh-Teil
- SmartDeviceBox inklusive
- Alarm bei Störung: optisch und akustisch
- Türalarm: optisch und akustisch

Kühl-(und BioFresh-)Teil
- PowerCooling mit FreshAir-Aktivkohlefilter und Ambilight
- GlassLine-Abstellborde, VarioBoxen ausziehbar, Variable Eierablage, Butterdose
- GlassLine-Abstellflächen: 7, davon teilbar: 1
- VarioSafe
- Integrierte Flaschenablage
- LED-BioFresh-Beleuchtung
- BioFresh-Safes: 3, mit SoftTelescopic, Fruit & Vegetable-Safes: 2, mit HydroBreeze: 1, Meat & Dairy-Safes: 1, FlexSystem: 1
- InfinitySpring mit Festwasseranschluss 3/4“
- beidseitiges Lichtpanel

Weitere Ausstattungsvorteile
- Höhenverstellbare Stellfüße vorne
- Wechselbare Türdichtung
- Rückwand und Türpanel mit SmartSteel-Look

3.799 €

! Bitte richtigen Türanschlag bestellen, da bei Falschbestellung nur durch Werkskundendienst wechselbar.

Maximales Gewicht je Möbeltür:
Kühlteil: 26 kg

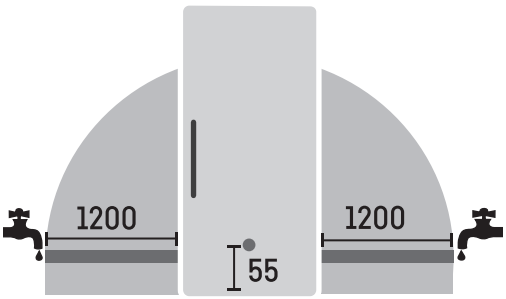

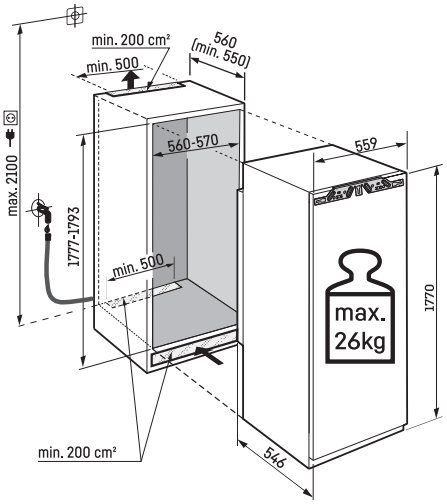

Datenblatt

Achtung:
Möbeltürmontage auf der Gerätetür (Festtürmontage). Keine Möbelscharniere erforderlich.

2-Meter-Schlauch (mit Aqua-Stop) bereits im Lieferumfang enthalten. 3-Meter-Panzerflexschlauch als Zubehör erhältlich.

[1] Gemäß Verordnung EU 2019/2016 bilden wir das Gesamtvolumen als ganze Zahl (abgerundet) und das Volumen der Tiefkühl- und Frischhaltefächer mit einer Stelle nach dem Komma ab.

IRBAc 5171

Peak

178



mit Linksanschlag: IRBAc 5171 -617	mit Rechtsanschlag: IRBAc 5171 -001
Energieeffizienzklasse:	C
Energieverbrauch Jahr/24 h:	**131 / 0,358 kWh**
Gesamtvolumen [1]:	**276 l**
Volumen:	Kühlteil: **151,6 l** / BioFresh-Teil: **97,9 l** / Gefrierteil: **27 l**
Geräusch-Schallleistung / Geräusch-Klasse:	**33 dB(A) / B SuperSilent**
Sortimentsklasse:	**3**
Klimaklasse:	**SN-T (+10 °C bis +43 °C)**
Nischenmaße in cm (H / B / T):	**177,7 - 179,3 / 56 - 57 / mind. 55,0**

Bio Fresh Professional · Hydro Breeze · Super Cool · Light Tower · Auto Door · Soft System · Super Silent · Touch & Swipe Display · Smart Device · Glass & Steel Interior · Soft Telescopic Rails · Fresh Air · LED · Vario Safe

Steuerung
- 2,4“ TFT-Display farbig
- Digitale Temperaturanzeige für das Kühl- und BioFresh-Teil
- SmartDeviceBox inklusive
- Alarm bei Störung: optisch und akustisch
- Türalarm: optisch und akustisch

Kühl-(und BioFresh-)Teil
- PowerCooling mit FreshAir-Aktivkohlefilter und Ambilight
- GlassLine-Abstellborde, VarioBoxen ausziehbar, Variable Eierablage, Butterdose
- GlassLine-Abstellflächen: 5, davon teilbar: 1
- VarioSafe
- Integrierte Flaschenablage
- LED-BioFresh-Beleuchtung
- BioFresh-Safes: 3, mit SoftTelescopic, Fruit & Vegetable-Safes: 2, mit HydroBreeze: 1, Meat & Dairy-Safes: 1, FlexSystem: 1
- beidseitiges Lichtpanel

Gefrierteil ****
- 4-Sterne-Gefrierfach, Türanschlag: wechselbar
- Eiswürfelschale mit Deckel
- Lagerzeit bei Störung: 14,00 h
- Gefriervermögen in 24 h: 2,00 kg

Weitere Ausstattungsvorteile
- Höhenverstellbare Stellfüße vorne
- Wechselbare Türdichtung
- Rückwand und Türpanel mit SmartSteel-Look

3.599 €

AutoDoor

Bitte richtigen Türanschlag bestellen, da bei Falschbestellung nur durch Werkskundendienst wechselbar.

Maximales Gewicht je Möbeltür:
Kühlteil: 26 kg

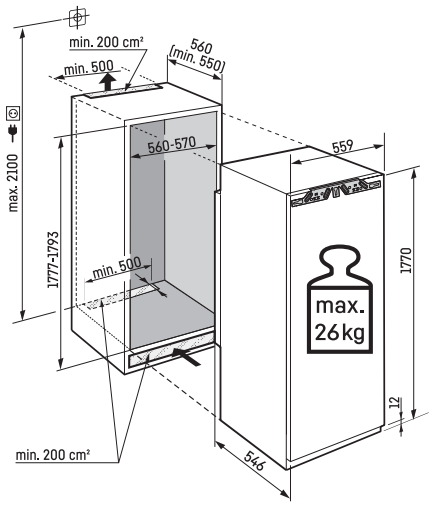

Datenblatt

Achtung:
Möbeltürmontage auf der Gerätetür (Festtürmontage). Keine Möbelscharniere erforderlich.

IRBPci 5170

Peak

Türmontage / Bauform:	**Festtür / integrierbares Einbaugerät**
Energieeffizienzklasse:	A–G C
Energieverbrauch Jahr/24 h:	**100 / 0,274 kWh**
Gesamtvolumen [1]:	**297 l**
Volumen:	Kühlteil: **199 l** / BioFresh-Teil: **98,4 l**
Geräusch-Schallleistung / Geräusch-Klasse:	**31 dB(A) / B SuperSilent**
Sortimentsklasse:	**3**
Klimaklasse:	**SN-T (+10 °C bis +43 °C)**
Nischenmaße in cm (H / B / T):	**177,2 - 178,8 / 56 - 57 / mind. 55,0**

Bio Fresh | Super Cool | Open Stage | Glass & Steel Interior | Light Tower | Soft System | Soft Telescopic Rails | Super Silent | Touch & Swipe Display | Smart Device | Fresh Air | LED



Steuerung
- 2,4“ TFT-Display farbig
- Digitale Temperaturanzeige für das Kühl- und BioFresh-Teil
- SmartDeviceBox inklusive
- Alarm bei Störung: optisch und akustisch
- Türalarm: optisch und akustisch

Kühl-(und BioFresh-)Teil
- PowerCooling mit FreshAir-Aktivkohlefilter und Ambilight
- Variable Eierablage, Butterdose
- GlassLine-Abstellflächen: 6
- Integrierte Flaschenablage
- LED-BioFresh-Beleuchtung
- BioFresh-Safes: 3, mit SoftTelescopic, Fruit & Vegetable-Safes: 2, Meat & Dairy-Safes: 1, FlexSystem: 1
- beidseitiges Lichtpanel

Weitere Ausstattungsvorteile
- Höhenverstellbare Stellfüße vorne
- Türanschlag: rechts wechselbar
- Wechselbare Türdichtung
- Rückwand und Türpanel mit SmartSteel-Look

3.099 €

Maximales Gewicht je Möbeltür:
Kühlteil: 26 kg

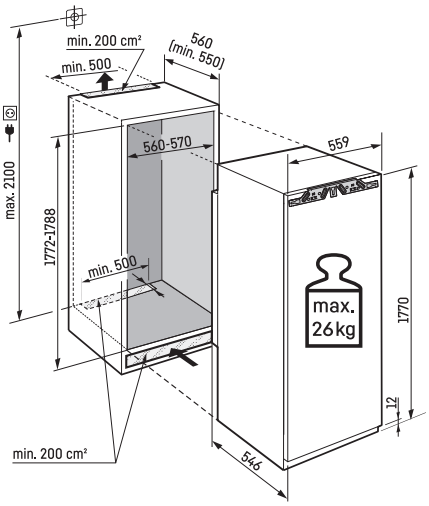

Datenblatt

Achtung:
Möbeltürmontage auf der Gerätetür (Festtürmontage). Keine Möbelscharniere erforderlich.

[1] Gemäß Verordnung EU 2019/2016 bilden wir das Gesamtvolumen als ganze Zahl (abgerundet) und das Volumen der Tiefkühl- und Frischhaltefächer mit einer Stelle nach dem Komma ab.

IRBci 5180

Peak

Türmontage / Bauform:	**Festtür / integrierbares Einbaugerät**
Energieeffizienzklasse:	A–G C
Energieverbrauch Jahr/24 h:	**100 / 0,274 kWh**
Gesamtvolumen [1]:	**296 l**
Volumen:	Kühlteil: **198,1 l** / BioFresh-Teil: **97,9 l**
Geräusch-Schallleistung / Geräusch-Klasse:	**32 dB(A) / B SuperSilent**
Sortimentsklasse:	**3**
Klimaklasse:	**SN-T (+10 °C bis +43 °C)**
Nischenmaße in cm (H / B / T):	**177,2 - 178,8 / 56 - 57 / mind. 55,0**

Bio Fresh Professional · Hydro Breeze · Super Cool · Light Tower · Infinity Spring · Soft System · Super Silent · Touch & Swipe Display · Smart Device · Glass & Steel Interior · Soft Telescopic Rails · Fresh Air · LED · Vario Safe



Steuerung
- 2,4“ TFT-Display farbig
- Digitale Temperaturanzeige für das Kühl- und BioFresh-Teil
- SmartDeviceBox inklusive
- Alarm bei Störung: optisch und akustisch
- Türalarm: optisch und akustisch

Kühl-(und BioFresh-)Teil
- PowerCooling mit FreshAir-Aktivkohlefilter und Ambilight
- GlassLine-Abstellborde, VarioBoxen ausziehbar, Variable Eierablage, Butterdose
- GlassLine-Abstellflächen: 7, davon teilbar: 1
- VarioSafe
- Integrierte Flaschenablage
- LED-BioFresh-Beleuchtung
- BioFresh-Safes: 3, mit SoftTelescopic, Fruit & Vegetable-Safes: 2, mit HydroBreeze: 1, Meat & Dairy-Safes: 1, FlexSystem: 1
- InfinitySpring mit Festwasseranschluss 3/4“
- beidseitiges Lichtpanel

Weitere Ausstattungsvorteile
- Höhenverstellbare Stellfüße vorne
- Türanschlag: rechts wechselbar
- Wechselbare Türdichtung
- Rückwand und Türpanel mit SmartSteel-Look

2.999 €

Maximales Gewicht je Möbeltür:
Kühlteil: 26 kg

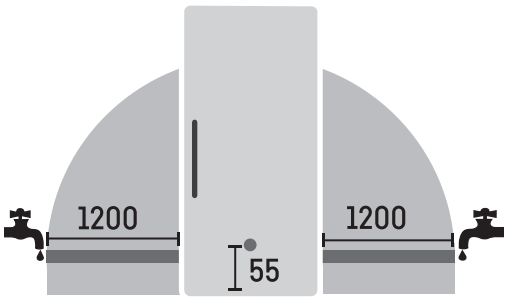

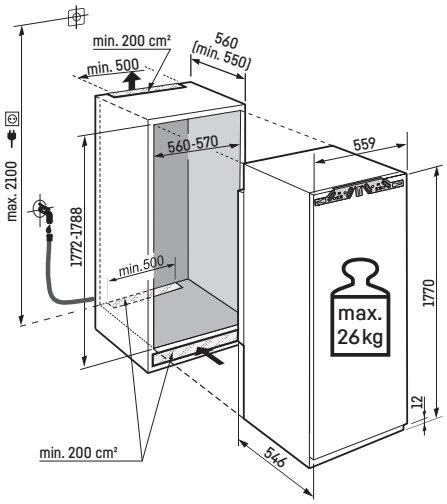

Datenblatt

Achtung:
Möbeltürmontage auf der Gerätetür (Festtürmontage). Keine Möbelscharniere erforderlich.

2-Meter-Schlauch (mit Aqua-Stop) bereits im Lieferumfang enthalten.
3-Meter-Panzerflexschlauch als Zubehör erhältlich.

IRBdi 5170

Peak

Türmontage / Bauform:	**Festtür / integrierbares Einbaugerät**
Energieeffizienzklasse:	A–G: **D**
Energieverbrauch Jahr/24 h:	**124 / 0,339 kWh**
Gesamtvolumen [1]:	**293 l**
Volumen:	Kühlteil: **198,1 l** / BioFresh-Teil: **95,2 l**
Geräusch-Schallleistung / Geräusch-Klasse:	**29 dB(A) / A UltraSilent**
Sortimentsklasse:	**3**
Klimaklasse:	**SN-T (+10 °C bis +43 °C)**
Nischenmaße in cm (H / B / T):	**177,2 - 178,8 / 56 - 57 / mind. 55,0**

Bio Fresh Professional · Hydro Breeze · Fish & Seafood · Super Cool · Light Tower · Soft System · Ultra Silent · Touch & Swipe Display · Smart Device · Glass & Steel Interior · Soft Telescopic Rails · Fresh Air · LED · Vario Safe

178



Steuerung
- 2,4“ TFT-Display farbig
- Digitale Temperaturanzeige für das Kühl- und BioFresh-Teil
- SmartDeviceBox inklusive
- Alarm bei Störung: optisch und akustisch
- Türalarm: optisch und akustisch

Kühl-(und BioFresh-)Teil
- PowerCooling mit FreshAir-Aktivkohlefilter und Ambilight
- GlassLine-Abstellborde, VarioBoxen ausziehbar, Variable Eierablage, Butterdose
- GlassLine-Abstellflächen: 7, davon teilbar: 1
- VarioSafe
- Integrierte Flaschenablage
- LED-BioFresh-Beleuchtung
- BioFresh-Safes: 3, mit SoftTelescopic, Fruit & Vegetable-Safes: 1, mit HydroBreeze: 1, Fish & Seafood-Safes: 1, Meat & Dairy-Safes: 1, FlexSystem: 1
- beidseitiges Lichtpanel

Weitere Ausstattungsvorteile
- Höhenverstellbare Stellfüße vorne
- Türanschlag: rechts wechselbar
- Wechselbare Türdichtung
- Rückwand und Türpanel mit SmartSteel-Look

2.899 €

Maximales Gewicht je Möbeltür:
Kühlteil: 26 kg

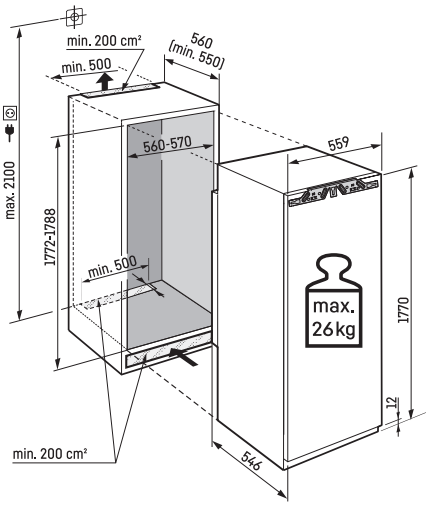

Datenblatt

Achtung:
Möbeltürmontage auf der Gerätetür (Festtürmontage). Keine Möbelscharniere erforderlich.

[1] Gemäß Verordnung EU 2019/2016 bilden wir das Gesamtvolumen als ganze Zahl (abgerundet) und das Volumen der Tiefkühl- und Frischhaltefächer mit einer Stelle nach dem Komma ab.

IRBbsci 5170

Peak

178

Türmontage / Bauform:	**Festtür / integrierbares Einbaugerät**
Energieeffizienzklasse:	A–G: C
Energieverbrauch Jahr/24 h:	**100 / 0,274 kWh**
Gesamtvolumen [1]:	**296 l**
Volumen:	Kühlteil: **198,1 l** / BioFresh-Teil: **97,9 l**
Geräusch-Schallleistung / Geräusch-Klasse:	**32 dB(A) / B SuperSilent**
Sortimentsklasse:	**3**
Klimaklasse:	**SN-T (+10 °C bis +43 °C)**
Nischenmaße in cm (H / B / T):	**177,2 - 178,8 / 56 - 57 / mind. 55,0**

Bio Fresh Professional · Hydro Breeze · Super Cool · Glass & Steel Interior · Light Tower · Soft System · Super Silent · Touch & Swipe Display · Smart Device · Soft Telescopic Rails · Fresh Air · LED · Vario Safe



Steuerung
- 2,4“ TFT-Display farbig
- Digitale Temperaturanzeige für das Kühl- und BioFresh-Teil
- SmartDeviceBox inklusive
- Alarm bei Störung: optisch und akustisch
- Türalarm: optisch und akustisch

Kühl-(und BioFresh-)Teil
- PowerCooling mit FreshAir-Aktivkohlefilter und Ambilight
- VarioBoxen ausziehbar, Variable Eierablage, Butterdose
- GlassLine-Abstellflächen: 7, davon teilbar: 1
- VarioSafe
- Integrierte Flaschenablage
- LED-BioFresh-Beleuchtung
- BioFresh-Safes: 3, mit SoftTelescopic, Fruit & Vegetable-Safes: 2, mit HydroBreeze: 1, Meat & Dairy-Safes: 1, FlexSystem: 1
- beidseitiges Lichtpanel

Weitere Ausstattungsvorteile
- Höhenverstellbare Stellfüße vorne
- Türanschlag: rechts wechselbar
- Wechselbare Türdichtung
- Rückwand und Türpanel in BlackSteel-Look

2.899 €

Maximales Gewicht je Möbeltür:
Kühlteil: 26 kg

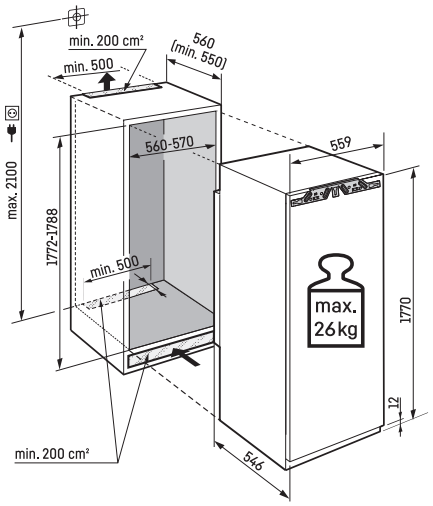

Datenblatt

Achtung:
Möbeltürmontage auf der Gerätetür (Festtürmontage). Keine Möbelscharniere erforderlich.

IRBbsci 5171

Peak

Türmontage / Bauform:	**Festtür / integrierbares Einbaugerät**
Energieeffizienzklasse:	C
Energieverbrauch Jahr/24 h:	**131 / 0,358 kWh**
Gesamtvolumen [1]:	**276 l**
Volumen:	Kühlteil: **151,6 l** / BioFresh-Teil: **97,9 l** / Gefrierteil: **27 l**
Geräusch-Schallleistung / Geräusch-Klasse:	**33 dB(A) / B SuperSilent**
Sortimentsklasse:	**3**
Klimaklasse:	**SN-T (+10 °C bis +43 °C)**
Nischenmaße in cm (H / B / T):	**177,2 - 178,8 / 56 - 57 / mind. 55,0**

Bio Fresh Professional · Hydro Breeze · Super Cool · Glass & Steel Interior · Light Tower · Soft System · Super Silent · Touch & Swipe Display · Smart Device · Soft Telescopic Rails · Fresh Air · LED · Vario Safe

178



Steuerung
- 2,4“ TFT-Display farbig
- Digitale Temperaturanzeige für das Kühl- und BioFresh-Teil
- SmartDeviceBox inklusive
- Alarm bei Störung: optisch und akustisch
- Türalarm: optisch und akustisch

Kühl-(und BioFresh-)Teil
- PowerCooling mit FreshAir-Aktivkohlefilter und Ambilight
- VarioBoxen ausziehbar, Variable Eierablage, Butterdose
- GlassLine-Abstellflächen: 5, davon teilbar: 1
- VarioSafe
- Integrierte Flaschenablage
- LED-BioFresh-Beleuchtung
- BioFresh-Safes: 3, mit SoftTelescopic, Fruit & Vegetable-Safes: 2, mit HydroBreeze: 1, Meat & Dairy-Safes: 1, FlexSystem: 1
- beidseitiges Lichtpanel

Gefrierteil **
- 4-Sterne-Gefrierfach, Türanschlag: wechselbar
- Eiswürfelschale mit Deckel
- Lagerzeit bei Störung: 14,00 h
- Gefriervermögen in 24 h: 2,00 kg

Weitere Ausstattungsvorteile
- Höhenverstellbare Stellfüße vorne
- Türanschlag: rechts wechselbar
- Wechselbare Türdichtung
- Rückwand und Türpanel in BlackSteel-Look

2.949 €

Maximales Gewicht je Möbeltür:
Kühlteil: 26 kg

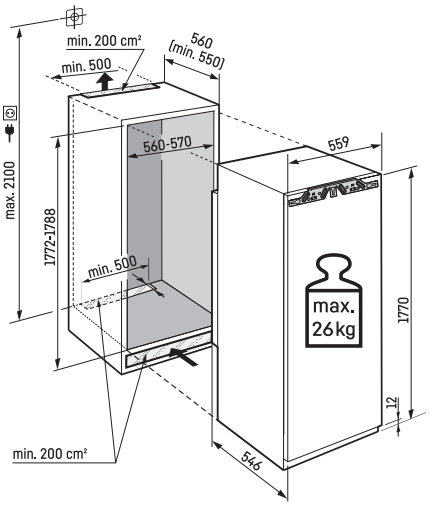

Datenblatt

Achtung:
Möbeltürmontage auf der Gerätetür (Festtürmontage). Keine Möbelscharniere erforderlich.

[1] Gemäß Verordnung EU 2019/2016 bilden wir das Gesamtvolumen als ganze Zahl (abgerundet) und das Volumen der Tiefkühl- und Frischhaltefächer mit einer Stelle nach dem Komma ab.

IRBbi 5150

Prime

Türmontage / Bauform:	**Festtür / integrierbares Einbaugerät**
Energieeffizienzklasse:	A–G B
Energieverbrauch Jahr/24 h:	**80 / 0,219 kWh**
Gesamtvolumen [1]:	**296 l**
Volumen:	Kühlteil: **197,7 l** / BioFresh-Teil: **98,4 l**
Geräusch-Schallleistung / Geräusch-Klasse:	**29 dB(A) / A UltraSilent**
Sortimentsklasse:	**2**
Klimaklasse:	**SN-T (+10 °C bis +43 °C)**
Nischenmaße in cm (H / B / T):	**177,2 - 178,8 / 56 - 57 / mind. 55,0**

10 Jahre Herstellergarantie

Bio Fresh · Super Cool · Light Tower · Soft System · Ultra Silent · Touch & Swipe Display · Smart Device · Glass & Steel Interior · Soft Telescopic Rails · LED · Vario Safe



Steuerung
- 2,4“ TFT-Display farbig
- Digitale Temperaturanzeige für das Kühl- und BioFresh-Teil
- SmartDeviceBox inklusive
- Alarm bei Störung: optisch und akustisch
- Türalarm: optisch und akustisch

Kühl-(und BioFresh-)Teil
- PowerCooling mit FreshAir-Aktivkohlefilter
- GlassLine-Abstellborde, VarioBoxen ausziehbar, Variable Eierablage, Butterdose
- GlassLine-Abstellflächen: 7, davon teilbar: 1
- VarioSafe
- Integrierte Flaschenablage
- LED-BioFresh-Beleuchtung
- BioFresh-Safes: 3, mit SoftTelescopic, Fruit & Vegetable-Safes: 2, Meat & Dairy-Safes: 1
- beidseitiges Lichtpanel

Weitere Ausstattungsvorteile
- Höhenverstellbare Stellfüße vorne
- Türanschlag: rechts wechselbar
- Wechselbare Türdichtung
- Rückwand in SmartSteel-Look

2.499 €

Maximales Gewicht je Möbeltür:
Kühlteil: 26 kg

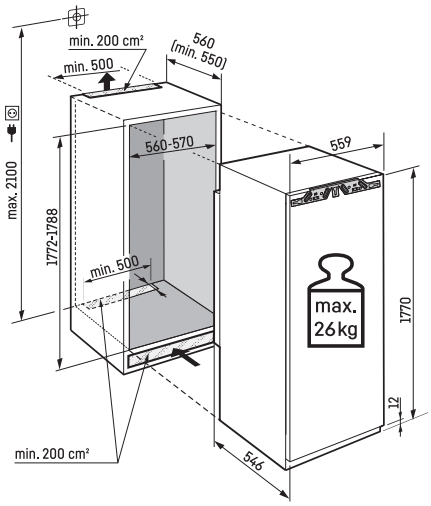

Datenblatt

Achtung:
Möbeltürmontage auf der Gerätetür (Festtürmontage). Keine Möbelscharniere erforderlich.

IRBbi 5151

Prime

Türmontage / Bauform:	**Festtür / integrierbares Einbaugerät**
Energieeffizienzklasse:	A–G: **B**
Energieverbrauch Jahr/24 h:	**104 / 0,284 kWh**
Gesamtvolumen [1]:	**276 l**
Volumen:	Kühlteil: **151,3 l** / BioFresh-Teil: **98,4 l** / Gefrierteil: **27 l**
Geräusch-Schallleistung / Geräusch-Klasse:	**32 dB(A) / B SuperSilent**
Sortimentsklasse:	**2**
Klimaklasse:	**SN-T (+10 °C bis +43 °C)**
Nischenmaße in cm (H / B / T):	**177,2 - 178,8 / 56 - 57 / mind. 55,0**

10 Jahre Herstellergarantie

Bio Fresh · Super Cool · Light Tower · Soft System · Super Silent · Touch & Swipe Display · Smart Device · Glass & Steel Interior · Soft Telescopic Rails · LED · Vario Safe



178

Steuerung
- 2,4“ TFT-Display farbig
- Digitale Temperaturanzeige für das Kühl- und BioFresh-Teil
- SmartDeviceBox inklusive
- Alarm bei Störung: optisch und akustisch
- Türalarm: optisch und akustisch

Kühl-(und BioFresh-)Teil
- PowerCooling mit FreshAir-Aktivkohlefilter
- GlassLine-Abstellborde, VarioBoxen ausziehbar, Variable Eierablage, Butterdose
- GlassLine-Abstellflächen: 5, davon teilbar: 1
- VarioSafe
- Integrierte Flaschenablage
- LED-BioFresh-Beleuchtung
- BioFresh-Safes: 3, mit SoftTelescopic, Fruit & Vegetable-Safes: 2, Meat & Dairy-Safes: 1
- beidseitiges Lichtpanel

Gefrierteil **
- 4-Sterne-Gefrierfach, Türanschlag: wechselbar
- Eiswürfelschale mit Deckel
- Lagerzeit bei Störung: 14,00 h
- Gefriervermögen in 24 h: 2,00 kg

Weitere Ausstattungsvorteile
- Höhenverstellbare Stellfüße vorne
- Türanschlag: rechts wechselbar
- Wechselbare Türdichtung
- Rückwand in SmartSteel-Look

2.549 €

Maximales Gewicht je Möbeltür:
Kühlteil: 26 kg

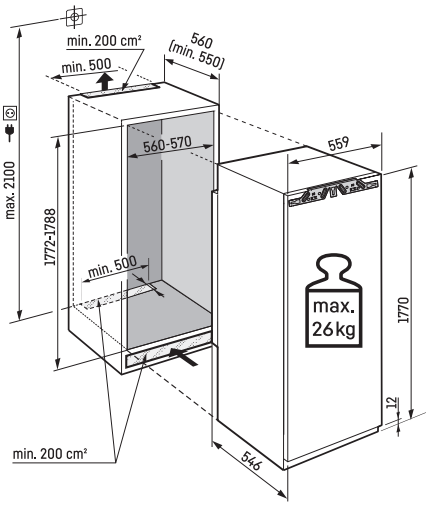

Datenblatt

Achtung:
Möbeltürmontage auf der Gerätetür (Festtürmontage). Keine Möbelscharniere erforderlich.

[1] Gemäß Verordnung EU 2019/2016 bilden wir das Gesamtvolumen als ganze Zahl (abgerundet) und das Volumen der Tiefkühl- und Frischhaltefächer mit einer Stelle nach dem Komma ab.

IRBci 5150

Prime

178

Türmontage / Bauform:	**Festtür / integrierbares Einbaugerät**
Energieeffizienzklasse:	A–G C
Energieverbrauch Jahr/24 h:	**100 / 0,274 kWh**
Gesamtvolumen [1]:	**296 l**
Volumen:	Kühlteil: **197,7 l** / BioFresh-Teil: **98,4 l**
Geräusch-Schallleistung / Geräusch-Klasse:	**32 dB(A) / B SuperSilent**
Sortimentsklasse:	**2**
Klimaklasse:	**SN-T (+10 °C bis +43 °C)**
Nischenmaße in cm (H / B / T):	**177,2 - 178,8 / 56 - 57 / mind. 55,0**

Bio Fresh · Super Cool · Light Tower · Soft System · Super Silent · Touch & Swipe Display · Smart Device · Glass & Steel Interior · Soft Telescopic Rails · LED · Vario Safe



Steuerung
- 2,4“ TFT-Display farbig
- Digitale Temperaturanzeige für das Kühl- und BioFresh-Teil
- SmartDeviceBox inklusive
- Alarm bei Störung: optisch und akustisch
- Türalarm: optisch und akustisch

Kühl-(und BioFresh-)Teil
- PowerCooling mit FreshAir-Aktivkohlefilter
- GlassLine-Abstellborde, VarioBoxen ausziehbar, Variable Eierablage, Butterdose
- GlassLine-Abstellflächen: 7, davon teilbar: 1
- VarioSafe
- Integrierte Flaschenablage
- LED-BioFresh-Beleuchtung
- BioFresh-Safes: 3, mit SoftTelescopic, Fruit & Vegetable-Safes: 2, Meat & Dairy-Safes: 1
- beidseitiges Lichtpanel

Weitere Ausstattungsvorteile
- Höhenverstellbare Stellfüße vorne
- Türanschlag: rechts wechselbar
- Wechselbare Türdichtung
- Rückwand in SmartSteel-Look

2.349 €

Maximales Gewicht je Möbeltür:
Kühlteil: 26 kg

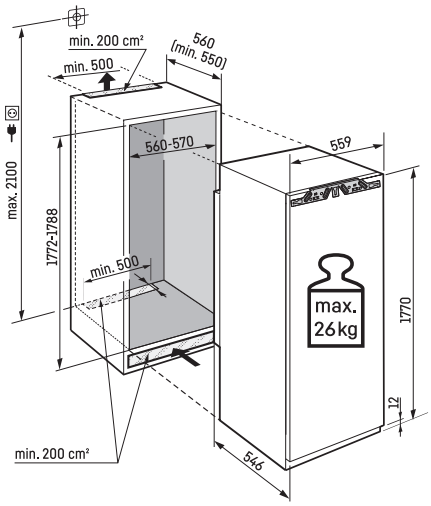

Datenblatt

Achtung:
Möbeltürmontage auf der Gerätetür (Festtürmontage). Keine Möbelscharniere erforderlich.

IRBci 5151

Prime

Türmontage / Bauform:	**Festtür / integrierbares Einbaugerät**
Energieeffizienzklasse:	A–G: C
Energieverbrauch Jahr/24 h:	**131 / 0,358 kWh**
Gesamtvolumen [1]:	**276 l**
Volumen:	Kühlteil: **151,3 l** / BioFresh-Teil: **98,4 l** / Gefrierteil: **27 l**
Geräusch-Schallleistung / Geräusch-Klasse:	**33 dB(A) / B SuperSilent**
Sortimentsklasse:	**2**
Klimaklasse:	**SN-T (+10 °C bis +43 °C)**
Nischenmaße in cm (H / B / T):	**177,2 - 178,8 / 56 - 57 / mind. 55,0**

Bio Fresh · Super Cool · Light Tower · Soft System · Super Silent · Touch & Swipe Display · Smart Device · Glass & Steel Interior · Soft Telescopic Rails · LED · Vario Safe



Steuerung
- 2,4“ TFT-Display farbig
- Digitale Temperaturanzeige für das Kühl- und BioFresh-Teil
- SmartDeviceBox inklusive
- Alarm bei Störung: optisch und akustisch
- Türalarm: optisch und akustisch

Kühl-(und BioFresh-)Teil
- PowerCooling mit FreshAir-Aktivkohlefilter
- GlassLine-Abstellborde, VarioBoxen ausziehbar, Variable Eierablage, Butterdose
- GlassLine-Abstellflächen: 5, davon teilbar: 1
- VarioSafe
- Integrierte Flaschenablage
- LED-BioFresh-Beleuchtung
- BioFresh-Safes: 3, mit SoftTelescopic, Fruit & Vegetable-Safes: 2, Meat & Dairy-Safes: 1
- beidseitiges Lichtpanel

Gefrierteil **
- 4-Sterne-Gefrierfach, Türanschlag: wechselbar
- Eiswürfelschale mit Deckel
- Lagerzeit bei Störung: 14,00 h
- Gefriervermögen in 24 h: 2,00 kg

Weitere Ausstattungsvorteile
- Höhenverstellbare Stellfüße vorne
- Türanschlag: rechts wechselbar
- Wechselbare Türdichtung
- Rückwand in SmartSteel-Look

2.399 €

Maximales Gewicht je Möbeltür:
Kühlteil: 26 kg

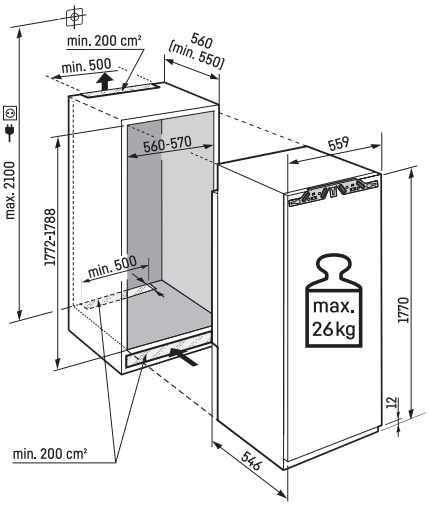

Datenblatt

Achtung:
Möbeltürmontage auf der Gerätetür (Festtürmontage). Keine Möbelscharniere erforderlich.

[1] Gemäß Verordnung EU 2019/2016 bilden wir das Gesamtvolumen als ganze Zahl (abgerundet) und das Volumen der Tiefkühl- und Frischhaltefächer mit einer Stelle nach dem Komma ab.

IRCe 5121

Plus

Türmontage / Bauform:	**Festtür / integrierbares Einbaugerät**
Energieeffizienzklasse:	A–G: **E**
Energieverbrauch Jahr/24 h:	**152 / 0,416 kWh**
Gesamtvolumen [1]:	**274 l**
Volumen:	Kühlteil: **162,2 l** / Kellerfach: **95,9 l** / Gefrierteil: **16 l**
Geräusch-Schallleistung / Geräusch-Klasse:	**32 dB(A) / B SuperSilent**
Sortimentsklasse:	**2**
Klimaklasse:	**SN-ST (+10 °C bis +38 °C)**
Nischenmaße in cm (H / B / T):	**177,2 - 178,8 / 56 - 57 / mind. 55,0**

Easy Fresh | Super Cool | Soft System | Super Silent | Touch Display | Smart Device ready | LED | Vario Safe



Steuerung
- LC-Display monochrom, Touch-Elektronik
- Digitale Temperaturanzeige für das Kühlteil und Kellerfach
- SmartDeviceBox: als optionales Zubehör
- Alarm bei Störung: optisch und akustisch
- Türalarm: optisch und akustisch

Kühl-(und BioFresh-)Teil
- Abstellborde Kunststoff, Eierablage, FlexCube
- GlassLine-Abstellflächen: 3, davon teilbar: 1
- VarioSafe
- 3er-Flaschenablage
- EasyFresh-Safes: 1 mit integrierter Schubfachausführung
- Auszugswagen mit Flaschenablage, mit SoftTelescopic
- beidseitiges Licht

Kellerteil
- Entnehmbarer Flaschenkorb

Gefrierteil ****
- 4-Sterne-Gefrierfach, Türanschlag: wechselbar
- Eiswürfelschale
- Lagerzeit bei Störung: 9,00 h
- Gefriervermögen in 24 h: 2,00 kg

Weitere Ausstattungsvorteile
- Höhenverstellbare Stellfüße vorne
- Türanschlag: rechts wechselbar
- Wechselbare Türdichtung

1.999 €

Maximales Gewicht je Möbeltür:
Kühlteil: 18 kg
Kellerteil: 12 kg

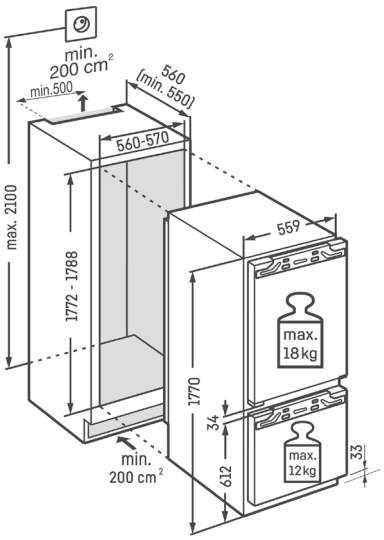

Datenblatt

Achtung:
Möbeltürmontage auf der Gerätetür (Festtürmontage). Keine Möbelscharniere erforderlich.

IRBc 5120

Plus

Türmontage / Bauform:	**Festtür / integrierbares Einbaugerät**
Energieeffizienzklasse:	A–G C
Energieverbrauch Jahr/24 h:	**100 / 0,274 kWh**
Gesamtvolumen [1]:	**294 l**
Volumen:	Kühlteil: **195,8 l** / BioFresh-Teil: **98,2 l**
Geräusch-Schallleistung / Geräusch-Klasse:	**32 dB(A) / B SuperSilent**
Sortimentsklasse:	**1**
Klimaklasse:	**SN-T (+10 °C bis +43 °C)**
Nischenmaße in cm (H / B / T):	**177,2 - 178,8 / 56 - 57 / mind. 55,0**

Bio Fresh | Super Cool | Soft System | Super Silent | Touch Display | Smart Device ready | LED

178



Steuerung
- LC-Display monochrom, Touch-Elektronik
- Digitale Temperaturanzeige für das Kühlteil
- SmartDeviceBox: als optionales Zubehör
- Alarm bei Störung: optisch und akustisch
- Türalarm: optisch und akustisch

Kühl-(und BioFresh-)Teil
- PowerCooling mit FreshAir-Aktivkohlefilter
- Abstellborde Kunststoff, Eierablage, FlexCube
- GlassLine-Abstellflächen: 7, davon teilbar: 1
- Integrierte Flaschenablage
- BioFresh-Safes: 3, Fruit & Vegetable-Safes: 2, Meat & Dairy-Safes: 1
- LED-Deckenbeleuchtung

Weitere Ausstattungsvorteile
- Höhenverstellbare Stellfüße vorne
- Türanschlag: rechts wechselbar
- Wechselbare Türdichtung

1.759 €

Maximales Gewicht je Möbeltür:
Kühlteil: 26 kg

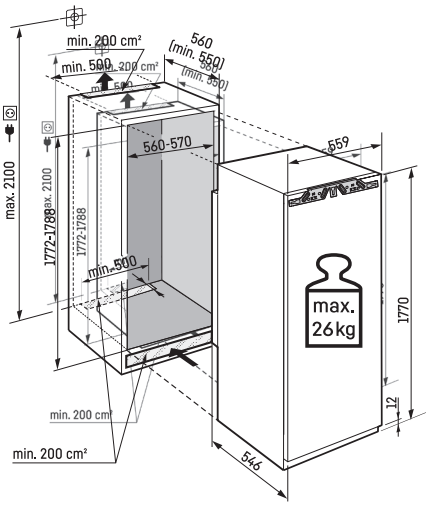

Datenblatt

Achtung:
Möbeltürmontage auf der Gerätetür (Festtürmontage). Keine Möbelscharniere erforderlich.

[1] Gemäß Verordnung EU 2019/2016 bilden wir das Gesamtvolumen als ganze Zahl (abgerundet) und das Volumen der Tiefkühl- und Frischhaltefächer mit einer Stelle nach dem Komma ab.

IRBc 5121

Plus

Türmontage / Bauform:	**Festtür / integrierbares Einbaugerät**
Energieeffizienzklasse:	A–G: C
Energieverbrauch Jahr/24 h:	**131 / 0,358 kWh**
Gesamtvolumen [1]:	**275 l**
Volumen:	Kühlteil: **150,2 l** / BioFresh-Teil: **98,2 l** / Gefrierteil: **27 l**
Geräusch-Schallleistung / Geräusch-Klasse:	**33 dB(A) / B SuperSilent**
Sortimentsklasse:	**1**
Klimaklasse:	**SN-T (+10 °C bis +43 °C)**
Nischenmaße in cm (H / B / T):	**177,2 - 178,8 / 56 - 57 / mind. 55,0**

Bio Fresh | Super Cool | Soft System | Super Silent | Touch Display | Smart Device ready | LED



Steuerung
- LC-Display monochrom, Touch-Elektronik
- Digitale Temperaturanzeige für das Kühlteil
- SmartDeviceBox: als optionales Zubehör
- Alarm bei Störung: optisch und akustisch
- Türalarm: optisch und akustisch

Kühl-(und BioFresh-)Teil
- PowerCooling mit FreshAir-Aktivkohlefilter
- Abstellborde Kunststoff, Eierablage, FlexCube
- GlassLine-Abstellflächen: 5, davon teilbar: 1
- Integrierte Flaschenablage
- BioFresh-Safes: 3, Fruit & Vegetable-Safes: 2, Meat & Dairy-Safes: 1
- beidseitiges Licht

Gefrierteil ****
- 4-Sterne-Gefrierfach, Türanschlag: wechselbar
- Eiswürfelschale
- Lagerzeit bei Störung: 14,00 h
- Gefriervermögen in 24 h: 2,00 kg

Weitere Ausstattungsvorteile
- Höhenverstellbare Stellfüße vorne
- Türanschlag: rechts wechselbar
- Wechselbare Türdichtung

1.799 €

Maximales Gewicht je Möbeltür:
Kühlteil: 26 kg

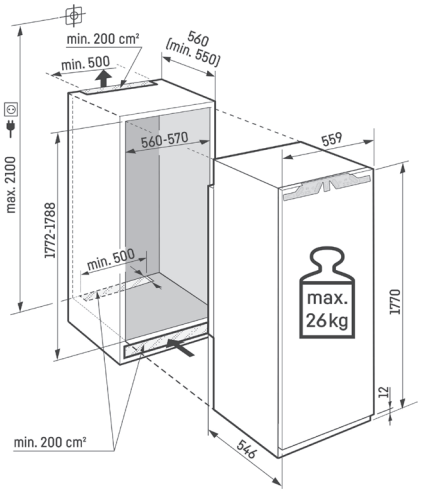

Datenblatt

Achtung:
Möbeltürmontage auf der Gerätetür (Festtürmontage). Keine Möbelscharniere erforderlich.

IRBd 5120

Plus

Türmontage / Bauform:	**Festtür / integrierbares Einbaugerät**
Energieeffizienzklasse:	A–G D
Energieverbrauch Jahr/24 h:	**125 / 0,342 kWh**
Gesamtvolumen [1]:	**294 l**
Volumen:	Kühlteil: **195,8 l** / BioFresh-Teil: **98,2 l**
Geräusch-Schallleistung / Geräusch-Klasse:	**33 dB(A) / B SuperSilent**
Sortimentsklasse:	**1**
Klimaklasse:	**SN-T (+10 °C bis +43 °C)**
Nischenmaße in cm (H / B / T):	**177,2 - 178,8 / 56 - 57 / mind. 55,0**

Bio Fresh | Super Cool | Soft System | Super Silent | Touch Display | Smart Device ready | LED

178



Steuerung
- LC-Display monochrom, Touch-Elektronik
- Digitale Temperaturanzeige für das Kühlteil
- SmartDeviceBox: als optionales Zubehör
- Alarm bei Störung: optisch und akustisch
- Türalarm: optisch und akustisch

Kühl-(und BioFresh-)Teil
- PowerCooling mit FreshAir-Aktivkohlefilter
- Abstellborde Kunststoff, Eierablage, FlexCube
- GlassLine-Abstellflächen: 7, davon teilbar: 1
- Integrierte Flaschenablage
- BioFresh-Safes: 3, Fruit & Vegetable-Safes: 2, Meat & Dairy-Safes: 1
- LED-Deckenbeleuchtung

Weitere Ausstattungsvorteile
- Höhenverstellbare Stellfüße vorne
- Türanschlag: rechts wechselbar
- Wechselbare Türdichtung

1.599 €

Maximales Gewicht je Möbeltür:
Kühlteil: 26 kg

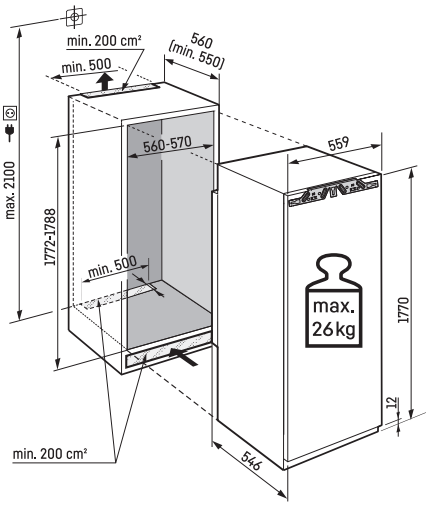

Datenblatt

Achtung:
Möbeltürmontage auf der Gerätetür (Festtürmontage). Keine Möbelscharniere erforderlich.

[1] Gemäß Verordnung EU 2019/2016 bilden wir das Gesamtvolumen als ganze Zahl (abgerundet) und das Volumen der Tiefkühl- und Frischhaltefächer mit einer Stelle nach dem Komma ab.

IRBd 5121

Plus

Türmontage / Bauform:	**Festtür / integrierbares Einbaugerät**
Energieeffizienzklasse:	A–G D
Energieverbrauch Jahr/24 h:	**164 / 0,449 kWh**
Gesamtvolumen [1]:	**275 l**
Volumen:	Kühlteil: **150,2 l** / BioFresh-Teil: **98,2 l** / Gefrierteil: **27 l**
Geräusch-Schallleistung / Geräusch-Klasse:	**34 dB(A) / B SuperSilent**
Sortimentsklasse:	**1**
Klimaklasse:	**SN-T (+10 °C bis +43 °C)**
Nischenmaße in cm (H / B / T):	**177,2 - 178,8 / 56 - 57 / mind. 55,0**

Bio Fresh | Super Cool | Soft System | Super Silent | Touch Display | Smart Device ready | LED



Steuerung
- LC-Display monochrom, Touch-Elektronik
- Digitale Temperaturanzeige für das Kühlteil
- SmartDeviceBox: als optionales Zubehör
- Alarm bei Störung: optisch und akustisch
- Türalarm: optisch und akustisch

Kühl-(und BioFresh-)Teil
- PowerCooling mit FreshAir-Aktivkohlefilter
- Abstellborde Kunststoff, Eierablage, FlexCube
- GlassLine-Abstellflächen: 5, davon teilbar: 1
- Integrierte Flaschenablage
- BioFresh-Safes: 3, Fruit & Vegetable-Safes: 2, Meat & Dairy-Safes: 1
- beidseitiges Licht

Gefrierteil ****
- 4-Sterne-Gefrierfach, Türanschlag: wechselbar
- Eiswürfelschale
- Lagerzeit bei Störung: 14,00 h
- Gefriervermögen in 24 h: 2,00 kg

Weitere Ausstattungsvorteile
- Höhenverstellbare Stellfüße vorne
- Türanschlag: rechts wechselbar
- Wechselbare Türdichtung

1.659 €

Maximales Gewicht je Möbeltür:
Kühlteil: 26 kg

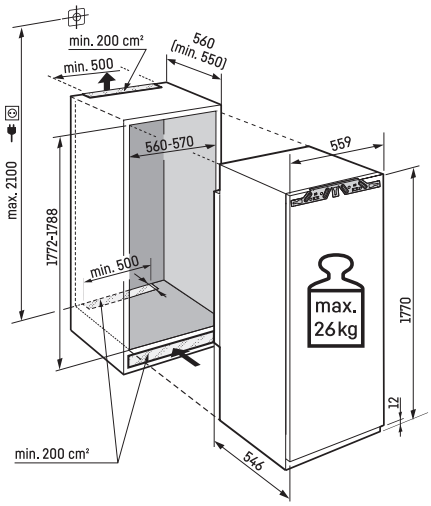

Datenblatt

Achtung:
Möbeltürmontage auf der Gerätetür (Festtürmontage). Keine Möbelscharniere erforderlich.

IRBSd 5120

Plus

Türmontage / Bauform:	**Schlepptür / integrierbares Einbaugerät**
Energieeffizienzklasse:	A–G D
Energieverbrauch Jahr/24 h:	**125 / 0,342 kWh**
Gesamtvolumen [1]:	**294 l**
Volumen:	Kühlteil: **195,8 l** / BioFresh-Teil: **98,2 l**
Geräusch-Schallleistung / Geräusch-Klasse:	**33 dB(A) / B SuperSilent**
Sortimentsklasse:	**2**
Klimaklasse:	**SN-T (+10 °C bis +43 °C)**
Nischenmaße in cm (H / B / T):	**177,2 - 178,8 / 56 - 57 / mind. 55,0**

Bio Fresh | Super Cool | Super Silent | Touch Display | Smart Device ready | LED

178



Steuerung
- LC-Display monochrom, Touch-Elektronik
- Digitale Temperaturanzeige für das Kühlteil
- SmartDeviceBox: als optionales Zubehör
- Alarm bei Störung: optisch und akustisch
- Türalarm: optisch und akustisch

Kühl-(und BioFresh-)Teil
- PowerCooling mit FreshAir-Aktivkohlefilter
- Abstellborde Kunststoff, Eierablage, FlexCube
- GlassLine-Abstellflächen: 7, davon teilbar: 1
- Integrierte Flaschenablage
- BioFresh-Safes: 3, Fruit & Vegetable-Safes: 2, Meat & Dairy-Safes: 1
- LED-Deckenbeleuchtung

Weitere Ausstattungsvorteile
- Höhenverstellbare Stellfüße vorne
- Türanschlag: rechts wechselbar
- Wechselbare Türdichtung

1.749 €

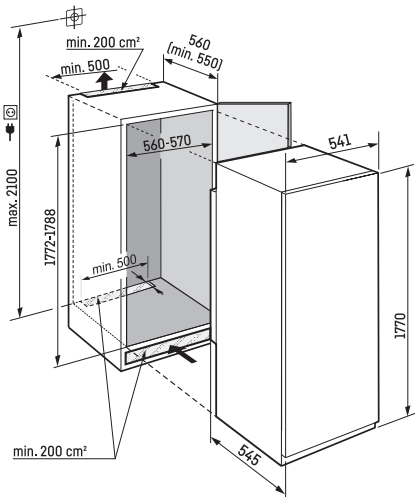

Datenblatt

Achtung:
Schlepptüre-Montage

[1] Gemäß Verordnung EU 2019/2016 bilden wir das Gesamtvolumen als ganze Zahl (abgerundet) und das Volumen der Tiefkühl- und Frischhaltefächer mit einer Stelle nach dem Komma ab.

IRBSd 5121

Plus

178

Türmontage / Bauform:	**Schlepptür / integrierbares Einbaugerät**
Energieeffizienzklasse:	A–G D
Energieverbrauch Jahr/24 h:	**164 / 0,449 kWh**
Gesamtvolumen [1]:	**275 l**
Volumen:	Kühlteil: **150,2 l** / BioFresh-Teil: **98,2 l** / Gefrierteil: **27 l**
Geräusch-Schallleistung / Geräusch-Klasse:	**34 dB(A) / B SuperSilent**
Sortimentsklasse:	**2**
Klimaklasse:	**SN-T (+10 °C bis +43 °C)**
Nischenmaße in cm (H / B / T):	**177,2 - 178,8 / 56 - 57 / mind. 55,0**

Bio Fresh | Super Cool | Super Silent | Touch Display | Smart Device ready | LED



Steuerung
- LC-Display monochrom, Touch-Elektronik
- Digitale Temperaturanzeige für das Kühlteil
- SmartDeviceBox: als optionales Zubehör
- Alarm bei Störung: optisch und akustisch
- Türalarm: optisch und akustisch

Kühl-(und BioFresh-)Teil
- PowerCooling mit FreshAir-Aktivkohlefilter
- Abstellborde Kunststoff, Eierablage, FlexCube
- GlassLine-Abstellflächen: 5, davon teilbar: 1
- Integrierte Flaschenablage
- BioFresh-Safes: 3, Fruit & Vegetable-Safes: 2, Meat & Dairy-Safes: 1
- beidseitiges Licht

Gefrierteil ****
- 4-Sterne-Gefrierfach, Türanschlag: wechselbar
- Eiswürfelschale
- Lagerzeit bei Störung: 14,00 h
- Gefriervermögen in 24 h: 2,00 kg

Weitere Ausstattungsvorteile
- Höhenverstellbare Stellfüße vorne
- Türanschlag: rechts wechselbar
- Wechselbare Türdichtung

1.799 €

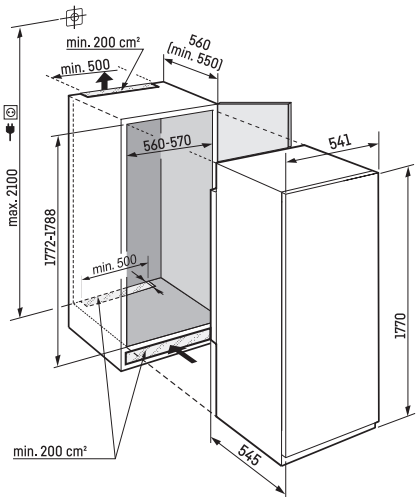

Datenblatt

Achtung:
Schlepptüre-Montage

IRDdi 5120

Plus

Türmontage / Bauform:	**Festtür / integrierbares Einbaugerät**
Energieeffizienzklasse:	A–G D
Energieverbrauch Jahr/24 h:	**91 / 0,249 kWh**
Gesamtvolumen [1]:	**309 l**
Volumen:	Kühlteil: **309,1 l**
Geräusch-Schallleistung / Geräusch-Klasse:	**33 dB(A) / B SuperSilent**
Sortimentsklasse:	**2**
Klimaklasse:	**SN-T (+10 °C bis +43 °C)**
Nischenmaße in cm (H / B / T):	**177,2 - 178,8 / 56 - 57 / mind. 55,0**

Easy Fresh | Super Cool | Soft System | Super Silent | Touch Display | Smart Device | LED | Vario Safe



Steuerung
- LC-Display monochrom, Touch-Elektronik
- Digitale Temperaturanzeige
- SmartDeviceBox inklusive
- Alarm bei Störung: optisch und akustisch
- Türalarm: optisch und akustisch

Kühl-(und BioFresh-)Teil
- PowerCooling mit FreshAir-Aktivkohlefilter
- Abstellborde Kunststoff, Eierablage, FlexCube
- GlassLine-Abstellflächen: 5, davon teilbar: 1
- VarioSafe
- EasyFresh-Safes: 1 auf Teleskopauszügen
- Auszugsbord mit Teilauszug auf Teleskopschienen
- 2 entnehmbare Flaschenkörbe
- Großes Obst-/Gemüsefach mit Teilauszug auf Teleskopschienen
- LED-Deckenbeleuchtung

Weitere Ausstattungsvorteile
- Höhenverstellbare Stellfüße vorne
- Türanschlag: rechts wechselbar
- Wechselbare Türdichtung

1.449 €

Maximales Gewicht je Möbeltür:
Kühlteil: 26 kg

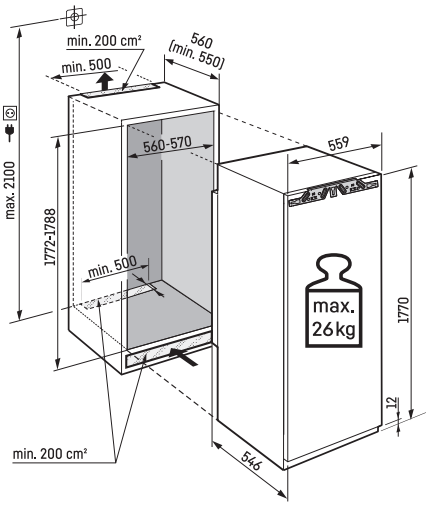

Datenblatt

Achtung:
Möbeltürmontage auf der Gerätetür (Festtürmontage). Keine Möbelscharniere erforderlich.

[1] Gemäß Verordnung EU 2019/2016 bilden wir das Gesamtvolumen als ganze Zahl (abgerundet) und das Volumen der Tiefkühl- und Frischhaltefächer mit einer Stelle nach dem Komma ab.

IRDdi 5121

Plus

Türmontage / Bauform:	**Festtür / integrierbares Einbaugerät**
Energieeffizienzklasse:	A–G D
Energieverbrauch Jahr/24 h:	**137 / 0,375 kWh**
Gesamtvolumen [1]:	**286 l**
Volumen:	Kühlteil: **259,2 l** / Gefrierteil: **27 l**
Geräusch-Schallleistung / Geräusch-Klasse:	**34 dB(A) / B SuperSilent**
Sortimentsklasse:	**2**
Klimaklasse:	**SN-T (+10 °C bis +43 °C)**
Nischenmaße in cm (H / B / T):	**177,2 - 178,8 / 56 - 57 / mind. 55,0**

Easy Fresh | Super Cool | Soft System | Super Silent | Touch Display | Smart Device | LED | Vario Safe



Steuerung
- LC-Display monochrom, Touch-Elektronik
- Digitale Temperaturanzeige für das Kühlteil
- SmartDeviceBox inklusive
- Alarm bei Störung: optisch und akustisch
- Türalarm: optisch und akustisch

Kühl-(und BioFresh-)Teil
- PowerCooling mit FreshAir-Aktivkohlefilter
- Abstellborde Kunststoff, Eierablage, FlexCube
- GlassLine-Abstellflächen: 3, davon teilbar: 1
- VarioSafe
- EasyFresh-Safes: 1 auf Teleskopauszügen
- Auszugsbord mit Teilauszug auf Teleskopschienen
- 2 entnehmbare Flaschenkörbe
- Großes Obst-/Gemüsefach mit Teilauszug auf Teleskopschienen
- beidseitiges Licht

Gefrierteil ****
- 4-Sterne-Gefrierfach, Türanschlag: wechselbar
- Eiswürfelschale
- Lagerzeit bei Störung: 14,00 h
- Gefriervermögen in 24 h: 2,00 kg

Weitere Ausstattungsvorteile
- Höhenverstellbare Stellfüße vorne
- Türanschlag: rechts wechselbar
- Wechselbare Türdichtung

1.499 €

Maximales Gewicht je Möbeltür:
Kühlteil: 26 kg

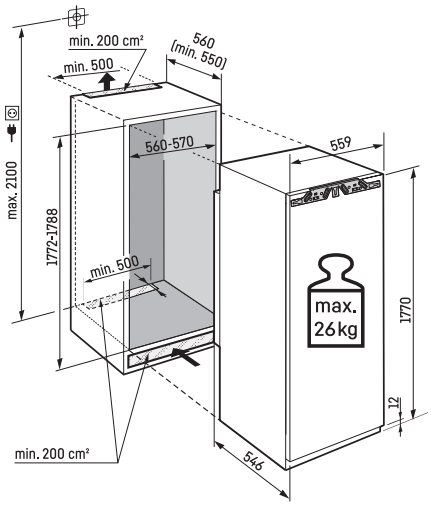

Datenblatt

Achtung:
Möbeltürmontage auf der Gerätetür (Festtürmontage). Keine Möbelscharniere erforderlich.

IRd 5100

Pure

Türmontage / Bauform:	**Festtür / integrierbares Einbaugerät**
Energieeffizienzklasse:	A–G D
Energieverbrauch Jahr/24 h:	**92 / 0,252 kWh**
Gesamtvolumen [1]:	**308 l**
Volumen:	Kühlteil: **308,8 l**
Geräusch-Schallleistung / Geräusch-Klasse:	**33 dB(A) / B SuperSilent**
Sortimentsklasse:	**1**
Klimaklasse:	**SN-T (+10 °C bis +43 °C)**
Nischenmaße in cm (H / B / T):	**177,2 - 178,8 / 56 - 57 / mind. 55,0**

Easy Fresh | Super Cool | Super Silent | Touch Display | Smart Device ready | LED

178



Steuerung
- LC-Display monochrom, Touch-Elektronik
- Digitale Temperaturanzeige
- SmartDeviceBox: als optionales Zubehör
- Alarm bei Störung: optisch und akustisch
- Türalarm: optisch und akustisch

Kühl-(und BioFresh-)Teil
- PowerCooling mit FreshAir-Aktivkohlefilter
- Abstellborde Kunststoff, Eierablage
- GlassLine-Abstellflächen: 7
- EasyFresh-Safes: 1 auf Teleskopauszügen
- Auszugsbord mit Teilauszug auf Teleskopschienen
- Großes Obst-/Gemüsefach mit Teilauszug auf Teleskopschienen
- LED-Deckenbeleuchtung

Weitere Ausstattungsvorteile
- Höhenverstellbare Stellfüße vorne
- Türanschlag: rechts wechselbar
- Wechselbare Türdichtung

1.199 €

Schließdämpfer als Zubehör nachrüstbar (1x benötigt), Art.-Nr. 9096 985
59,90 €

Maximales Gewicht je Möbeltür:
Kühlteil: 26 kg

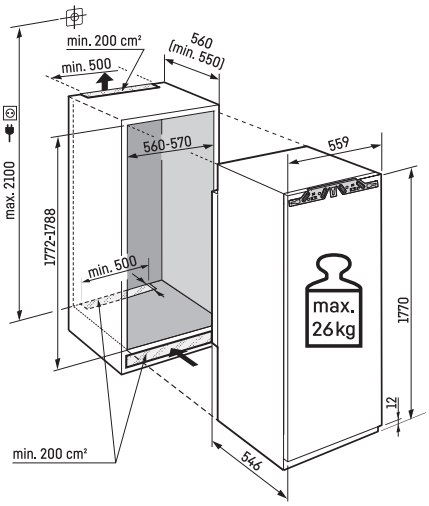

Datenblatt

Achtung:
Möbeltürmontage auf der Gerätetür (Festtürmontage). Keine Möbelscharniere erforderlich.

[1] Gemäß Verordnung EU 2019/2016 bilden wir das Gesamtvolumen als ganze Zahl (abgerundet) und das Volumen der Tiefkühl- und Frischhaltefächer mit einer Stelle nach dem Komma ab.

IRd 5101

Pure

Türmontage / Bauform:	**Festtür / integrierbares Einbaugerät**
Energieeffizienzklasse:	A–G D
Energieverbrauch Jahr/24 h:	**137 / 0,375 kWh**
Gesamtvolumen [1]:	**286 l**
Volumen:	Kühlteil: **259 l** / Gefrierteil: **27 l**
Geräusch-Schallleistung / Geräusch-Klasse:	**34 dB(A) / B SuperSilent**
Sortimentsklasse:	**1**
Klimaklasse:	**SN-T (+10 °C bis +43 °C)**
Nischenmaße in cm (H / B / T):	**177,2 - 178,8 / 56 - 57 / mind. 55,0**

Easy Fresh | Super Cool | Super Silent | Touch Display | Smart Device ready | LED

178



Steuerung

- LC-Display monochrom, Touch-Elektronik
- Digitale Temperaturanzeige für das Kühlteil
- SmartDeviceBox: als optionales Zubehör
- Alarm bei Störung: optisch und akustisch
- Türalarm: optisch und akustisch

Kühl-(und BioFresh-)Teil

- PowerCooling mit FreshAir-Aktivkohlefilter
- Abstellborde Kunststoff, Eierablage
- GlassLine-Abstellflächen: 5
- EasyFresh-Safes: 1 auf Teleskopauszügen
- Auszugsbord mit Teilauszug auf Teleskopschienen
- Großes Obst-/Gemüsefach mit Teilauszug auf Teleskopschienen
- beidseitiges Licht

Gefrierteil ****

- 4-Sterne-Gefrierfach, Türanschlag: wechselbar
- Lagerzeit bei Störung: 14,00 h
- Gefriervermögen in 24 h: 2,00 kg

Weitere Ausstattungsvorteile

- Höhenverstellbare Stellfüße vorne
- Türanschlag: rechts wechselbar
- Wechselbare Türdichtung

1.249 €

Schließdämpfer als Zubehör nachrüstbar (1x benötigt), Art.-Nr. 9096 985
59,90 €

Maximales Gewicht je Möbeltür:
Kühlteil: 26 kg

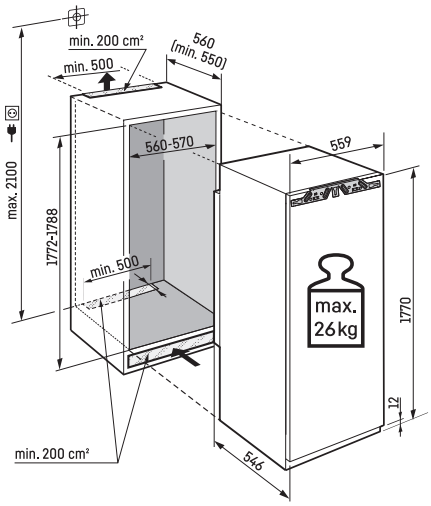

Datenblatt

Achtung:
Möbeltürmontage auf der Gerätetür (Festtürmontage). Keine Möbelscharniere erforderlich.

IRe 5100

Pure

Türmontage / Bauform:	**Festtür / integrierbares Einbaugerät**
Energieeffizienzklasse:	E
Energieverbrauch Jahr/24 h:	**114 / 0,312 kWh**
Gesamtvolumen [1]:	**308 l**
Volumen:	Kühlteil: **308,8 l**
Geräusch-Schallleistung / Geräusch-Klasse:	**33 dB(A) / B SuperSilent**
Sortimentsklasse:	**1**
Klimaklasse:	**SN-T (+10 °C bis +43 °C)**
Nischenmaße in cm (H / B / T):	**177,2 - 178,8 / 56 - 57 / mind. 55,0**

Easy Fresh | Super Cool | Super Silent | Touch Display | Smart Device ready | LED

178



Steuerung
- LC-Display monochrom, Touch-Elektronik
- Digitale Temperaturanzeige
- SmartDeviceBox: als optionales Zubehör
- Alarm bei Störung: optisch und akustisch
- Türalarm: optisch und akustisch

Kühl-(und BioFresh-)Teil
- PowerCooling mit FreshAir-Aktivkohlefilter
- Abstellborde Kunststoff, Eierablage
- GlassLine-Abstellflächen: 7
- EasyFresh-Safes: 1 auf Teleskopauszügen
- Großes Obst-/Gemüsefach mit Teilauszug auf Teleskopschienen
- LED-Deckenbeleuchtung

Weitere Ausstattungsvorteile
- Höhenverstellbare Stellfüße vorne
- Türanschlag: rechts wechselbar
- Wechselbare Türdichtung

1.129 €

Schließdämpfer als Zubehör nachrüstbar (1x benötigt), Art.-Nr. 9096 985
59,90 €

Maximales Gewicht je Möbeltür:
Kühlteil: 26 kg

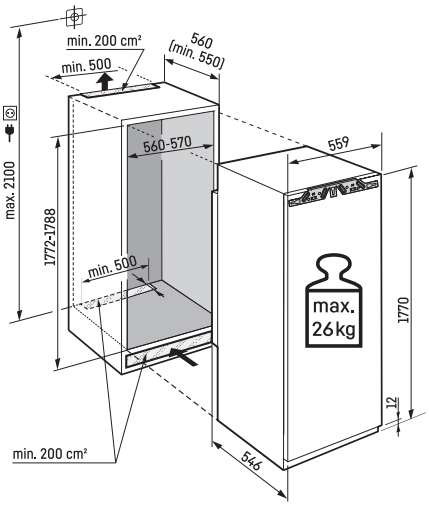

Datenblatt

Achtung:
Möbeltürmontage auf der Gerätetür (Festtürmontage). Keine Möbelscharniere erforderlich.

[1] Gemäß Verordnung EU 2019/2016 bilden wir das Gesamtvolumen als ganze Zahl (abgerundet) und das Volumen der Tiefkühl- und Frischhaltefächer mit einer Stelle nach dem Komma ab.

IRe 5101

Pure

Türmontage / Bauform:	**Festtür / integrierbares Einbaugerät**
Energieeffizienzklasse:	A–G: **E**
Energieverbrauch Jahr/24 h:	**171 / 0,468 kWh**
Gesamtvolumen [1]:	**286 l**
Volumen:	Kühlteil: **259 l** / Gefrierteil: **27 l**
Geräusch-Schallleistung / Geräusch-Klasse:	**34 dB(A) / B SuperSilent**
Sortimentsklasse:	**1**
Klimaklasse:	**SN-T (+10 °C bis +43 °C)**
Nischenmaße in cm (H / B / T):	**177,2 - 178,8 / 56 - 57 / mind. 55,0**

Easy Fresh | Super Cool | Super Silent | Touch Display | Smart Device ready | LED

178



Steuerung
- LC-Display monochrom, Touch-Elektronik
- Digitale Temperaturanzeige für das Kühlteil
- SmartDeviceBox: als optionales Zubehör
- Alarm bei Störung: optisch und akustisch
- Türalarm: optisch und akustisch

Kühl-(und BioFresh-)Teil
- PowerCooling mit FreshAir-Aktivkohlefilter
- Abstellborde Kunststoff, Eierablage
- GlassLine-Abstellflächen: 5
- EasyFresh-Safes: 1 auf Teleskopauszügen
- Großes Obst-/Gemüsefach mit Teilauszug auf Teleskopschienen
- beidseitiges Licht

Gefrierteil ****
- 4-Sterne-Gefrierfach, Türanschlag: wechselbar
- Lagerzeit bei Störung: 14,00 h
- Gefriervermögen in 24 h: 2,00 kg

Weitere Ausstattungsvorteile
- Höhenverstellbare Stellfüße vorne
- Türanschlag: rechts wechselbar
- Wechselbare Türdichtung

1.179 €

Schließdämpfer als Zubehör nachrüstbar (1x benötigt), Art.-Nr. 9096 985
59,90 €

Maximales Gewicht je Möbeltür:
Kühlteil: 26 kg

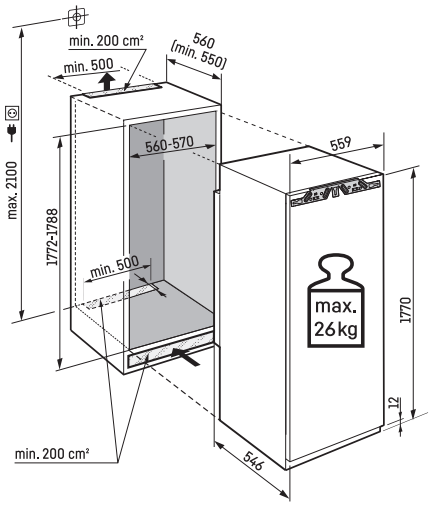

Datenblatt

Achtung:
Möbeltürmontage auf der Gerätetür (Festtürmontage). Keine Möbelscharniere erforderlich.

IRBdi 4851

Prime

158

Türmontage / Bauform:	**Festtür / integrierbares Einbaugerät**
Energieeffizienzklasse:	A–G: D
Energieverbrauch Jahr/24 h:	**155 / 0,424 kWh**
Gesamtvolumen [1]:	**238 l**
Volumen:	Kühlteil: **144,2 l** / BioFresh-Teil: **67,0 l** / Gefrierteil: **27 l**
Geräusch-Schallleistung / Geräusch-Klasse:	**33 dB(A) / B SuperSilent**
Sortimentsklasse:	**3**
Klimaklasse:	**SN-T (+10 °C bis +43 °C)**
Nischenmaße in cm (H / B / T):	**157,4 - 159 / 56 - 57 / mind. 55,0**

Bio Fresh · Super Cool · Light Tower · Soft System · Super Silent · Touch & Swipe Display · Smart Device · Glass & Steel Interior · Soft Telescopic Rails · LED · Vario Safe



Steuerung
- 2,4“ TFT-Display farbig
- Digitale Temperaturanzeige für das Kühl- und BioFresh-Teil
- SmartDeviceBox inklusive
- Alarm bei Störung: optisch und akustisch
- Türalarm: optisch und akustisch

Kühl-(und BioFresh-)Teil
- PowerCooling mit FreshAir-Aktivkohlefilter
- GlassLine-Abstellborde, VarioBoxen ausziehbar, Variable Eierablage, Butterdose
- GlassLine-Abstellflächen: 5, davon teilbar: 1
- VarioSafe
- Integrierte Flaschenablage
- LED-BioFresh-Beleuchtung
- BioFresh-Safes: 2, mit SoftTelescopic, Fruit & Vegetable-Safes: 1, Meat & Dairy-Safes: 1
- beidseitiges Lichtpanel

Gefrierteil ****
- 4-Sterne-Gefrierfach, Türanschlag: wechselbar
- Eiswürfelschale mit Deckel
- Lagerzeit bei Störung: 14,00 h
- Gefriervermögen in 24 h: 2,00 kg

Weitere Ausstattungsvorteile
- Höhenverstellbare Stellfüße vorne
- Türanschlag: rechts wechselbar
- Wechselbare Türdichtung
- Rückwand in SmartSteel-Look

2.199 €

Maximales Gewicht je Möbeltür:
Kühlteil: 22 kg

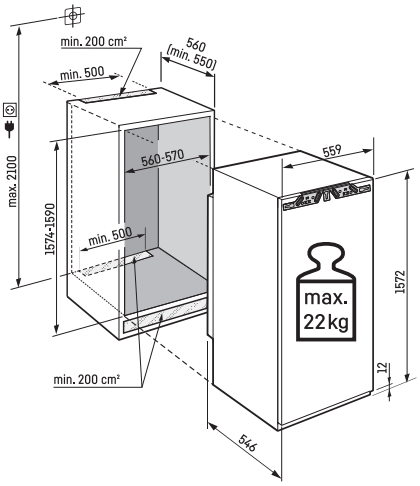

Datenblatt

Achtung:
Möbeltürmontage auf der Gerätetür (Festtürmontage). Keine Möbelscharniere erforderlich.

[1] Gemäß Verordnung EU 2019/2016 bilden wir das Gesamtvolumen als ganze Zahl (abgerundet) und das Volumen der Tiefkühl- und Frischhaltefächer mit einer Stelle nach dem Komma ab.

IRBbsbi 4570

Peak

10 Jahre Herstellergarantie

140

Türmontage / Bauform:	**Festtür / integrierbares Einbaugerät**
Energieeffizienzklasse:	A–G: **B**
Energieverbrauch Jahr/24 h:	**73 / 0,200 kWh**
Gesamtvolumen [1]:	**224 l**
Volumen:	Kühlteil: **158 l** / BioFresh-Teil: **66,6 l**
Geräusch-Schallleistung / Geräusch-Klasse:	**29 dB(A) / A UltraSilent**
Sortimentsklasse:	**3**
Klimaklasse:	**SN-T (+10 °C bis +43 °C)**
Nischenmaße in cm (H / B / T):	**139,7 - 141,3 / 56 - 57 / mind. 55,0**

Bio Fresh Professional · Hydro Breeze · Super Cool · Glass & Steel Interior · Light Tower · Soft System · Ultra Silent · Touch & Swipe Display · Smart Device · Soft Telescopic Rails · Fresh Air · LED · Vario Safe



Steuerung
- 2,4“ TFT-Display farbig
- Digitale Temperaturanzeige für das Kühl- und BioFresh-Teil
- SmartDeviceBox inklusive
- Alarm bei Störung: optisch und akustisch
- Türalarm: optisch und akustisch

Kühl-(und BioFresh-)Teil
- PowerCooling mit FreshAir-Aktivkohlefilter und Ambilight
- VarioBoxen ausziehbar, Variable Eierablage, Butterdose
- GlassLine-Abstellflächen: 5, davon teilbar: 1
- VarioSafe
- Integrierte Flaschenablage
- LED-BioFresh-Beleuchtung
- BioFresh-Safes: 2, mit SoftTelescopic, Fruit & Vegetable-Safes: 1, mit HydroBreeze: 1, Meat & Dairy-Safes: 1, FlexSystem: 1
- beidseitiges Lichtpanel

Weitere Ausstattungsvorteile
- Höhenverstellbare Stellfüße vorne
- Türanschlag: rechts wechselbar
- Wechselbare Türdichtung
- Rückwand und Türpanel in BlackSteel-Look

2.299 €

Maximales Gewicht je Möbeltür:
Kühlteil: 21 kg

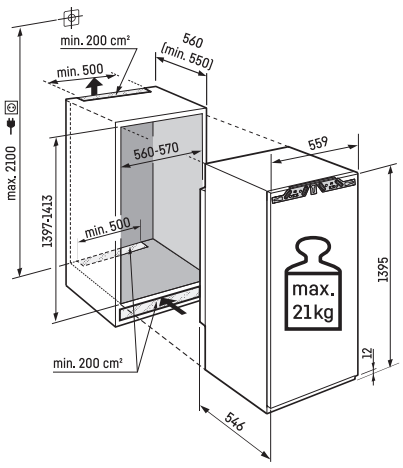

Datenblatt

Achtung:
Möbeltürmontage auf der Gerätetür (Festtürmontage). Keine Möbelscharniere erforderlich.

IRBci 4571

Peak

140

Türmontage / Bauform:	**Festtür / integrierbares Einbaugerät**
Energieeffizienzklasse:	A–G: C
Energieverbrauch Jahr/24 h:	**116 / 0,317 kWh**
Gesamtvolumen [1]:	**207 l**
Volumen:	Kühlteil: **125,4 l** / BioFresh-Teil: **66,6 l** / Gefrierteil: **16 l**
Geräusch-Schallleistung / Geräusch-Klasse:	**33 dB(A) / B SuperSilent**
Sortimentsklasse:	**3**
Klimaklasse:	**SN-T (+10 °C bis +43 °C)**
Nischenmaße in cm (H / B / T):	**139,7 - 141,3 / 56 - 57 / mind. 55,0**

Bio Fresh Professional · Hydro Breeze · Super Cool · Light Tower · Soft System · Super Silent · Touch & Swipe Display · Smart Device · Glass & Steel Interior · Soft Telescopic Rails · Fresh Air · LED · Vario Safe



Steuerung
- 2,4“ TFT-Display farbig
- Digitale Temperaturanzeige für das Kühl- und BioFresh-Teil
- SmartDeviceBox inklusive
- Alarm bei Störung: optisch und akustisch
- Türalarm: optisch und akustisch

Kühl-(und BioFresh-)Teil
- PowerCooling mit FreshAir-Aktivkohlefilter und Ambilight
- GlassLine-Abstellborde, VarioBoxen ausziehbar, Variable Eierablage, Butterdose
- GlassLine-Abstellflächen: 4, davon teilbar: 1
- VarioSafe
- Integrierte Flaschenablage
- LED-BioFresh-Beleuchtung
- BioFresh-Safes: 2, mit SoftTelescopic, Fruit & Vegetable-Safes: 1, mit HydroBreeze: 1, Meat & Dairy-Safes: 1, FlexSystem: 1
- beidseitiges Lichtpanel

Gefrierteil **
- 4-Sterne-Gefrierfach, Türanschlag: wechselbar
- Eiswürfelschale mit Deckel
- Lagerzeit bei Störung: 9,00 h
- Gefriervermögen in 24 h: 2,00 kg

Weitere Ausstattungsvorteile
- Höhenverstellbare Stellfüße vorne
- Türanschlag: rechts wechselbar
- Wechselbare Türdichtung
- Rückwand und Türpanel mit SmartSteel-Look

2.199 €

Maximales Gewicht je Möbeltür:
Kühlteil: 21 kg

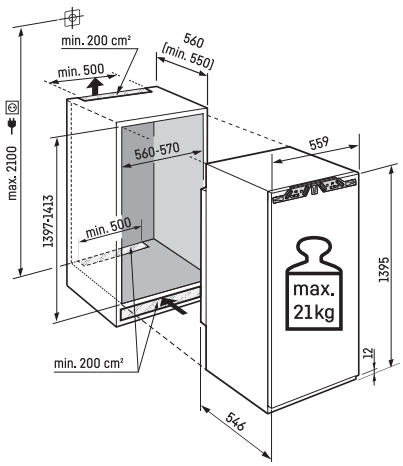

Datenblatt

Achtung:
Möbeltürmontage auf der Gerätetür (Festtürmontage). Keine Möbelscharniere erforderlich.

[1] Gemäß Verordnung EU 2019/2016 bilden wir das Gesamtvolumen als ganze Zahl (abgerundet) und das Volumen der Tiefkühl- und Frischhaltefächer mit einer Stelle nach dem Komma ab.

IRBci 4550

Prime

140

Türmontage / Bauform:	**Festtür / integrierbares Einbaugerät**
Energieeffizienzklasse:	A–G C
Energieverbrauch Jahr/24 h:	**92 / 0,252 kWh**
Gesamtvolumen [1]:	**224 l**
Volumen:	Kühlteil: **157,6 l** / BioFresh-Teil: **67,0 l**
Geräusch-Schallleistung / Geräusch-Klasse:	**32 dB(A) / B SuperSilent**
Sortimentsklasse:	**2**
Klimaklasse:	**SN-T (+10 °C bis +43 °C)**
Nischenmaße in cm (H / B / T):	**139,7 - 141,3 / 56 - 57 / mind. 55,0**

Bio Fresh · Super Cool · Light Tower · Soft System · Super Silent · Touch & Swipe Display · Smart Device · Glass & Steel Interior · Soft Telescopic Rails · LED · Vario Safe



Steuerung
- 2,4“ TFT-Display farbig
- Digitale Temperaturanzeige für das Kühl- und BioFresh-Teil
- SmartDeviceBox inklusive
- Alarm bei Störung: optisch und akustisch
- Türalarm: optisch und akustisch

Kühl-(und BioFresh-)Teil
- PowerCooling mit FreshAir-Aktivkohlefilter
- GlassLine-Abstellborde, VarioBoxen ausziehbar, Variable Eierablage, Butterdose
- GlassLine-Abstellflächen: 5, davon teilbar: 1
- VarioSafe
- Integrierte Flaschenablage
- LED-BioFresh-Beleuchtung
- BioFresh-Safes: 2, mit SoftTelescopic, Fruit & Vegetable-Safes: 1, Meat & Dairy-Safes: 1
- beidseitiges Lichtpanel

Weitere Ausstattungsvorteile
- Höhenverstellbare Stellfüße vorne
- Türanschlag: rechts wechselbar
- Wechselbare Türdichtung
- Rückwand in SmartSteel-Look

1.799 €

Maximales Gewicht je Möbeltür:
Kühlteil: 21 kg

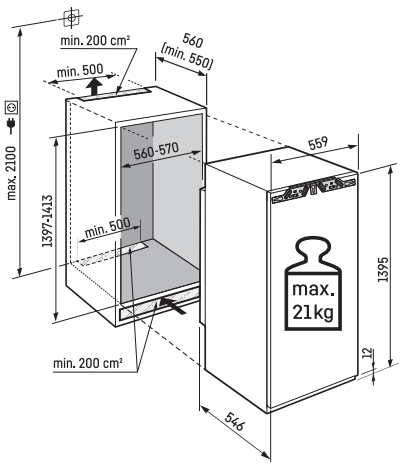

Datenblatt

Achtung:
Möbeltürmontage auf der Gerätetür (Festtürmontage). Keine Möbelscharniere erforderlich.

IRBc 4520

Plus

140

Türmontage / Bauform:	**Festtür / integrierbares Einbaugerät**
Energieeffizienzklasse:	A–G C
Energieverbrauch Jahr/24 h:	**91 / 0,249 kWh**
Gesamtvolumen [1]:	**223 l**
Volumen:	Kühlteil: **156,2 l** / BioFresh-Teil: **66,8 l**
Geräusch-Schallleistung / Geräusch-Klasse:	**32 dB(A) / B SuperSilent**
Sortimentsklasse:	**1**
Klimaklasse:	**SN-T (+10 °C bis +43 °C)**
Nischenmaße in cm (H / B / T):	**139,7 - 141,3 / 56 - 57 / mind. 55,0**

Bio Fresh | Super Cool | Soft System | Super Silent | Touch Display | Smart Device ready | LED



Steuerung
- LC-Display monochrom, Touch-Elektronik
- Digitale Temperaturanzeige für das Kühlteil
- SmartDeviceBox: als optionales Zubehör
- Alarm bei Störung: optisch und akustisch
- Türalarm: optisch und akustisch

Kühl-(und BioFresh-)Teil
- PowerCooling mit FreshAir-Aktivkohlefilter
- Abstellborde Kunststoff, Eierablage, FlexCube
- GlassLine-Abstellflächen: 6, davon teilbar: 1
- Integrierte Flaschenablage
- BioFresh-Safes: 2, Fruit & Vegetable-Safes: 1, Meat & Dairy-Safes: 1
- LED-Deckenbeleuchtung

Weitere Ausstattungsvorteile
- Höhenverstellbare Stellfüße vorne
- Türanschlag: rechts wechselbar
- Wechselbare Türdichtung

1.399 €

Maximales Gewicht je Möbeltür:
Kühlteil: 21 kg

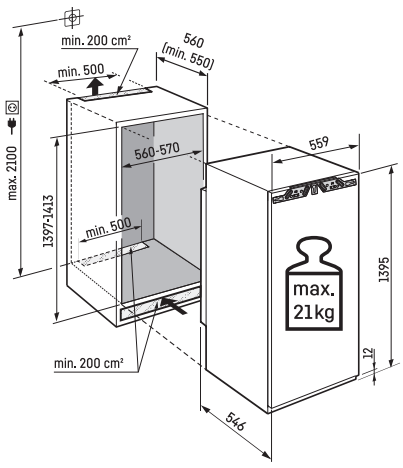

Datenblatt

Achtung:
Möbeltürmontage auf der Gerätetür (Festtürmontage). Keine Möbelscharniere erforderlich.

[1] Gemäß Verordnung EU 2019/2016 bilden wir das Gesamtvolumen als ganze Zahl (abgerundet) und das Volumen der Tiefkühl- und Frischhaltefächer mit einer Stelle nach dem Komma ab.

IRBc 4521

Plus

140

Türmontage / Bauform:	**Festtür / integrierbares Einbaugerät**
Energieeffizienzklasse:	A–G C
Energieverbrauch Jahr/24 h:	**116 / 0,317 kWh**
Gesamtvolumen [1]:	**206 l**
Volumen:	Kühlteil: **124,1 l** / BioFresh-Teil: **66,8 l** / Gefrierteil: **16 l**
Geräusch-Schallleistung / Geräusch-Klasse:	**33 dB(A) / B SuperSilent**
Sortimentsklasse:	**1**
Klimaklasse:	**SN-T (+10 °C bis +43 °C)**
Nischenmaße in cm (H / B / T):	**139,7 - 141,3 / 56 - 57 / mind. 55,0**

Bio Fresh | Super Cool | Soft System | Super Silent | Touch Display | Smart Device ready | LED



Steuerung
- LC-Display monochrom, Touch-Elektronik
- Digitale Temperaturanzeige für das Kühlteil
- SmartDeviceBox: als optionales Zubehör
- Alarm bei Störung: optisch und akustisch
- Türalarm: optisch und akustisch

Kühl-(und BioFresh-)Teil
- PowerCooling mit FreshAir-Aktivkohlefilter
- Abstellborde Kunststoff, Eierablage, FlexCube
- GlassLine-Abstellflächen: 5, davon teilbar: 1
- Integrierte Flaschenablage
- BioFresh-Safes: 2, Fruit & Vegetable-Safes: 1, Meat & Dairy-Safes: 1
- beidseitiges Licht

Gefrierteil ****
- 4-Sterne-Gefrierfach, Türanschlag: wechselbar
- Eiswürfelschale
- Lagerzeit bei Störung: 9,00 h
- Gefriervermögen in 24 h: 2,00 kg

Weitere Ausstattungsvorteile
- Höhenverstellbare Stellfüße vorne
- Türanschlag: rechts wechselbar
- Wechselbare Türdichtung

1.449 €

Maximales Gewicht je Möbeltür:
Kühlteil: 21 kg

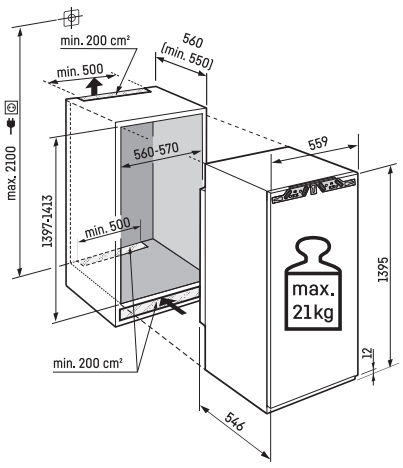

Datenblatt

Achtung:
Möbeltürmontage auf der Gerätetür (Festtürmontage). Keine Möbelscharniere erforderlich.

IRd 4520
Plus

140

Türmontage / Bauform:	**Festtür / integrierbares Einbaugerät**
Energieeffizienzklasse:	A–G D
Energieverbrauch Jahr/24 h:	**84 / 0,230 kWh**
Gesamtvolumen [1]:	**235 l**
Volumen:	Kühlteil: **235,5 l**
Geräusch-Schallleistung / Geräusch-Klasse:	**33 dB(A) / B SuperSilent**
Sortimentsklasse:	**1**
Klimaklasse:	**SN-T (+10 °C bis +43 °C)**
Nischenmaße in cm (H / B / T):	**139,7 - 141,3 / 56 - 57 / mind. 55,0**

Easy Fresh | Super Cool | Soft System | Super Silent | Touch Display | Smart Device ready | LED | Vario Safe



Steuerung
- LC-Display monochrom, Touch-Elektronik
- Digitale Temperaturanzeige
- SmartDeviceBox: als optionales Zubehör
- Alarm bei Störung: optisch und akustisch
- Türalarm: optisch und akustisch

Kühl-(und BioFresh-)Teil
- PowerCooling mit FreshAir-Aktivkohlefilter
- Abstellborde Kunststoff, Eierablage, FlexCube
- GlassLine-Abstellflächen: 7, davon teilbar: 1
- VarioSafe
- 3er-Flaschenablage
- EasyFresh-Safes: 1 mit integrierter Schubfachausführung
- Auszugsbord mit Teilauszug auf Teleskopschienen
- LED-Deckenbeleuchtung

Weitere Ausstattungsvorteile
- Höhenverstellbare Stellfüße vorne
- Türanschlag: rechts wechselbar
- Wechselbare Türdichtung

1.129 €

Maximales Gewicht je Möbeltür:
Kühlteil: 21 kg

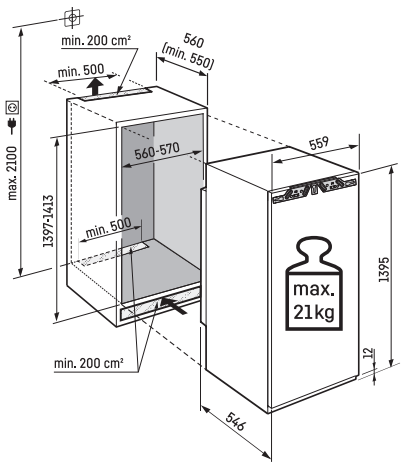

Datenblatt

Achtung:
Möbeltürmontage auf der Gerätetür (Festtürmontage). Keine Möbelscharniere erforderlich.

[1] Gemäß Verordnung EU 2019/2016 bilden wir das Gesamtvolumen als ganze Zahl (abgerundet) und das Volumen der Tiefkühl- und Frischhaltefächer mit einer Stelle nach dem Komma ab.

IRd 4521

Plus

140

Türmontage / Bauform:	**Festtür / integrierbares Einbaugerät**
Energieeffizienzklasse:	A–G: **D**
Energieverbrauch Jahr/24 h:	**122 / 0,334 kWh**
Gesamtvolumen [1]:	**217 l**
Volumen:	Kühlteil: **202 l** / Gefrierteil: **16 l**
Geräusch-Schallleistung / Geräusch-Klasse:	**33 dB(A) / B SuperSilent**
Sortimentsklasse:	**1**
Klimaklasse:	**SN-T (+10 °C bis +43 °C)**
Nischenmaße in cm (H / B / T):	**139,7 - 141,3 / 56 - 57 / mind. 55,0**

Easy Fresh | Super Cool | Soft System | Super Silent | Touch Display | Smart Device ready | LED | Vario Safe



Steuerung
- LC-Display monochrom, Touch-Elektronik
- Digitale Temperaturanzeige für das Kühlteil
- SmartDeviceBox: als optionales Zubehör
- Alarm bei Störung: optisch und akustisch
- Türalarm: optisch und akustisch

Kühl-(und BioFresh-)Teil
- Abstellborde Kunststoff, Eierablage, FlexCube
- GlassLine-Abstellflächen: 6, davon teilbar: 1
- VarioSafe
- 3er-Flaschenablage
- EasyFresh-Safes: 1 mit integrierter Schubfachausführung
- Auszugsbord mit Teilauszug auf Teleskopschienen
- beidseitiges Licht

Gefrierteil ****
- 4-Sterne-Gefrierfach, Türanschlag: wechselbar
- Eiswürfelschale
- Lagerzeit bei Störung: 9,00 h
- Gefriervermögen in 24 h: 2,00 kg

Weitere Ausstattungsvorteile
- Höhenverstellbare Stellfüße vorne
- Türanschlag: rechts wechselbar
- Wechselbare Türdichtung

1.169 €

Maximales Gewicht je Möbeltür:
Kühlteil: 21 kg

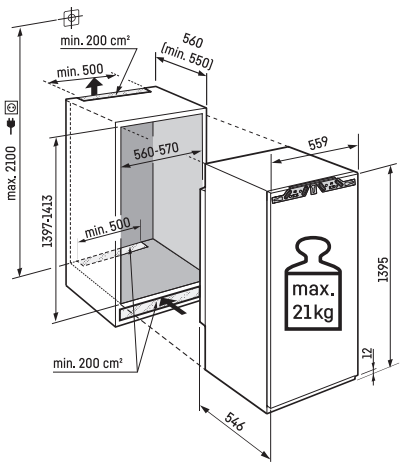

Datenblatt

Achtung:
Möbeltürmontage auf der Gerätetür (Festtürmontage). Keine Möbelscharniere erforderlich.

IRBbsbi 4170

Peak

10 Jahre Herstellergarantie

122

Türmontage / Bauform:	**Festtür / integrierbares Einbaugerät**
Energieeffizienzklasse:	A–G: B
Energieverbrauch Jahr/24 h:	**72 / 0,197 kWh**
Gesamtvolumen [1]:	**191 l**
Volumen:	Kühlteil: **124,4 l** / BioFresh-Teil: **66,6 l**
Geräusch-Schallleistung / Geräusch-Klasse:	**29 dB(A) / A UltraSilent**
Sortimentsklasse:	**3**
Klimaklasse:	**SN-T (+10 °C bis +43 °C)**
Nischenmaße in cm (H / B / T):	**121,6 - 123,1 / 56 - 57 / mind. 55,0**

Bio Fresh Professional · Hydro Breeze · Super Cool · Glass & Steel Interior · Light Tower · Soft System · Ultra Silent · Touch & Swipe Display · Smart Device · Soft Telescopic Rails · Fresh Air · LED · Vario Safe



Steuerung
- 2,4“ TFT-Display farbig
- Digitale Temperaturanzeige für das Kühl- und BioFresh-Teil
- SmartDeviceBox inklusive
- Alarm bei Störung: optisch und akustisch
- Türalarm: optisch und akustisch

Kühl-(und BioFresh-)Teil
- PowerCooling mit FreshAir-Aktivkohlefilter und Ambilight
- VarioBoxen ausziehbar, Variable Eierablage, Butterdose
- GlassLine-Abstellflächen: 4, davon teilbar: 1
- VarioSafe
- Integrierte Flaschenablage
- LED-BioFresh-Beleuchtung
- BioFresh-Safes: 2, mit SoftTelescopic, Fruit & Vegetable-Safes: 1, mit HydroBreeze: 1, Meat & Dairy-Safes: 1, FlexSystem: 1
- beidseitiges Lichtpanel

Weitere Ausstattungsvorteile
- Höhenverstellbare Stellfüße vorne
- Türanschlag: rechts wechselbar
- Wechselbare Türdichtung
- Rückwand und Türpanel in BlackSteel-Look

1.999 €

Maximales Gewicht je Möbeltür:
Kühlteil: 19 kg

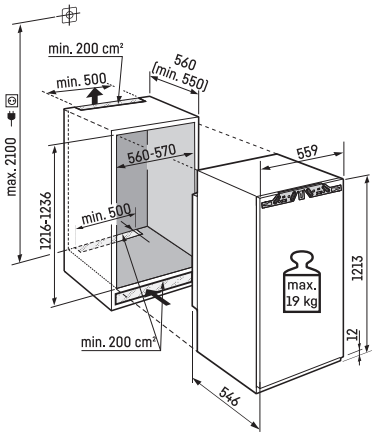

Datenblatt

Achtung:
Möbeltürmontage auf der Gerätetür (Festtürmontage). Keine Möbelscharniere erforderlich.

[1] Gemäß Verordnung EU 2019/2016 bilden wir das Gesamtvolumen als ganze Zahl (abgerundet) und das Volumen der Tiefkühl- und Frischhaltefächer mit einer Stelle nach dem Komma ab.

IRBbi 4170

Peak

10 Jahre Herstellergarantie

122

Türmontage / Bauform:	**Festtür / integrierbares Einbaugerät**
Energieeffizienzklasse:	A–G: **B**
Energieverbrauch Jahr/24 h:	**72 / 0,197 kWh**
Gesamtvolumen [1]:	**191 l**
Volumen:	Kühlteil: **124,4 l** / BioFresh-Teil: **66,6 l**
Geräusch-Schallleistung / Geräusch-Klasse:	**29 dB(A) / A UltraSilent**
Sortimentsklasse:	**3**
Klimaklasse:	**SN-T (+10 °C bis +43 °C)**
Nischenmaße in cm (H / B / T):	**121,6 - 123,6 / 56 - 57 / mind. 55,0**

Bio Fresh Professional · Hydro Breeze · Super Cool · Light Tower · Soft System · Ultra Silent · Touch & Swipe Display · Smart Device · Glass & Steel Interior · Soft Telescopic Rails · Fresh Air · LED · Vario Safe



Steuerung
- 2,4“ TFT-Display farbig
- Digitale Temperaturanzeige für das Kühl- und BioFresh-Teil
- SmartDeviceBox inklusive
- Alarm bei Störung: optisch und akustisch
- Türalarm: optisch und akustisch

Kühl-(und BioFresh-)Teil
- PowerCooling mit FreshAir-Aktivkohlefilter und Ambilight
- GlassLine-Abstellborde, VarioBoxen ausziehbar, Variable Eierablage, Butterdose
- GlassLine-Abstellflächen: 4, davon teilbar: 1
- VarioSafe
- Integrierte Flaschenablage
- LED-BioFresh-Beleuchtung
- BioFresh-Safes: 2, mit SoftTelescopic, Fruit & Vegetable-Safes: 1, mit HydroBreeze: 1, Meat & Dairy-Safes: 1, FlexSystem: 1
- beidseitiges Lichtpanel

Weitere Ausstattungsvorteile
- Höhenverstellbare Stellfüße vorne
- Türanschlag: rechts wechselbar
- Wechselbare Türdichtung
- Rückwand und Türpanel mit SmartSteel-Look

1.999 €

Maximales Gewicht je Möbeltür:
Kühlteil: 19 kg

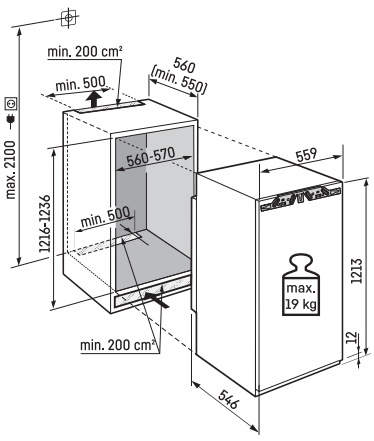

Datenblatt

Achtung:
Möbeltürmontage auf der Gerätetür (Festtürmontage). Keine Möbelscharniere erforderlich.

IRBbi 4171

Peak

10 Jahre Herstellergarantie

122

Türmontage / Bauform:	**Festtür / integrierbares Einbaugerät**
Energieeffizienzklasse:	A–G: **B**
Energieverbrauch Jahr/24 h:	**94 / 0,257 kWh**
Gesamtvolumen [1]:	**174 l**
Volumen:	Kühlteil: **91,8 l** / BioFresh-Teil: **66,6 l** / Gefrierteil: **16 l**
Geräusch-Schallleistung / Geräusch-Klasse:	**31 dB(A) / B SuperSilent**
Sortimentsklasse:	**3**
Klimaklasse:	**SN-T (+10 °C bis +43 °C)**
Nischenmaße in cm (H / B / T):	**121,6 - 123,6 / 56 - 57 / mind. 55,0**

Bio Fresh Professional · Hydro Breeze · Super Cool · Light Tower · Soft System · Super Silent · Touch & Swipe Display · Smart Device · Glass & Steel Interior · Soft Telescopic Rails · Fresh Air · LED



Steuerung
- 2,4“ TFT-Display farbig
- Digitale Temperaturanzeige für das Kühl- und BioFresh-Teil
- SmartDeviceBox inklusive
- Alarm bei Störung: optisch und akustisch
- Türalarm: optisch und akustisch

Kühl-(und BioFresh-)Teil
- PowerCooling mit FreshAir-Aktivkohlefilter und Ambilight
- GlassLine-Abstellborde, VarioBoxen ausziehbar, Variable Eierablage, Butterdose
- GlassLine-Abstellflächen: 3, davon teilbar: 1
- Integrierte Flaschenablage
- LED-BioFresh-Beleuchtung
- BioFresh-Safes: 2, mit SoftTelescopic, Fruit & Vegetable-Safes: 1, mit HydroBreeze: 1, Meat & Dairy-Safes: 1, FlexSystem: 1
- beidseitiges Lichtpanel

Gefrierteil ****
- 4-Sterne-Gefrierfach, Türanschlag: wechselbar
- Eiswürfelschale mit Deckel
- Lagerzeit bei Störung: 9,00 h
- Gefriervermögen in 24 h: 2,00 kg

Weitere Ausstattungsvorteile
- Höhenverstellbare Stellfüße vorne
- Türanschlag: rechts wechselbar
- Wechselbare Türdichtung
- Rückwand und Türpanel mit SmartSteel-Look

2.049 €

Maximales Gewicht je Möbeltür:
Kühlteil: 19 kg

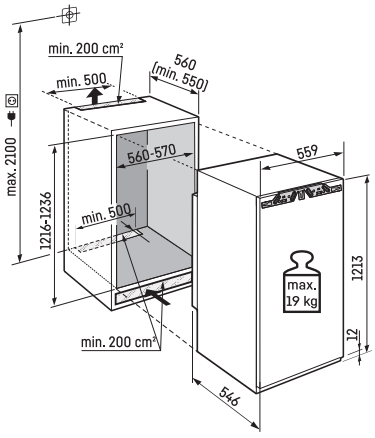

Datenblatt

Achtung:
Möbeltürmontage auf der Gerätetür (Festtürmontage). Keine Möbelscharniere erforderlich.

[1] Gemäß Verordnung EU 2019/2016 bilden wir das Gesamtvolumen als ganze Zahl (abgerundet) und das Volumen der Tiefkühl- und Frischhaltefächer mit einer Stelle nach dem Komma ab.

IRBci 4150

Prime

122

Türmontage / Bauform:	**Festtür / integrierbares Einbaugerät**
Energieeffizienzklasse:	A–G: C
Energieverbrauch Jahr/24 h:	**91 / 0,249 kWh**
Gesamtvolumen [1]:	**191 l**
Volumen:	Kühlteil: **124,1 l** / BioFresh-Teil: **67,0 l**
Geräusch-Schallleistung / Geräusch-Klasse:	**33 dB(A) / B SuperSilent**
Sortimentsklasse:	**2**
Klimaklasse:	**SN-T (+10 °C bis +43 °C)**
Nischenmaße in cm (H / B / T):	**121,6 - 123,6 / 56 - 57 / mind. 55,0**

Bio Fresh · Super Cool · Light Tower · Soft System · Super Silent · Touch & Swipe Display · Smart Device · Glass & Steel Interior · Soft Telescopic Rails · LED · Vario Safe



Steuerung
- 2,4“ TFT-Display farbig
- Digitale Temperaturanzeige für das Kühl- und BioFresh-Teil
- SmartDeviceBox inklusive
- Alarm bei Störung: optisch und akustisch
- Türalarm: optisch und akustisch

Kühl-(und BioFresh-)Teil
- PowerCooling mit FreshAir-Aktivkohlefilter
- GlassLine-Abstellborde, VarioBoxen ausziehbar, Variable Eierablage, Butterdose
- GlassLine-Abstellflächen: 4, davon teilbar: 1
- VarioSafe
- Integrierte Flaschenablage
- LED-BioFresh-Beleuchtung
- BioFresh-Safes: 2, mit SoftTelescopic, Fruit & Vegetable-Safes: 1, Meat & Dairy-Safes: 1
- beidseitiges Lichtpanel

Weitere Ausstattungsvorteile
- Höhenverstellbare Stellfüße vorne
- Türanschlag: rechts wechselbar
- Wechselbare Türdichtung
- Rückwand in SmartSteel-Look

1.599 €

Maximales Gewicht je Möbeltür:
Kühlteil: 19 kg

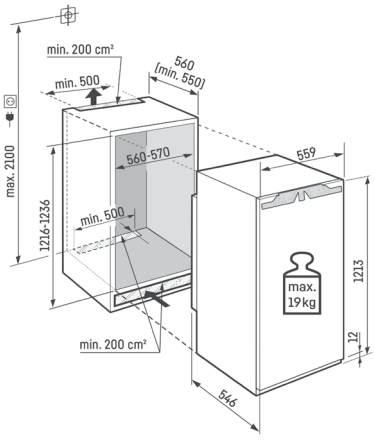

Datenblatt

Achtung:
Möbeltürmontage auf der Gerätetür (Festtürmontage). Keine Möbelscharniere erforderlich.

IRBci 4151

Prime

122

Türmontage / Bauform:	**Festtür / integrierbares Einbaugerät**
Energieeffizienzklasse:	C
Energieverbrauch Jahr/24 h:	**118 / 0,323 kWh**
Gesamtvolumen [1]:	**174 l**
Volumen:	Kühlteil: **91,5 l** / BioFresh-Teil: **67,0 l** / Gefrierteil: **16 l**
Geräusch-Schallleistung / Geräusch-Klasse:	**32 dB(A) / B SuperSilent**
Sortimentsklasse:	**2**
Klimaklasse:	**SN-T (+10 °C bis +43 °C)**
Nischenmaße in cm (H / B / T):	**121,6 - 123,6 / 56 - 57 / mind. 55,0**

Bio Fresh · Super Cool · Light Tower · Soft System · Super Silent · Touch & Swipe Display · Smart Device · Glass & Steel Interior · Soft Telescopic Rails · LED



Steuerung
- 2,4“ TFT-Display farbig
- Digitale Temperaturanzeige für das Kühl- und BioFresh-Teil
- SmartDeviceBox inklusive
- Alarm bei Störung: optisch und akustisch
- Türalarm: optisch und akustisch

Kühl-(und BioFresh-)Teil
- PowerCooling mit FreshAir-Aktivkohlefilter
- GlassLine-Abstellborde, VarioBoxen ausziehbar, Variable Eierablage, Butterdose
- GlassLine-Abstellflächen: 3, davon teilbar: 1
- Integrierte Flaschenablage
- LED-BioFresh-Beleuchtung
- BioFresh-Safes: 2, mit SoftTelescopic, Fruit & Vegetable-Safes: 1, Meat & Dairy-Safes: 1
- beidseitiges Lichtpanel

Gefrierteil ****
- 4-Sterne-Gefrierfach, Türanschlag: wechselbar
- Eiswürfelschale mit Deckel
- Lagerzeit bei Störung: 9,00 h
- Gefriervermögen in 24 h: 2,00 kg

Weitere Ausstattungsvorteile
- Höhenverstellbare Stellfüße vorne
- Türanschlag: rechts wechselbar
- Wechselbare Türdichtung
- Rückwand in SmartSteel-Look

1.629 €

Maximales Gewicht je Möbeltür:
Kühlteil: 19 kg

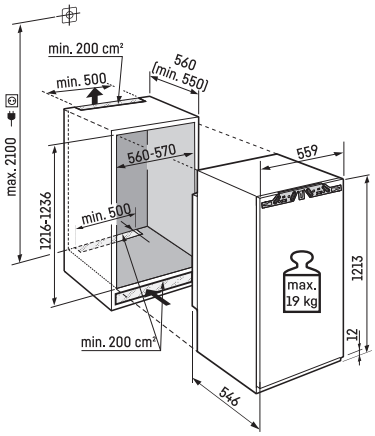

Datenblatt

Achtung:
Möbeltürmontage auf der Gerätetür (Festtürmontage). Keine Möbelscharniere erforderlich.

[1] Gemäß Verordnung EU 2019/2016 bilden wir das Gesamtvolumen als ganze Zahl (abgerundet) und das Volumen der Tiefkühl- und Frischhaltefächer mit einer Stelle nach dem Komma ab.

IRBc 4120

Plus

122

Türmontage / Bauform:	**Festtür / integrierbares Einbaugerät**
Energieeffizienzklasse:	A–G: C
Energieverbrauch Jahr/24 h:	**92 / 0,252 kWh**
Gesamtvolumen [1]:	**189 l**
Volumen:	Kühlteil: **123 l** / BioFresh-Teil: **66,8 l**
Geräusch-Schallleistung / Geräusch-Klasse:	**33 dB(A) / B SuperSilent**
Sortimentsklasse:	**1**
Klimaklasse:	**SN-T (+10 °C bis +43 °C)**
Nischenmaße in cm (H / B / T):	**121,6 - 123,6 / 56 - 57 / mind. 55,0**

Bio Fresh | Super Cool | Soft System | Super Silent | Touch Display | Smart Device ready | LED



Steuerung
- LC-Display monochrom, Touch-Elektronik
- Digitale Temperaturanzeige für das Kühlteil
- SmartDeviceBox: als optionales Zubehör
- Alarm bei Störung: optisch und akustisch
- Türalarm: optisch und akustisch

Kühl-(und BioFresh-)Teil
- PowerCooling mit FreshAir-Aktivkohlefilter
- Abstellborde Kunststoff, Eierablage, FlexCube
- GlassLine-Abstellflächen: 5, davon teilbar: 1
- Integrierte Flaschenablage
- BioFresh-Safes: 2, Fruit & Vegetable-Safes: 1, Meat & Dairy-Safes: 1
- LED-Deckenbeleuchtung

Weitere Ausstattungsvorteile
- Höhenverstellbare Stellfüße vorne
- Türanschlag: rechts wechselbar
- Wechselbare Türdichtung

1.149 €

Maximales Gewicht je Möbeltür:
Kühlteil: 19 kg

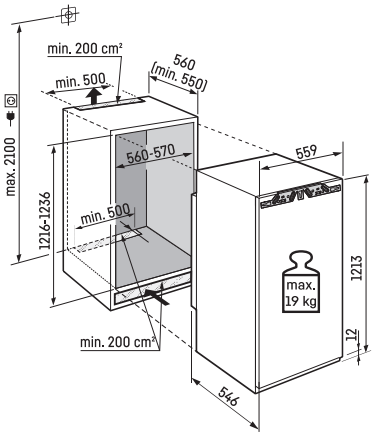

Datenblatt

Achtung:
Möbeltürmontage auf der Gerätetür (Festtürmontage). Keine Möbelscharniere erforderlich.

IRBc 4121

Plus

122

Türmontage / Bauform:	**Festtür / integrierbares Einbaugerät**
Energieeffizienzklasse:	C
Energieverbrauch Jahr/24 h:	**118 / 0,323 kWh**
Gesamtvolumen [1]:	**173 l**
Volumen:	Kühlteil: **90,9 l** / BioFresh-Teil: **66,8 l** / Gefrierteil: **16 l**
Geräusch-Schallleistung / Geräusch-Klasse:	**32 dB(A) / B SuperSilent**
Sortimentsklasse:	**1**
Klimaklasse:	**SN-T (+10 °C bis +43 °C)**
Nischenmaße in cm (H / B / T):	**121,6 - 123,6 / 56 - 57 / mind. 55,0**

Bio Fresh | Super Cool | Soft System | Super Silent | Touch Display | Smart Device ready | LED



Steuerung
- LC-Display monochrom, Touch-Elektronik
- Digitale Temperaturanzeige für das Kühlteil
- SmartDeviceBox: als optionales Zubehör
- Alarm bei Störung: optisch und akustisch
- Türalarm: optisch und akustisch

Kühl-(und BioFresh-)Teil
- PowerCooling mit FreshAir-Aktivkohlefilter
- Abstellborde Kunststoff, Eierablage, FlexCube
- GlassLine-Abstellflächen: 4, davon teilbar: 1
- Integrierte Flaschenablage
- BioFresh-Safes: 2, Fruit & Vegetable-Safes: 1, Meat & Dairy-Safes: 1
- beidseitiges Licht

Gefrierteil **
- 4-Sterne-Gefrierfach, Türanschlag: wechselbar
- Eiswürfelschale
- Lagerzeit bei Störung: 9,00 h
- Gefriervermögen in 24 h: 2,00 kg

Weitere Ausstattungsvorteile
- Höhenverstellbare Stellfüße vorne
- Türanschlag: rechts wechselbar
- Wechselbare Türdichtung

1.199 €

Maximales Gewicht je Möbeltür:
Kühlteil: 19 kg

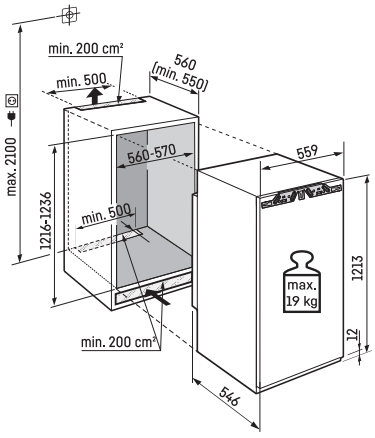

Datenblatt

Achtung:
Möbeltürmontage auf der Gerätetür (Festtürmontage). Keine Möbelscharniere erforderlich.

[1] Gemäß Verordnung EU 2019/2016 bilden wir das Gesamtvolumen als ganze Zahl (abgerundet) und das Volumen der Tiefkühl- und Frischhaltefächer mit einer Stelle nach dem Komma ab.

IRBSd 4120

Plus

122

Türmontage / Bauform:	**Schlepptür / integrierbares Einbaugerät**
Energieeffizienzklasse:	A–G: D
Energieverbrauch Jahr/24 h:	**114 / 0,312 kWh**
Gesamtvolumen [1]:	**189 l**
Volumen:	Kühlteil: **123 l** / BioFresh-Teil: **66,8 l**
Geräusch-Schallleistung / Geräusch-Klasse:	**35 dB(A) / B SuperSilent**
Sortimentsklasse:	**1**
Klimaklasse:	**SN-T (+10 °C bis +43 °C)**
Nischenmaße in cm (H / B / T):	**121,6 - 123,6 / 56 - 57 / mind. 55,0**

Bio Fresh | Super Cool | Super Silent | Touch Display | Smart Device ready | LED



Steuerung
- LC-Display monochrom, Touch-Elektronik
- Digitale Temperaturanzeige für das Kühlteil
- SmartDeviceBox: als optionales Zubehör
- Alarm bei Störung: optisch und akustisch
- Türalarm: optisch und akustisch

Kühl-(und BioFresh-)Teil
- PowerCooling mit FreshAir-Aktivkohlefilter
- Abstellborde Kunststoff, Eierablage, FlexCube
- GlassLine-Abstellflächen: 5, davon teilbar: 1
- Integrierte Flaschenablage
- BioFresh-Safes: 2, Fruit & Vegetable-Safes: 1, Meat & Dairy-Safes: 1
- LED-Deckenbeleuchtung

Weitere Ausstattungsvorteile
- Höhenverstellbare Stellfüße vorne
- Türanschlag: rechts wechselbar
- Wechselbare Türdichtung

1.199 €

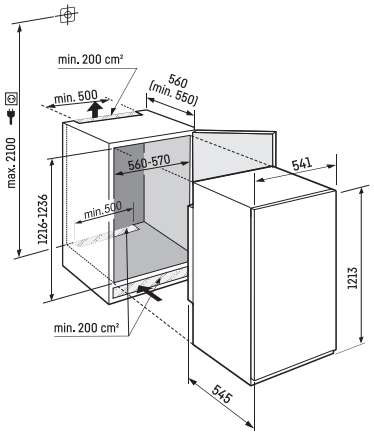

Datenblatt

Achtung:
Schlepptüre-Montage

IRc 4120

Plus

122

Türmontage / Bauform:	**Festtür / integrierbares Einbaugerät**
Energieeffizienzklasse:	A–G C
Energieverbrauch Jahr/24 h:	**65 / 0,178 kWh**
Gesamtvolumen [1]:	**201 l**
Volumen:	Kühlteil: **201,7 l**
Geräusch-Schallleistung / Geräusch-Klasse:	**27 dB(A) / A UltraSilent**
Sortimentsklasse:	**1**
Klimaklasse:	**SN-T (+10 °C bis +43 °C)**
Nischenmaße in cm (H / B / T):	**121,6 - 123,6 / 56 - 57 / mind. 55,0**

Easy Fresh | Super Cool | Soft System | Ultra Silent | Touch Display | Smart Device ready | LED | Vario Safe



Steuerung
- LC-Display monochrom, Touch-Elektronik
- Digitale Temperaturanzeige
- SmartDeviceBox: als optionales Zubehör
- Alarm bei Störung: optisch und akustisch
- Türalarm: optisch und akustisch

Kühl-(und BioFresh-)Teil
- Abstellborde Kunststoff, Eierablage, FlexCube
- GlassLine-Abstellflächen: 6, davon teilbar: 1
- VarioSafe
- 3er-Flaschenablage
- EasyFresh-Safes: 1 mit integrierter Schubfachausführung
- LED-Deckenbeleuchtung

Weitere Ausstattungsvorteile
- Höhenverstellbare Stellfüße vorne
- Türanschlag: rechts wechselbar
- Wechselbare Türdichtung

999 €

Maximales Gewicht je Möbeltür:
Kühlteil: 19 kg

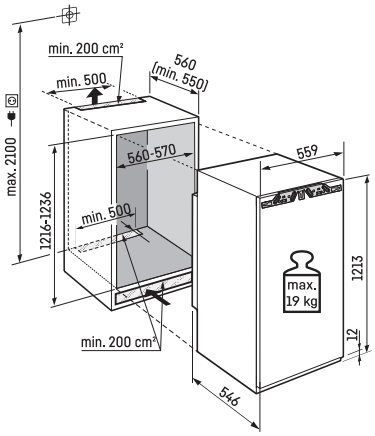

Datenblatt

Achtung:
Möbeltürmontage auf der Gerätetür (Festtürmontage). Keine Möbelscharniere erforderlich.

[1] Gemäß Verordnung EU 2019/2016 bilden wir das Gesamtvolumen als ganze Zahl (abgerundet) und das Volumen der Tiefkühl- und Frischhaltefächer mit einer Stelle nach dem Komma ab.

IRc 4121

Plus

122

Türmontage / Bauform:	**Festtür / integrierbares Einbaugerät**
Energieeffizienzklasse:	A–G: C
Energieverbrauch Jahr/24 h:	**95 / 0,260 kWh**
Gesamtvolumen [1]:	**182 l**
Volumen:	Kühlteil: **166,5 l** / Gefrierteil: **16 l**
Geräusch-Schallleistung / Geräusch-Klasse:	**32 dB(A) / B SuperSilent**
Sortimentsklasse:	**1**
Klimaklasse:	**SN-T (+10 °C bis +43 °C)**
Nischenmaße in cm (H / B / T):	**121,6 - 123,6 / 56 - 57 / mind. 55,0**

Easy Fresh | Super Cool | Soft System | Super Silent | Touch Display | Smart Device ready | LED | Vario Safe



Steuerung
- LC-Display monochrom, Touch-Elektronik
- Digitale Temperaturanzeige für das Kühlteil
- SmartDeviceBox: als optionales Zubehör
- Alarm bei Störung: optisch und akustisch
- Türalarm: optisch und akustisch

Kühl-(und BioFresh-)Teil
- Abstellborde Kunststoff, Eierablage, FlexCube
- GlassLine-Abstellflächen: 4, davon teilbar: 1
- VarioSafe
- 3er-Flaschenablage
- EasyFresh-Safes: 1 mit integrierter Schubfachausführung
- beidseitiges Licht

Gefrierteil **
- 4-Sterne-Gefrierfach, Türanschlag: wechselbar
- Eiswürfelschale
- Lagerzeit bei Störung: 9,00 h
- Gefriervermögen in 24 h: 2,00 kg

Weitere Ausstattungsvorteile
- Höhenverstellbare Stellfüße vorne
- Türanschlag: rechts wechselbar
- Wechselbare Türdichtung

1.049 €

Maximales Gewicht je Möbeltür:
Kühlteil: 19 kg

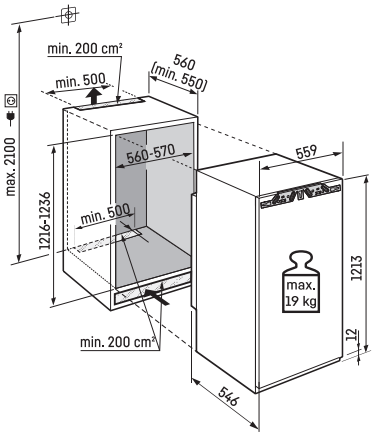

Datenblatt

Achtung:
Möbeltürmontage auf der Gerätetür (Festtürmontage). Keine Möbelscharniere erforderlich.

IRd 4100

Pure

122

Türmontage / Bauform:	**Festtür / integrierbares Einbaugerät**
Energieeffizienzklasse:	A–G: **D**
Energieverbrauch Jahr/24 h:	**81 / 0,221 kWh**
Gesamtvolumen [1]:	**201 l**
Volumen:	Kühlteil: **201,7 l**
Geräusch-Schallleistung / Geräusch-Klasse:	**27 dB(A) / A UltraSilent**
Sortimentsklasse:	**1**
Klimaklasse:	**SN-T (+10 °C bis +43 °C)**
Nischenmaße in cm (H / B / T):	**121,6 - 123,6 / 56 - 57 / mind. 55,0**

Easy Fresh | Super Cool | Ultra Silent | Touch Display | Smart Device ready | LED



Steuerung
- LC-Display monochrom, Touch-Elektronik
- Digitale Temperaturanzeige
- SmartDeviceBox: als optionales Zubehör
- Alarm bei Störung: optisch und akustisch
- Türalarm: optisch und akustisch

Kühl-(und BioFresh-)Teil
- Abstellborde Kunststoff, Eierablage
- GlassLine-Abstellflächen: 5
- EasyFresh-Safes: 1 mit integrierter Schubfachausführung
- Auszugsbord mit Teilauszug auf Teleskopschienen
- LED-Deckenbeleuchtung

Weitere Ausstattungsvorteile
- Höhenverstellbare Stellfüße vorne
- Türanschlag: rechts wechselbar
- Wechselbare Türdichtung

879 €

Schließdämpfer als Zubehör nachrüstbar (1x benötigt), Art.-Nr. 9096 985
59,90 €

Maximales Gewicht je Möbeltür:
Kühlteil: 19 kg

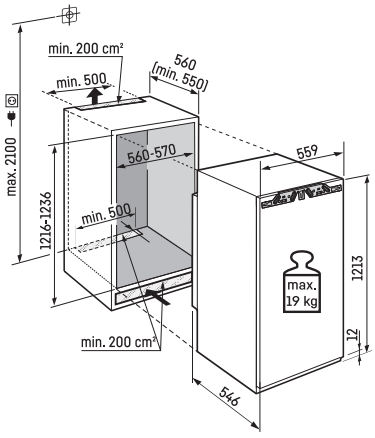

Datenblatt

Achtung:
Möbeltürmontage auf der Gerätetür (Festtürmontage). Keine Möbelscharniere erforderlich.

[1] Gemäß Verordnung EU 2019/2016 bilden wir das Gesamtvolumen als ganze Zahl (abgerundet) und das Volumen der Tiefkühl- und Frischhaltefächer mit einer Stelle nach dem Komma ab.

IRd 4101

Pure

122

Türmontage / Bauform:	**Festtür / integrierbares Einbaugerät**
Energieeffizienzklasse:	A–G D
Energieverbrauch Jahr/24 h:	**119 / 0,326 kWh**
Gesamtvolumen [1]:	**182 l**
Volumen:	Kühlteil: **166,5 l** / Gefrierteil: **16 l**
Geräusch-Schallleistung / Geräusch-Klasse:	**32 dB(A) / B SuperSilent**
Sortimentsklasse:	**1**
Klimaklasse:	**SN-T (+10 °C bis +43 °C)**
Nischenmaße in cm (H / B / T):	**121,6 - 123,6 / 56 - 57 / mind. 55,0**

Easy Fresh | Super Cool | Super Silent | Touch Display | Smart Device ready | LED



Steuerung
- LC-Display monochrom, Touch-Elektronik
- Digitale Temperaturanzeige für das Kühlteil
- SmartDeviceBox: als optionales Zubehör
- Alarm bei Störung: optisch und akustisch
- Türalarm: optisch und akustisch

Kühl-(und BioFresh-)Teil
- Abstellborde Kunststoff, Eierablage
- GlassLine-Abstellflächen: 4
- EasyFresh-Safes: 1 mit integrierter Schubfachausführung
- Auszugsbord mit Teilauszug auf Teleskopschienen
- beidseitiges Licht

Gefrierteil ****
- 4-Sterne-Gefrierfach, Türanschlag: wechselbar
- Lagerzeit bei Störung: 9,00 h
- Gefriervermögen in 24 h: 2,00 kg

Weitere Ausstattungsvorteile
- Höhenverstellbare Stellfüße vorne
- Türanschlag: rechts wechselbar
- Wechselbare Türdichtung

899 €

Schließdämpfer als Zubehör nachrüstbar (1x benötigt), Art.-Nr. 9096 985
59,90 €

Maximales Gewicht je Möbeltür:
Kühlteil: 19 kg

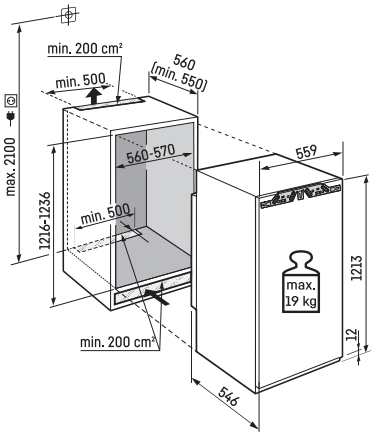

Datenblatt

Achtung:
Möbeltürmontage auf der Gerätetür (Festtürmontage). Keine Möbelscharniere erforderlich.

IRe 4100

Pure

122

Türmontage / Bauform:	**Festtür / integrierbares Einbaugerät**
Energieeffizienzklasse:	E
Energieverbrauch Jahr/24 h:	**101 / 0,276 kWh**
Gesamtvolumen [1]:	**201 l**
Volumen:	Kühlteil: **201,7 l**
Geräusch-Schallleistung / Geräusch-Klasse:	**35 dB(A) / B SuperSilent**
Sortimentsklasse:	**1**
Klimaklasse:	**SN-T (+10 °C bis +43 °C)**
Nischenmaße in cm (H / B / T):	**121,6 - 123,6 / 56 - 57 / mind. 55,0**

Easy Fresh | Super Cool | Super Silent | Touch Display | Smart Device ready | LED



Steuerung
- LC-Display monochrom, Touch-Elektronik
- Digitale Temperaturanzeige
- SmartDeviceBox: als optionales Zubehör
- Alarm bei Störung: optisch und akustisch
- Türalarm: optisch und akustisch

Kühl-(und BioFresh-)Teil
- Abstellborde Kunststoff, Eierablage
- GlassLine-Abstellflächen: 5
- EasyFresh-Safes: 1 mit integrierter Schubfachausführung
- LED-Deckenbeleuchtung

Weitere Ausstattungsvorteile
- Höhenverstellbare Stellfüße vorne
- Türanschlag: rechts wechselbar
- Wechselbare Türdichtung

799 €

Schließdämpfer als Zubehör nachrüstbar (1x benötigt), Art.-Nr. 9096 985
59,90 €

Maximales Gewicht je Möbeltür:
Kühlteil: 19 kg

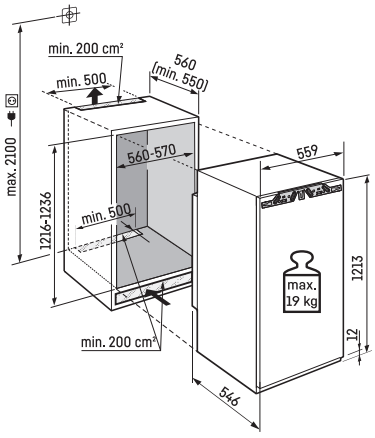

Datenblatt

Achtung:
Möbeltürmontage auf der Gerätetür (Festtürmontage). Keine Möbelscharniere erforderlich.

[1] Gemäß Verordnung EU 2019/2016 bilden wir das Gesamtvolumen als ganze Zahl (abgerundet) und das Volumen der Tiefkühl- und Frischhaltefächer mit einer Stelle nach dem Komma ab.

IRe 4101

Pure

122

Türmontage / Bauform:	**Festtür / integrierbares Einbaugerät**
Energieeffizienzklasse:	A–G: E
Energieverbrauch Jahr/24 h:	**149 / 0,408 kWh**
Gesamtvolumen [1]:	**182 l**
Volumen:	Kühlteil: **166,5 l** / Gefrierteil: **16 l**
Geräusch-Schallleistung / Geräusch-Klasse:	**35 dB(A) / B SuperSilent**
Sortimentsklasse:	**1**
Klimaklasse:	**SN-ST (+10 °C bis +38 °C)**
Nischenmaße in cm (H / B / T):	**121,6 - 123,6 / 56 - 57 / mind. 55,0**

Easy Fresh | Super Cool | Super Silent | Touch Display | Smart Device ready | LED



Steuerung
- LC-Display monochrom, Touch-Elektronik
- Digitale Temperaturanzeige für das Kühlteil
- SmartDeviceBox: als optionales Zubehör
- Alarm bei Störung: optisch und akustisch
- Türalarm: optisch und akustisch

Kühl-(und BioFresh-)Teil
- Abstellborde Kunststoff, Eierablage
- GlassLine-Abstellflächen: 4
- EasyFresh-Safes: 1 mit integrierter Schubfachausführung
- beidseitiges Licht

Gefrierteil ****
- 4-Sterne-Gefrierfach, Türanschlag: wechselbar
- Lagerzeit bei Störung: 9,00 h
- Gefriervermögen in 24 h: 2,00 kg

Weitere Ausstattungsvorteile
- Höhenverstellbare Stellfüße vorne
- Türanschlag: rechts wechselbar
- Wechselbare Türdichtung

849 €

Schließdämpfer als Zubehör nachrüstbar (1x benötigt), Art.-Nr. 9096 985
59,90 €

Maximales Gewicht je Möbeltür:
Kühlteil: 19 kg

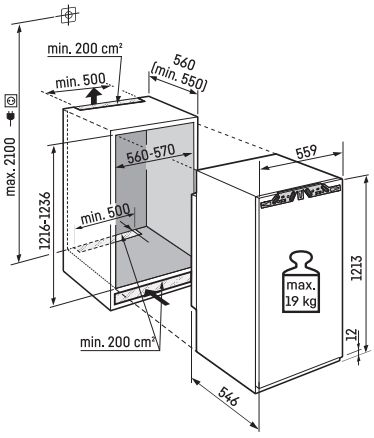

Datenblatt

Achtung:
Möbeltürmontage auf der Gerätetür (Festtürmontage). Keine Möbelscharniere erforderlich.

IRSe 4100

Pure

122

Türmontage / Bauform:	**Schlepptür / integrierbares Einbaugerät**
Energieeffizienzklasse:	E
Energieverbrauch Jahr/24 h:	**101 / 0,276 kWh**
Gesamtvolumen [1]:	**201 l**
Volumen:	Kühlteil: **201,7 l**
Geräusch-Schallleistung / Geräusch-Klasse:	**35 dB(A) / B SuperSilent**
Sortimentsklasse:	**1**
Klimaklasse:	**SN-T (+10 °C bis +43 °C)**
Nischenmaße in cm (H / B / T):	**121,6 - 123,6 / 56 - 57 / mind. 55,0**

Easy Fresh | Super Cool | Super Silent | Touch Display | Smart Device ready | LED



Steuerung
- LC-Display monochrom, Touch-Elektronik
- Digitale Temperaturanzeige
- SmartDeviceBox: als optionales Zubehör
- Alarm bei Störung: optisch und akustisch
- Türalarm: optisch und akustisch

Kühl-(und BioFresh-)Teil
- Abstellborde Kunststoff, Eierablage
- GlassLine-Abstellflächen: 5
- EasyFresh-Safes: 1 mit integrierter Schubfachausführung
- LED-Deckenbeleuchtung

Weitere Ausstattungsvorteile
- Höhenverstellbare Stellfüße vorne
- Türanschlag: rechts wechselbar
- Wechselbare Türdichtung

899 €

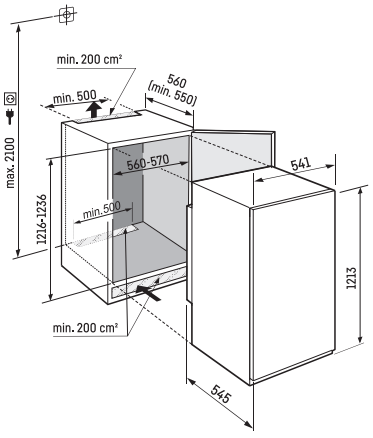

Datenblatt

Achtung:
Schlepptüre-Montage

[1] Gemäß Verordnung EU 2019/2016 bilden wir das Gesamtvolumen als ganze Zahl (abgerundet) und das Volumen der Tiefkühl- und Frischhaltefächer mit einer Stelle nach dem Komma ab.

IRSe 4101

Pure

122

Türmontage / Bauform:	**Schlepptür / integrierbares Einbaugerät**
Energieeffizienzklasse:	A–G: **E**
Energieverbrauch Jahr/24 h:	**149 / 0,408 kWh**
Gesamtvolumen [1]:	**182 l**
Volumen:	Kühlteil: **166,5 l** / Gefrierteil: **16 l**
Geräusch-Schallleistung / Geräusch-Klasse:	**35 dB(A) / B SuperSilent**
Sortimentsklasse:	**1**
Klimaklasse:	**SN-ST (+10 °C bis +38 °C)**
Nischenmaße in cm (H / B / T):	**121,6 - 123,6 / 56 - 57 / mind. 55,0**

Easy Fresh | Super Cool | Super Silent | Touch Display | Smart Device ready | LED



Steuerung
- LC-Display monochrom, Touch-Elektronik
- Digitale Temperaturanzeige für das Kühlteil
- SmartDeviceBox: als optionales Zubehör
- Alarm bei Störung: optisch und akustisch
- Türalarm: optisch und akustisch

Kühl-(und BioFresh-)Teil
- Abstellborde Kunststoff, Eierablage
- GlassLine-Abstellflächen: 4
- EasyFresh-Safes: 1 mit integrierter Schubfachausführung
- beidseitiges Licht

Gefrierteil **
- 4-Sterne-Gefrierfach, Türanschlag: wechselbar
- Lagerzeit bei Störung: 9,00 h
- Gefriervermögen in 24 h: 2,00 kg

Weitere Ausstattungsvorteile
- Höhenverstellbare Stellfüße vorne
- Türanschlag: rechts wechselbar
- Wechselbare Türdichtung

949 €

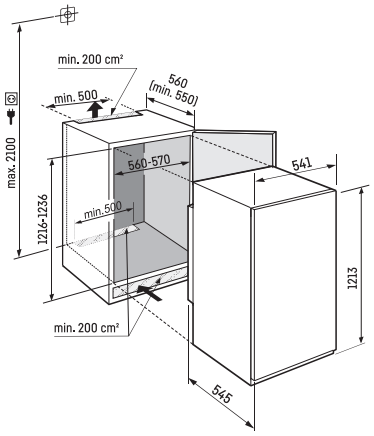

Datenblatt

Achtung:
Schlepptüre-Montage

IRBbi 4050

Prime

10 Jahre Herstellergarantie

102

Türmontage / Bauform:	**Festtür / integrierbares Einbaugerät**
Energieeffizienzklasse:	A–G: **B**
Energieverbrauch Jahr/24 h:	**74 / 0,202 kWh**
Gesamtvolumen [1]:	**157 l**
Volumen:	Kühlteil: **88,6 l** / BioFresh-Teil: **69,0 l**
Geräusch-Schallleistung / Geräusch-Klasse:	**33 dB(A) / B SuperSilent**
Sortimentsklasse:	**2**
Klimaklasse:	**SN-T (+10 °C bis +43 °C)**
Nischenmaße in cm (H / B / T):	**102,4 - 104 / 56 - 57 / mind. 55,0**

Bio Fresh | Super Cool | Light Tower | Soft System | Super Silent | Touch & Swipe Display | Smart Device | Glass & Steel Interior | Soft Telescopic Rails | LED



Steuerung
- 2,4“ TFT-Display farbig
- Digitale Temperaturanzeige für das Kühl- und BioFresh-Teil
- SmartDeviceBox inklusive
- Alarm bei Störung: optisch und akustisch
- Türalarm: optisch und akustisch

Kühl-(und BioFresh-)Teil
- PowerCooling mit FreshAir-Aktivkohlefilter
- GlassLine-Abstellborde, Variable Eierablage, Butterdose
- GlassLine-Abstellflächen: 4, davon teilbar: 1
- Integrierte Flaschenablage
- LED-BioFresh-Beleuchtung
- BioFresh-Safes: 2, mit SoftTelescopic, Fruit & Vegetable-Safes: 1, Meat & Dairy-Safes: 1
- beidseitiges Lichtpanel

Weitere Ausstattungsvorteile
- Höhenverstellbare Stellfüße vorne
- Türanschlag: rechts wechselbar
- Wechselbare Türdichtung
- Rückwand in SmartSteel-Look

1.549 €

Maximales Gewicht je Möbeltür:
Kühlteil: 16 kg

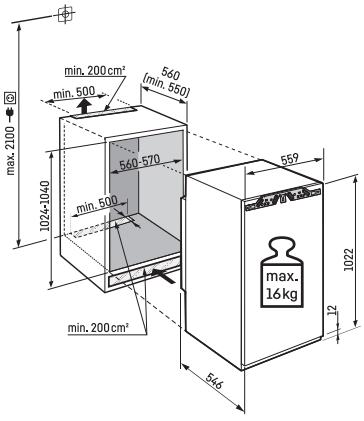

Datenblatt

Achtung:
Möbeltürmontage auf der Gerätetür (Festtürmontage). Keine Möbelscharniere erforderlich.

[1] Gemäß Verordnung EU 2019/2016 bilden wir das Gesamtvolumen als ganze Zahl (abgerundet) und das Volumen der Tiefkühl- und Frischhaltefächer mit einer Stelle nach dem Komma ab.

IRBc 4020

Plus

102

Türmontage / Bauform:	**Festtür / integrierbares Einbaugerät**
Energieeffizienzklasse:	A–G: C
Energieverbrauch Jahr/24 h:	**92 / 0,252 kWh**
Gesamtvolumen [1]:	**156 l**
Volumen:	Kühlteil: **88 l** / BioFresh-Teil: **68,7 l**
Geräusch-Schallleistung / Geräusch-Klasse:	**33 dB(A) / B SuperSilent**
Sortimentsklasse:	**1**
Klimaklasse:	**SN-T (+10 °C bis +43 °C)**
Nischenmaße in cm (H / B / T):	**102,4 - 104 / 56 - 57 / mind. 55,0**

Bio Fresh | Super Cool | Soft System | Super Silent | Touch Display | Smart Device ready | LED



Steuerung
- LC-Display monochrom, Touch-Elektronik
- Digitale Temperaturanzeige für das Kühlteil
- SmartDeviceBox: als optionales Zubehör
- Alarm bei Störung: optisch und akustisch
- Türalarm: optisch und akustisch

Kühl-(und BioFresh-)Teil
- PowerCooling mit FreshAir-Aktivkohlefilter
- Abstellborde Kunststoff, Eierablage, FlexCube
- GlassLine-Abstellflächen: 4, davon teilbar: 1
- Integrierte Flaschenablage
- BioFresh-Safes: 2, Fruit & Vegetable-Safes: 1, Meat & Dairy-Safes: 1
- LED-Deckenbeleuchtung

Weitere Ausstattungsvorteile
- Höhenverstellbare Stellfüße vorne
- Türanschlag: rechts wechselbar
- Wechselbare Türdichtung

1.199 €

Maximales Gewicht je Möbeltür:
Kühlteil: 16 kg

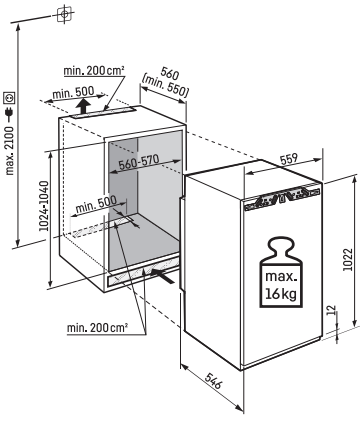

Datenblatt

Achtung:
Möbeltürmontage auf der Gerätetür (Festtürmontage). Keine Möbelscharniere erforderlich.

IRd 4020

Plus

102

Türmontage / Bauform:	**Festtür / integrierbares Einbaugerät**
Energieeffizienzklasse:	A–G D
Energieverbrauch Jahr/24 h:	**77 / 0,211 kWh**
Gesamtvolumen [1]:	**166 l**
Volumen:	Kühlteil: **166,1 l**
Geräusch-Schallleistung / Geräusch-Klasse:	**32 dB(A) / B SuperSilent**
Sortimentsklasse:	**1**
Klimaklasse:	**SN-T (+10 °C bis +43 °C)**
Nischenmaße in cm (H / B / T):	**102,4 - 104 / 56 - 57 / mind. 55,0**

Easy Fresh | Super Cool | Soft System | Super Silent | Touch Display | Smart Device ready | LED | Vario Safe



Steuerung
- LC-Display monochrom, Touch-Elektronik
- Digitale Temperaturanzeige
- SmartDeviceBox: als optionales Zubehör
- Alarm bei Störung: optisch und akustisch
- Türalarm: optisch und akustisch

Kühl-(und BioFresh-)Teil
- Abstellborde Kunststoff, Eierablage, FlexCube
- GlassLine-Abstellflächen: 4, davon teilbar: 1
- VarioSafe
- 3er-Flaschenablage
- EasyFresh-Safes: 1
- Auszugsbord mit Teilauszug auf Teleskopschienen
- LED-Deckenbeleuchtung

Weitere Ausstattungsvorteile
- Höhenverstellbare Stellfüße vorne
- Türanschlag: rechts wechselbar
- Wechselbare Türdichtung

979 €

Maximales Gewicht je Möbeltür:
Kühlteil: 16 kg

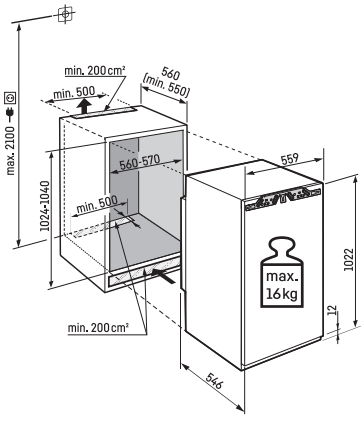

Datenblatt

Achtung:
Möbeltürmontage auf der Gerätetür (Festtürmontage). Keine Möbelscharniere erforderlich.

[1] Gemäß Verordnung EU 2019/2016 bilden wir das Gesamtvolumen als ganze Zahl (abgerundet) und das Volumen der Tiefkühl- und Frischhaltefächer mit einer Stelle nach dem Komma ab.

IRd 4021

Plus

102

Türmontage / Bauform:	**Festtür / integrierbares Einbaugerät**
Energieeffizienzklasse:	A–G D
Energieverbrauch Jahr/24 h:	**118 / 0,323 kWh**
Gesamtvolumen [1]:	**146 l**
Volumen:	Kühlteil: **130,9 l** / Gefrierteil: **16 l**
Geräusch-Schallleistung / Geräusch-Klasse:	**33 dB(A) / B SuperSilent**
Sortimentsklasse:	**1**
Klimaklasse:	**SN-T (+10 °C bis +43 °C)**
Nischenmaße in cm (H / B / T):	**102,4 - 104 / 56 - 57 / mind. 55,0**

Easy Fresh | Super Cool | Soft System | Super Silent | Touch Display | Smart Device ready | LED | Vario Safe



Steuerung
- LC-Display monochrom, Touch-Elektronik
- Digitale Temperaturanzeige für das Kühlteil
- SmartDeviceBox: als optionales Zubehör
- Alarm bei Störung: optisch und akustisch
- Türalarm: optisch und akustisch

Kühl-(und BioFresh-)Teil
- Abstellborde Kunststoff, Eierablage, FlexCube
- GlassLine-Abstellflächen: 3, davon teilbar: 1
- VarioSafe
- 3er-Flaschenablage
- EasyFresh-Safes: 1
- Auszugsbord mit Teilauszug auf Teleskopschienen
- einseitiges Licht

Gefrierteil ****
- 4-Sterne-Gefrierfach, Türanschlag: wechselbar
- Eiswürfelschale
- Lagerzeit bei Störung: 9,00 h
- Gefriervermögen in 24 h: 2,00 kg

Weitere Ausstattungsvorteile
- Höhenverstellbare Stellfüße vorne
- Türanschlag: rechts wechselbar
- Wechselbare Türdichtung

999 €

Maximales Gewicht je Möbeltür:
Kühlteil: 16 kg

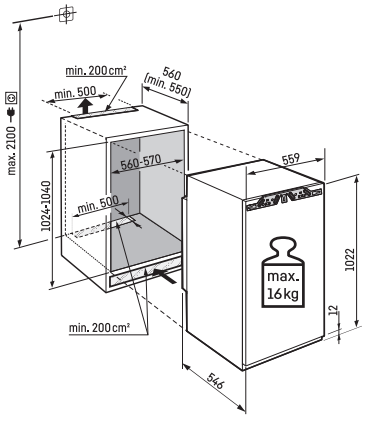

Datenblatt

Achtung:
Möbeltürmontage auf der Gerätetür (Festtürmontage). Keine Möbelscharniere erforderlich.

IRd 4000

Pure

102

Türmontage / Bauform:	**Festtür / integrierbares Einbaugerät**
Energieeffizienzklasse:	A–G: D
Energieverbrauch Jahr/24 h:	**77 / 0,211 kWh**
Gesamtvolumen [1]:	**166 l**
Volumen:	Kühlteil: **166,1 l**
Geräusch-Schallleistung / Geräusch-Klasse:	**32 dB(A) / B SuperSilent**
Sortimentsklasse:	**1**
Klimaklasse:	**SN-T (+10 °C bis +43 °C)**
Nischenmaße in cm (H / B / T):	**102,4 - 104 / 56 - 57 / mind. 55,0**

Easy Fresh | Super Cool | Super Silent | Touch Display | Smart Device ready | LED



Steuerung
- LC-Display monochrom, Touch-Elektronik
- Digitale Temperaturanzeige für das Kühlteil
- SmartDeviceBox: als optionales Zubehör
- Alarm bei Störung: optisch und akustisch
- Türalarm: optisch und akustisch

Kühl-(und BioFresh-)Teil
- Abstellborde Kunststoff, Eierablage
- GlassLine-Abstellflächen: 4
- EasyFresh-Safes: 1
- Auszugsbord mit Teilauszug auf Teleskopschienen
- LED-Deckenbeleuchtung

Weitere Ausstattungsvorteile
- Höhenverstellbare Stellfüße vorne
- Türanschlag: rechts wechselbar
- Wechselbare Türdichtung

869 €

Schließdämpfer als Zubehör nachrüstbar (1x benötigt), Art.-Nr. 9096 985
59,90 €

Maximales Gewicht je Möbeltür:
Kühlteil: 16 kg

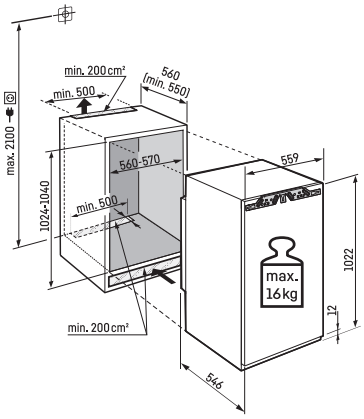

Datenblatt

Achtung:
Möbeltürmontage auf der Gerätetür (Festtürmontage). Keine Möbelscharniere erforderlich.

[1] Gemäß Verordnung EU 2019/2016 bilden wir das Gesamtvolumen als ganze Zahl (abgerundet) und das Volumen der Tiefkühl- und Frischhaltefächer mit einer Stelle nach dem Komma ab.

88

IRci 3950

Prime

Türmontage / Bauform:	**Festtür / integrierbares Einbaugerät**
Energieeffizienzklasse:	A–G: C
Energieverbrauch Jahr/24 h:	**60 / 0,164 kWh**
Gesamtvolumen [1]:	**136 l**
Volumen:	Kühlteil: **136,8 l**
Geräusch-Schallleistung / Geräusch-Klasse:	**27 dB(A) / A UltraSilent**
Sortimentsklasse:	**2**
Klimaklasse:	**SN-T (+10 °C bis +43 °C)**
Nischenmaße in cm (H / B / T):	**87,4 - 89 / 56 - 57 / mind. 55,0**

Easy Fresh | Super Cool | Soft System | Ultra Silent | Touch & Swipe Display | Smart Device | LED | Vario Safe

Steuerung
- 2,4“ TFT-Display farbig
- Digitale Temperaturanzeige
- SmartDeviceBox inklusive
- Alarm bei Störung: optisch und akustisch
- Türalarm: optisch und akustisch
- Kindersicherung

Kühl-(und BioFresh-)Teil
- GlassLine-Abstellborde, VarioBoxen ausziehbar, Variable Eierablage, Butterdose
- GlassLine-Abstellflächen: 4, davon teilbar: 1
- VarioSafe
- 3er-Flaschenablage
- EasyFresh-Safes: 1
- LED-Deckenbeleuchtung

Weitere Ausstattungsvorteile
- Höhenverstellbare Stellfüße vorne
- Türanschlag: rechts wechselbar
- Wechselbare Türdichtung

999 €



Maximales Gewicht je Möbeltür:
Kühlteil: 16 kg

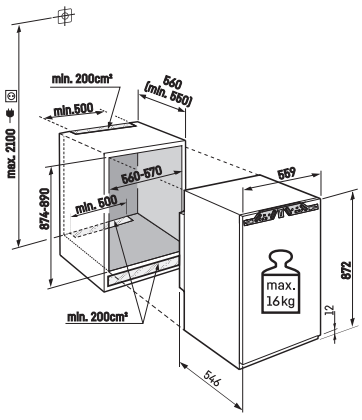

Datenblatt

Achtung:
Möbeltürmontage auf der Gerätetür (Festtürmontage). Keine Möbelscharniere erforderlich.

IRbi 3951

Prime

10 Jahre Herstellergarantie

88

Türmontage / Bauform:	**Festtür / integrierbares Einbaugerät**
Energieeffizienzklasse:	A–G: **B**
Energieverbrauch Jahr/24 h:	**75 / 0,205 kWh**
Gesamtvolumen [1]:	**117 l**
Volumen:	Kühlteil: **101,6 l** / Gefrierteil: **16 l**
Geräusch-Schallleistung / Geräusch-Klasse:	**31 dB(A) / B SuperSilent**
Sortimentsklasse:	**2**
Klimaklasse:	**SN-T (+10 °C bis +43 °C)**
Nischenmaße in cm (H / B / T):	**87,4 - 89 / 56 - 57 / mind. 55,0**

Easy Fresh | Super Cool | Soft System | Super Silent | Touch & Swipe Display | Smart Device | LED

Steuerung
- 2,4“ TFT-Display farbig
- Digitale Temperaturanzeige für das Kühlteil
- SmartDeviceBox inklusive
- Alarm bei Störung: optisch und akustisch
- Türalarm: optisch und akustisch

Kühl-(und BioFresh-)Teil
- GlassLine-Abstellborde, VarioBoxen ausziehbar, Variable Eierablage, Butterdose
- GlassLine-Abstellflächen: 3, davon teilbar: 1
- 3er-Flaschenablage
- EasyFresh-Safes: 1
- einseitiges Licht

Gefrierteil ****
- 4-Sterne-Gefrierfach, Türanschlag: wechselbar
- Eiswürfelschale mit Deckel
- Lagerzeit bei Störung: 9,00 h
- Gefriervermögen in 24 h: 2,00 kg

Weitere Ausstattungsvorteile
- Höhenverstellbare Stellfüße vorne
- Türanschlag: rechts wechselbar
- Wechselbare Türdichtung

1.149 €



Maximales Gewicht je Möbeltür:
Kühlteil: 16 kg

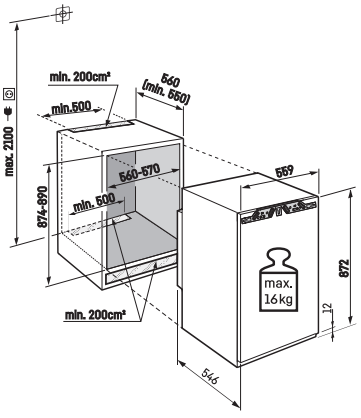

Datenblatt

Achtung:
Möbeltürmontage auf der Gerätetür (Festtürmontage). Keine Möbelscharniere erforderlich.

[1] Gemäß Verordnung EU 2019/2016 bilden wir das Gesamtvolumen als ganze Zahl (abgerundet) und das Volumen der Tiefkühl- und Frischhaltefächer mit einer Stelle nach dem Komma ab.

88

IRc 3920

Plus

Türmontage / Bauform:	**Festtür / integrierbares Einbaugerät**
Energieeffizienzklasse:	A–G: C
Energieverbrauch Jahr/24 h:	**60 / 0,164 kWh**
Gesamtvolumen [1]:	**136 l**
Volumen:	Kühlteil: **136,8 l**
Geräusch-Schallleistung / Geräusch-Klasse:	**27 dB(A) / A UltraSilent**
Sortimentsklasse:	**1**
Klimaklasse:	**SN-T (+10 °C bis +43 °C)**
Nischenmaße in cm (H / B / T):	**87,4 - 89 / 56 - 57 / mind. 55,0**

Easy Fresh | Super Cool | Soft System | Ultra Silent | Touch Display | Smart Device ready | LED | Vario Safe

Steuerung
- LC-Display monochrom, Touch-Elektronik
- Digitale Temperaturanzeige
- SmartDeviceBox: als optionales Zubehör
- Alarm bei Störung: optisch und akustisch
- Türalarm: optisch und akustisch

Kühl-(und BioFresh-)Teil
- Abstellborde Kunststoff, Eierablage, FlexCube
- GlassLine-Abstellflächen: 4, davon teilbar: 1
- VarioSafe
- 3er-Flaschenablage
- EasyFresh-Safes: 1
- LED-Deckenbeleuchtung

Weitere Ausstattungsvorteile
- Höhenverstellbare Stellfüße vorne
- Türanschlag: rechts wechselbar
- Wechselbare Türdichtung

879 €



Maximales Gewicht je Möbeltür:
Kühlteil: 16 kg

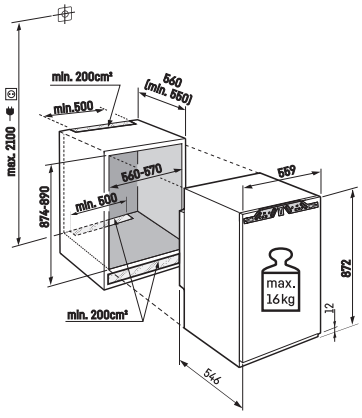

Datenblatt

Achtung:
Möbeltürmontage auf der Gerätetür (Festtürmontage). Keine Möbelscharniere erforderlich.

IRc 3921

Plus

88

Türmontage / Bauform:	**Festtür / integrierbares Einbaugerät**
Energieeffizienzklasse:	C
Energieverbrauch Jahr/24 h:	**94 / 0,257 kWh**
Gesamtvolumen [1]:	**117 l**
Volumen:	Kühlteil: **101,6 l** / Gefrierteil: **16 l**
Geräusch-Schallleistung / Geräusch-Klasse:	**32 dB(A) / B SuperSilent**
Sortimentsklasse:	**1**
Klimaklasse:	**SN-T (+10 °C bis +43 °C)**
Nischenmaße in cm (H / B / T):	**87,4 - 89 / 56 - 57 / mind. 55,0**

Easy Fresh | Super Cool | Soft System | Super Silent | Touch Display | Smart Device ready | LED

Steuerung
- LC-Display monochrom, Touch-Elektronik
- Digitale Temperaturanzeige für das Kühlteil
- SmartDeviceBox: als optionales Zubehör
- Alarm bei Störung: optisch und akustisch
- Türalarm: optisch und akustisch

Kühl-(und BioFresh-)Teil
- Abstellborde Kunststoff, Eierablage, FlexCube
- GlassLine-Abstellflächen: 3, davon teilbar: 1
- 3er-Flaschenablage
- EasyFresh-Safes: 1
- einseitiges Licht

Gefrierteil ****
- 4-Sterne-Gefrierfach, Türanschlag: wechselbar
- Eiswürfelschale
- Lagerzeit bei Störung: 9,00 h
- Gefriervermögen in 24 h: 2,00 kg

Weitere Ausstattungsvorteile
- Höhenverstellbare Stellfüße vorne
- Türanschlag: rechts wechselbar
- Wechselbare Türdichtung

899 €



Maximales Gewicht je Möbeltür:
Kühlteil: 16 kg

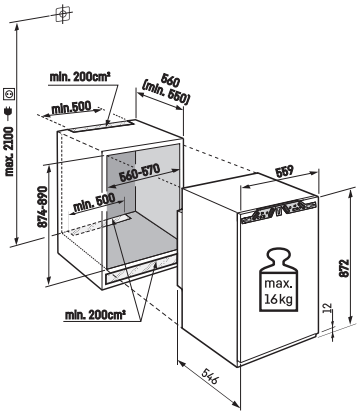

Datenblatt

Achtung:
Möbeltürmontage auf der Gerätetür (Festtürmontage). Keine Möbelscharniere erforderlich.

[1] Gemäß Verordnung EU 2019/2016 bilden wir das Gesamtvolumen als ganze Zahl (abgerundet) und das Volumen der Tiefkühl- und Frischhaltefächer mit einer Stelle nach dem Komma ab.

88

IRd 3900

Pure

Türmontage / Bauform:	**Festtür / integrierbares Einbaugerät**
Energieeffizienzklasse:	A–G D
Energieverbrauch Jahr/24 h:	**75 / 0,205 kWh**
Gesamtvolumen [1]:	**136 l**
Volumen:	Kühlteil: **136,8 l**
Geräusch-Schallleistung / Geräusch-Klasse:	**28 dB(A) / A UltraSilent**
Sortimentsklasse:	**1**
Klimaklasse:	**SN-T (+10 °C bis +43 °C)**
Nischenmaße in cm (H / B / T):	**87,4 - 89 / 56 - 57 / mind. 55,0**

Easy Fresh | Super Cool | Ultra Silent | Touch Display | Smart Device ready | LED

Steuerung
- LC-Display monochrom, Touch-Elektronik
- Digitale Temperaturanzeige
- SmartDeviceBox: als optionales Zubehör
- Alarm bei Störung: optisch und akustisch
- Türalarm: optisch und akustisch

Kühl-(und BioFresh-)Teil
- Abstellborde Kunststoff, Eierablage
- GlassLine-Abstellflächen: 5
- EasyFresh-Safes: 1
- Auszugsbord mit Teilauszug auf Teleskopschienen
- LED-Deckenbeleuchtung

Weitere Ausstattungsvorteile
- Höhenverstellbare Stellfüße vorne
- Türanschlag: rechts wechselbar
- Wechselbare Türdichtung

679 €



Schließdämpfer als Zubehör nachrüstbar (1x benötigt), Art.-Nr. 9096 985
59,90 €

Maximales Gewicht je Möbeltür:
Kühlteil: 16 kg

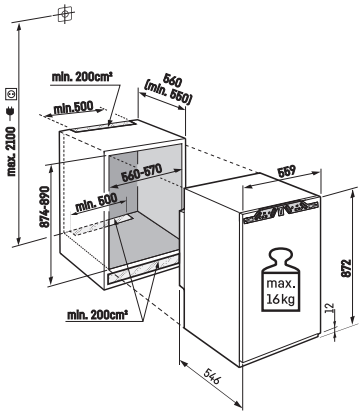

Datenblatt

Achtung:
Möbeltürmontage auf der Gerätetür (Festtürmontage). Keine Möbelscharniere erforderlich.

IRd 3901

Pure

88

Türmontage / Bauform:	**Festtür / integrierbares Einbaugerät**
Energieeffizienzklasse:	A–G D
Energieverbrauch Jahr/24 h:	**118 / 0,323 kWh**
Gesamtvolumen [1]:	**117 l**
Volumen:	Kühlteil: **101,6 l** / Gefrierteil: **16 l**
Geräusch-Schallleistung / Geräusch-Klasse:	**35 dB(A) / B SuperSilent**
Sortimentsklasse:	**1**
Klimaklasse:	**SN-ST (+10 °C bis +38 °C)**
Nischenmaße in cm (H / B / T):	**87,4 - 89 / 56 - 57 / mind. 55,0**

Easy Fresh | Super Cool | Super Silent | Touch Display | Smart Device ready | LED

Steuerung
- LC-Display monochrom, Touch-Elektronik
- Digitale Temperaturanzeige für das Kühlteil
- SmartDeviceBox: als optionales Zubehör
- Alarm bei Störung: optisch und akustisch
- Türalarm: optisch und akustisch

Kühl-(und BioFresh-)Teil
- Abstellborde Kunststoff, Eierablage
- GlassLine-Abstellflächen: 3
- EasyFresh-Safes: 1
- Auszugsbord mit Teilauszug auf Teleskopschienen
- einseitiges Licht

Gefrierteil ****
- 4-Sterne-Gefrierfach, Türanschlag: wechselbar
- Lagerzeit bei Störung: 9,00 h
- Gefriervermögen in 24 h: 2,00 kg

Weitere Ausstattungsvorteile
- Höhenverstellbare Stellfüße vorne
- Türanschlag: rechts wechselbar
- Wechselbare Türdichtung

699 €



Schließdämpfer als Zubehör nachrüstbar (1x benötigt), Art.-Nr. 9096 985
59,90 €

Maximales Gewicht je Möbeltür:
Kühlteil: 16 kg

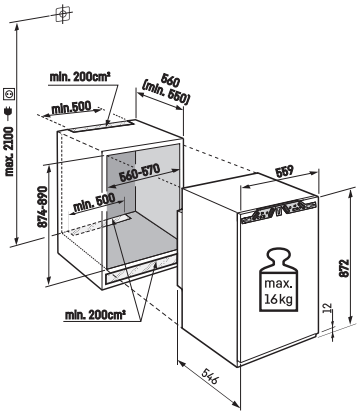

Datenblatt

Achtung:
Möbeltürmontage auf der Gerätetür (Festtürmontage). Keine Möbelscharniere erforderlich.

[1] Gemäß Verordnung EU 2019/2016 bilden wir das Gesamtvolumen als ganze Zahl (abgerundet) und das Volumen der Tiefkühl- und Frischhaltefächer mit einer Stelle nach dem Komma ab.

IRe 3900

Pure

88

Türmontage / Bauform:	**Festtür / integrierbares Einbaugerät**
Energieeffizienzklasse:	A–G: **E**
Energieverbrauch Jahr/24 h:	**93 / 0,254 kWh**
Gesamtvolumen [1]:	**136 l**
Volumen:	Kühlteil: **136,8 l**
Geräusch-Schallleistung / Geräusch-Klasse:	**35 dB(A) / B SuperSilent**
Sortimentsklasse:	**1**
Klimaklasse:	**SN-T (+10 °C bis +43 °C)**
Nischenmaße in cm (H / B / T):	**87,4 - 89 / 56 - 57 / mind. 55,0**

Easy Fresh | Super Cool | Super Silent | Touch Display | Smart Device ready | LED

Steuerung
- LC-Display monochrom, Touch-Elektronik
- Digitale Temperaturanzeige
- SmartDeviceBox: als optionales Zubehör
- Alarm bei Störung: optisch und akustisch
- Türalarm: optisch und akustisch

Kühl-(und BioFresh-)Teil
- Abstellborde Kunststoff, Eierablage
- GlassLine-Abstellflächen: 4
- EasyFresh-Safes: 1
- LED-Deckenbeleuchtung

Weitere Ausstattungsvorteile
- Höhenverstellbare Stellfüße vorne
- Türanschlag: rechts wechselbar
- Wechselbare Türdichtung

599 €

Schließdämpfer als Zubehör nachrüstbar (1x benötigt), Art.-Nr. 9096 985
59,90 €



Maximales Gewicht je Möbeltür:
Kühlteil: 16 kg

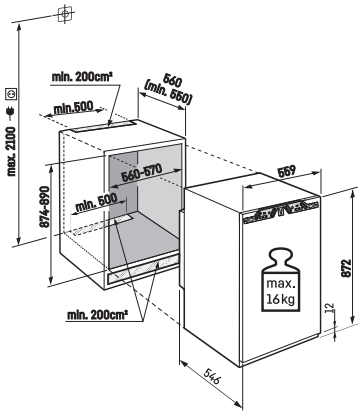

Datenblatt

Achtung:
Möbeltürmontage auf der Gerätetür (Festtürmontage). Keine Möbelscharniere erforderlich.

IRe 3901

Pure

88

Türmontage / Bauform:	**Festtür / integrierbares Einbaugerät**
Energieeffizienzklasse:	A–G: E
Energieverbrauch Jahr/24 h:	**147 / 0,402 kWh**
Gesamtvolumen [1]:	**117 l**
Volumen:	Kühlteil: **101,6 l** / Gefrierteil: **16 l**
Geräusch-Schallleistung / Geräusch-Klasse:	**35 dB(A) / B SuperSilent**
Sortimentsklasse:	**1**
Klimaklasse:	**SN-ST (+10 °C bis +38 °C)**
Nischenmaße in cm (H / B / T):	**87,4 - 89 / 56 - 57 / mind. 55,0**

Easy Fresh | Super Cool | Super Silent | Touch Display | Smart Device ready | LED

Steuerung
- LC-Display monochrom, Touch-Elektronik
- Digitale Temperaturanzeige für das Kühlteil
- SmartDeviceBox: als optionales Zubehör
- Alarm bei Störung: optisch und akustisch
- Türalarm: optisch und akustisch

Kühl-(und BioFresh-)Teil
- Abstellborde Kunststoff, Eierablage
- GlassLine-Abstellflächen: 3
- EasyFresh-Safes: 1
- einseitiges Licht

Gefrierteil ****
- 4-Sterne-Gefrierfach, Türanschlag: wechselbar
- Lagerzeit bei Störung: 9,00 h
- Gefriervermögen in 24 h: 2,00 kg

Weitere Ausstattungsvorteile
- Höhenverstellbare Stellfüße vorne
- Türanschlag: rechts wechselbar
- Wechselbare Türdichtung

629 €



Schließdämpfer als Zubehör nachrüstbar (1x benötigt), Art.-Nr. 9096 985
59,90 €

Maximales Gewicht je Möbeltür:
Kühlteil: 16 kg

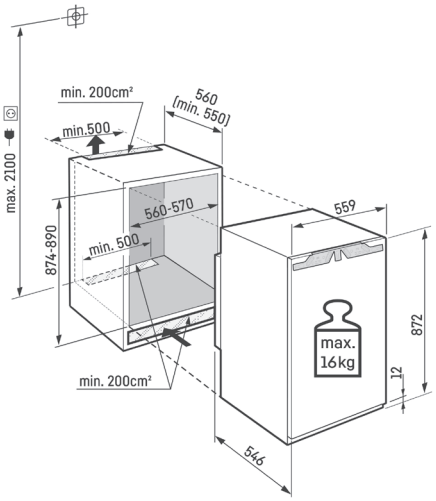

Datenblatt

Achtung:
Möbeltürmontage auf der Gerätetür (Festtürmontage). Keine Möbelscharniere erforderlich.

[1] Gemäß Verordnung EU 2019/2016 bilden wir das Gesamtvolumen als ganze Zahl (abgerundet) und das Volumen der Tiefkühl- und Frischhaltefächer mit einer Stelle nach dem Komma ab.

IRSe 3900

Pure

88

Türmontage / Bauform:	**Schlepptür / integrierbares Einbaugerät**
Energieeffizienzklasse:	A–G: **E**
Energieverbrauch Jahr/24 h:	**93 / 0,254 kWh**
Gesamtvolumen [1]:	**136 l**
Volumen:	Kühlteil: **136,8 l**
Geräusch-Schallleistung / Geräusch-Klasse:	**35 dB(A) / B SuperSilent**
Sortimentsklasse:	**1**
Klimaklasse:	**SN-T (+10 °C bis +43 °C)**
Nischenmaße in cm (H / B / T):	**87,4 - 89 / 56 - 57 / mind. 55,0**

Easy Fresh | Super Cool | Super Silent | Touch Display | Smart Device ready | LED

Steuerung
- LC-Display monochrom, Touch-Elektronik
- Digitale Temperaturanzeige
- SmartDeviceBox: als optionales Zubehör
- Alarm bei Störung: optisch und akustisch
- Türalarm: optisch und akustisch

Kühl-(und BioFresh-)Teil
- Abstellborde Kunststoff, Eierablage
- GlassLine-Abstellflächen: 4
- EasyFresh-Safes: 1
- LED-Deckenbeleuchtung

Weitere Ausstattungsvorteile
- Höhenverstellbare Stellfüße vorne
- Türanschlag: rechts wechselbar
- Wechselbare Türdichtung

679 €



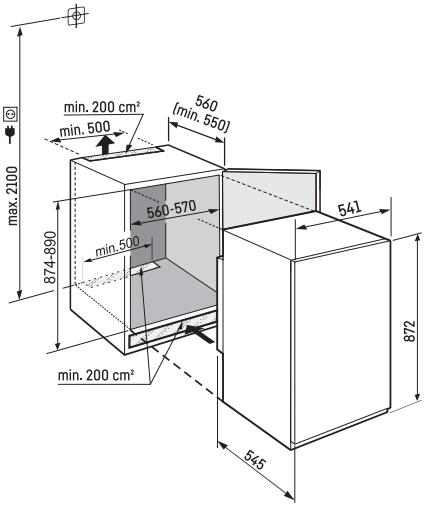

Datenblatt

Achtung:
Schlepptüre-Montage

IRSe 3901

Pure

88

Türmontage / Bauform:	**Schlepptür / integrierbares Einbaugerät**
Energieeffizienzklasse:	A–G: **E**
Energieverbrauch Jahr/24 h:	**147 / 0,402 kWh**
Gesamtvolumen [1]:	**117 l**
Volumen:	Kühlteil: **101,6 l** / Gefrierteil: **16 l**
Geräusch-Schallleistung / Geräusch-Klasse:	**35 dB(A) / B SuperSilent**
Sortimentsklasse:	**1**
Klimaklasse:	**SN-ST (+10 °C bis +38 °C)**
Nischenmaße in cm (H / B / T):	**87,4 - 89 / 56 - 57 / mind. 55,0**

Easy Fresh | Super Cool | Super Silent | Touch Display | Smart Device ready | LED

Steuerung
- LC-Display monochrom, Touch-Elektronik
- Digitale Temperaturanzeige für das Kühlteil
- SmartDeviceBox: als optionales Zubehör
- Alarm bei Störung: optisch und akustisch
- Türalarm: optisch und akustisch

Kühl-(und BioFresh-)Teil
- Abstellborde Kunststoff, Eierablage
- GlassLine-Abstellflächen: 3
- EasyFresh-Safes: 1
- einseitiges Licht

Gefrierteil **
- 4-Sterne-Gefrierfach, Türanschlag: wechselbar
- Lagerzeit bei Störung: 9,00 h
- Gefriervermögen in 24 h: 2,00 kg

Weitere Ausstattungsvorteile
- Höhenverstellbare Stellfüße vorne
- Türanschlag: rechts wechselbar
- Wechselbare Türdichtung

699 €



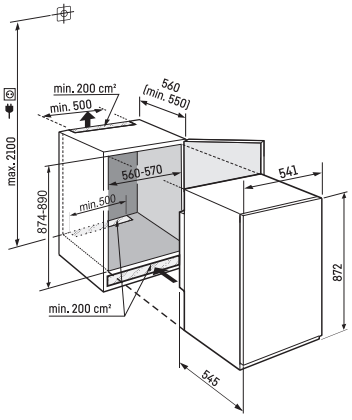

Datenblatt

Achtung:
Schlepptüre-Montage

[1] Gemäß Verordnung EU 2019/2016 bilden wir das Gesamtvolumen als ganze Zahl (abgerundet) und das Volumen der Tiefkühl- und Frischhaltefächer mit einer Stelle nach dem Komma ab.

DRe 4101

Pure

122

Türmontage / Bauform:	**Flächenbündig / dekorfähiges Einbaugerät**
Energieeffizienzklasse:	E
Energieverbrauch Jahr/24 h:	**149 / 0,408 kWh**
Gesamtvolumen [1]:	**182 l**
Volumen:	Kühlteil: **166,5 l** / Gefrierteil: **16 l**
Geräusch-Schallleistung / Geräusch-Klasse:	**35 dB(A) / B SuperSilent**
Sortimentsklasse:	**1**
Klimaklasse:	**SN-ST (+10 °C bis +38 °C)**
Nischenmaße in cm (H / B / T):	**122 - 122,6 / 56 - 57 / mind. 55,0**

Easy Fresh | Super Cool | Super Silent | Touch Display | Smart Device ready | LED



Steuerung
- LC-Display monochrom, Touch-Elektronik
- Digitale Temperaturanzeige für das Kühlteil
- SmartDeviceBox: als optionales Zubehör
- Alarm bei Störung: optisch und akustisch
- Türalarm: optisch und akustisch

Kühl-(und BioFresh-)Teil
- Abstellborde Kunststoff, Eierablage
- GlassLine-Abstellflächen: 4
- EasyFresh-Safes: 1 mit integrierter Schubfachausführung
- beidseitiges Licht

Gefrierteil ****
- 4-Sterne-Gefrierfach, Türanschlag: wechselbar
- Lagerzeit bei Störung: 9,00 h
- Gefriervermögen in 24 h: 2,00 kg

Weitere Ausstattungsvorteile
- Höhenverstellbare Stellfüße vorne
- Türanschlag: rechts wechselbar
- Wechselbare Türdichtung

999 €

Zuschnittmaße für Dekorplatten:
(B / H in mm) 585 x 1206
Stärke: bis 4 mm

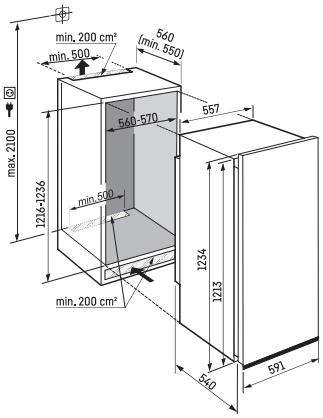

Datenblatt

Achtung:
Dekorfähiges Gerät – Muss mit Dekorplatte geplant werden

DRe 3900

Pure

88

Türmontage / Bauform:	**Flächenbündig / dekorfähiges Einbaugerät**
Energieeffizienzklasse:	E
Energieverbrauch Jahr/24 h:	**93 / 0,254 kWh**
Gesamtvolumen [1]:	**136 l**
Volumen:	Kühlteil: **136,8 l**
Geräusch-Schallleistung / Geräusch-Klasse:	**35 dB(A) / B SuperSilent**
Sortimentsklasse:	**1**
Klimaklasse:	**SN-T (+10 °C bis +43 °C)**
Nischenmaße in cm (H / B / T):	**87,4 - 88 / 56 - 57 / mind. 55,0**

Easy Fresh | Super Cool | Super Silent | Touch Display | Smart Device ready | LED

Steuerung
- LC-Display monochrom, Touch-Elektronik
- Digitale Temperaturanzeige
- SmartDeviceBox: als optionales Zubehör
- Alarm bei Störung: optisch und akustisch
- Türalarm: optisch und akustisch

Kühl-(und BioFresh-)Teil
- Abstellborde Kunststoff, Eierablage
- GlassLine-Abstellflächen: 4
- EasyFresh-Safes: 1
- LED-Deckenbeleuchtung

Weitere Ausstattungsvorteile
- Höhenverstellbare Stellfüße vorne
- Türanschlag: rechts wechselbar
- Wechselbare Türdichtung

779 €



Zuschnittmaße für Dekorplatten:
(B / H in mm) 585 x 860
Stärke: bis 4 mm

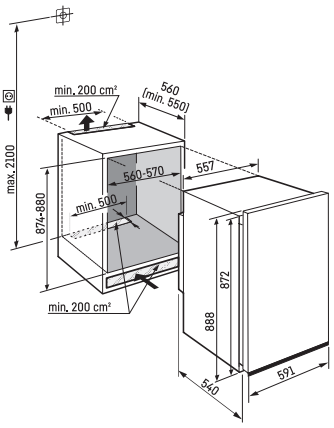

Datenblatt

Achtung:
Dekorfähiges Gerät – Muss mit Dekorplatte geplant werden

[1] Gemäß Verordnung EU 2019/2016 bilden wir das Gesamtvolumen als ganze Zahl (abgerundet) und das Volumen der Tiefkühl- und Frischhaltefächer mit einer Stelle nach dem Komma ab.

DRe 3901

Pure

88

Türmontage / Bauform:	**Flächenbündig / dekorfähiges Einbaugerät**
Energieeffizienzklasse:	E
Energieverbrauch Jahr/24 h:	**147 / 0,402 kWh**
Gesamtvolumen [1]:	**117 l**
Volumen:	Kühlteil: **101,6 l** / Gefrierteil: **16 l**
Geräusch-Schallleistung / Geräusch-Klasse:	**35 dB(A) / B SuperSilent**
Sortimentsklasse:	**1**
Klimaklasse:	**SN-ST (+10 °C bis +38 °C)**
Nischenmaße in cm (H / B / T):	**87,4 - 88 / 56 - 57 / mind. 55,0**

Easy Fresh | Super Cool | Super Silent | Touch Display | Smart Device ready | LED

Steuerung
- LC-Display monochrom, Touch-Elektronik
- Digitale Temperaturanzeige für das Kühlteil
- SmartDeviceBox: als optionales Zubehör
- Alarm bei Störung: optisch und akustisch
- Türalarm: optisch und akustisch

Kühl-(und BioFresh-)Teil
- Abstellborde Kunststoff, Eierablage
- GlassLine-Abstellflächen: 3
- EasyFresh-Safes: 1
- einseitiges Licht

Gefrierteil ****
- 4-Sterne-Gefrierfach, Türanschlag: wechselbar
- Lagerzeit bei Störung: 9,00 h
- Gefriervermögen in 24 h: 2,00 kg

Weitere Ausstattungsvorteile
- Höhenverstellbare Stellfüße vorne
- Türanschlag: rechts wechselbar
- Wechselbare Türdichtung

799 €



Zuschnittmaße für Dekorplatten:
(B / H in mm) 585 x 860
Stärke: bis 4 mm

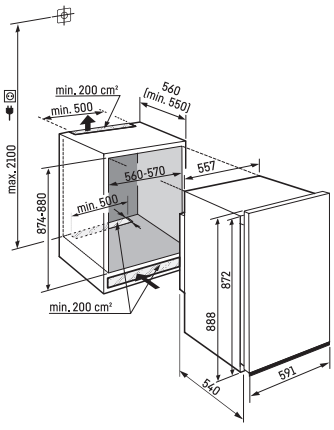

Datenblatt

Achtung:
Dekorfähiges Gerät – Muss mit Dekorplatte geplant werden



SIFNdi 4556 ⬡ Prime-Serie

Gefrierschränke



Serienübersicht



○ Pure-Serie



◊ Plus-Serie



⬡ Prime-Serie



△ Peak-Serie

	○ Pure-Serie	◇ Plus-Serie	⬡ Prime-Serie	△ Peak-Serie
Frischetechnologie	SmartFrost			
	NoFrost	NoFrost	NoFrost	NoFrost
Komfort und Flexibilität		**SoftSystem-Schließdämpfung**	SoftSystem-Schließdämpfung	SoftSystem-Schließdämpfung
	Schubfächerführung auf Glasplatte (Nische: 72, 88)	Schubfächerführung auf Glasplatte (Nische: 72, 88)	Schubfächerführung auf Glasplatte (Nische: 88)	
	Schubfächerführung auf integrierten Laufschienen (Nische: 178)	Schubfächerführung auf integrierten Laufschienen (Nische: 178)	Schubfächerführung auf integrierten Laufschienen (Nische: 122, 140)	
				Schubfächerführung auf Teleskopauszügen
		Eiswürfelschale	Eiswürfelschale **mit Deckel**	Eiswürfelschale mit Deckel
		Gefriertablett	Gefriertablett	Gefriertablett
			Kälteakku	Kälteakku
	VarioSpace	VarioSpace	VarioSpace	VarioSpace
				AutoDoor
Design			**Beleuchtung**	Beleuchtung
				Beleuchtung IceMaker
	Touch-Display	Touch-Display	**Touch & Swipe-Display**	Touch & Swipe-Display
Connectivity (SmartDeviceBox)	nachrüstbar	nachrüstbar	**integriert** („i"-Modelle)	integriert („i"-Modelle)
Eis				**IceTower**

Differenzierende Ausstattungen sind bei der nächsthöheren Serie **hervorgehoben**.

Oben genannte Serienausstattungen können modellabhängig variieren, insbesondere die mit * gekennzeichneten. Die Details finden Sie in der Modellbeschreibung.

Ausstattungsvorteile



NoFrost

Für die sichere Langzeitfrische bietet NoFrost Kälteleistung in Profi-Qualität. Das Gefriergut wird mit gekühlter Umluft eingefroren und die Luftfeuchtigkeit abgeleitet. Dadurch bleibt der Gefrierraum stets eisfrei. Abtauen ist nie mehr erforderlich.



Eiswürfelschale mit Deckel

Wasser verschüttet – nur weil man eine wassergefüllte Eiswürfelschale zum Kühlschrank tragen wollte? Das passiert dank der Eiswürfelschale mit Deckel künftig sicher nicht mehr: Einfach das Wasser in die Öffnung – ein Messstrich zeigt die optimale Wassermenge an. So werden ganz bequem bis zu 32 Eiswürfel produziert.



IceTower

Dank eines Eiswürfelvorrats von 5,7 kg sorgt der IceTower dafür, dass auf der Party die kühlen Drinks nie ausgehen. Die Eiswürfelschaufel und das Auszugsboard auf Teleskop-Schienen ermöglichen einen komfortablen Zugang zu den Eiswürfeln. Das Schubfach nebenan bietet Stauraum für Tiefkühl-Artikel.



Gefriertablett

Ihre gefrorenen Beeren sollen nach dem Auftauen frisch und knackig sein – und kein Kompott? Für solche empfindlichen Lebensmittel ist das Gefriertablett ideal: Großzügig verteilt auf dem Kunststoff-Tablett gefrieren Früchte und Kräuter schnell und ohne gequetscht zu werden. Sie können das Gefriertablett leicht in die Gefrierschublade hängen und wieder entnehmen.



Side-by-Side-Konzept

Mit dem Side-by-Side-Konzept können Kühl- und Gefriergeräte sowie Weinschränke ganz nach persönlichen Bedürfnissen platziert werden. Eine spezielle Technologie zum Klimaausgleich, zwischen Geräten mit starkem Temperaturgefälle, ermöglicht zahlreiche Kombinationen. Mehr Informationen auf Seite 20–25.



LED-Beleuchtung

Die LED-Beleuchtung ist platzsparend über den Schubladen positioniert. Sie sorgt für beste Warenübersicht, ist energiesparend und langlebig.

Die gezeigten Ausstattungs-Details sind modellabhängig, es gilt die Beschreibung beim jeweiligen Modell.



SoftSystem

Das in die Tür integrierte SoftSystem in noblem Weiß dämpft die Bewegung bei der Türschließung komfortabel ab und gewährleistet selbst bei voller Beladung der Innentür ein besonders sanftes Schließen. Ab einem Öffnungswinkel von ca. 30° wird die Tür automatisch geschlossen.



Kühlakku

Der Kühlakku macht sich doppelt nützlich – sowohl im Innenraum als auch im Außeneinsatz. Im Innern des Gefriergeräts versorgt er das Gefriergut bei Stromausfall noch eine Zeitlang mit Kälte. Und bei Ausflügen begleitet er als Kältespender Speisen und Getränke.



VarioSpace

Eine mehrstöckige Eistorte soll bis zur Sommerparty sicher lagern? Kein Problem für den Liebherr-Gefrierschrank: Der weiß, dass man manchmal einfach mehr Platz braucht. Dank VarioSpace können einzelne Gefrierschubfächer und die darunterliegenden Glas-Zwischenböden einfach herausgenommen werden – und voilà: hier ist extra hoher Stauraum!



AutoDoor

Der Liebherr lässt Ihren Kundinnen und Kunden künftig freie Hand: Mit AutoDoor öffnen und schließen sich Liebherr-Kühl- und Gefriergeräte per Klopfsignal, via SmartDevice-App oder Sprachbefehl. Die Perfektion der grifflosen Küche. Den Winkel der Öffnung sowie die Dauer bis zum Schließen kann individuell gewählt werden. Und bei Bedarf öffnet und schließt man den Liebherr ebenso einfach per Hand oder Smartphone.



Eiswürfelschaufel

Ob portionieren oder transportieren – mit der Eisschaufel von Liebherr geht beides leicht von der Hand. Dank der Schrägstellung der Spitze und dem ergonomischen Griff gelangen Eiswürfel schnell und einfach aus dem IceTower in die Drinks. Die robuste Eisschaufel aus stabilem Kunststoff erfreut außerdem das Auge durch die satinierte Oberfläche in transparentem Gletschergrün.



Teleskopauszüge

Die Schubfächer auf Teleskopauszügen sind hochwertig und leichtlaufend für die komfortable Nutzung, selbst bei schwerster Beladung. Die Fächer bieten großzügige Lagermöglichkeit, sind einteilig und damit leicht zu entnehmen und zu reinigen.

SIFNAd 5188

Peak

Side by Side

178

mit Linksanschlag: SIFNAd 5188 -617	mit Rechtsanschlag: SIFNAd 5188 -001
Türmontage / Bauform:	**Festtür / integrierbares Einbaugerät**
Energieeffizienzklasse:	A–G: **D**
Energieverbrauch Jahr/24 h:	**190 / 0,520 kWh**
Gesamtvolumen [1]:	**213 l**
Volumen:	Gefrierteil: **213 l**
Geräusch-Schallleistung / Geräusch-Klasse:	**33 dB(A) / B SuperSilent**
Sortimentsklasse:	**3**
Klimaklasse:	**SN-T (+10 °C bis +43 °C)**
Nischenmaße in cm (H / B / T):	**177,7 - 179,3 / 56 - 57 / mind. 55,0**

No Frost | Super Frost | LED | Ice Tower | Ice Maker | Auto Door | Soft System | Super Silent | Touch & Swipe Display | Vario Space | Smart Device | Schub-fach



Steuerung
- 2,4“ TFT-Display farbig
- Digitale Temperaturanzeige
- SmartDeviceBox inklusive
- Alarm bei Störung: optisch und akustisch
- Türalarm: optisch und akustisch

Gefrierteil ****
- Schubfächer: 8, auf Teleskopauszügen: 5, VarioSpace
- IceTower
- IceMaker mit Festwasseranschluss 3/4“, mit LED-Beleuchtung
- Eiswürfelproduktion in 24 h: 0,80 kg
- Eiswürfelvorrat: 5,7 kg
- LED-Beleuchtung
- Lagerzeit bei Störung: 9,00 h
- Gefriervermögen in 24 h: 12,00 kg
- Kälteakku: 1
- Ablagen aus Sicherheitsglas

Weitere Ausstattungsvorteile
- Seitenwandheizung beidseitig, geeignet für Kombination mit anderen Kühl-, Gefrier- und/oder Weingeräten
- Höhenverstellbare Stellfüße vorne
- Wechselbare Türdichtung

3.599 €

! Bitte richtigen Türanschlag bestellen, da bei Falschbestellung nur durch Werkskundendienst wechselbar.

Maximales Gewicht je Möbeltür:
Gefrierteil: 26 kg

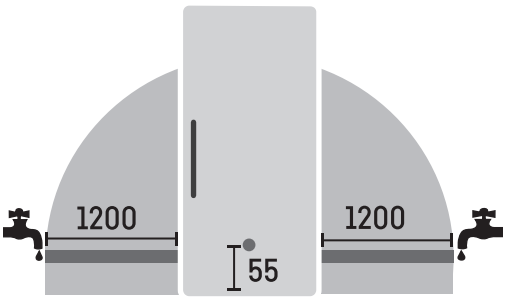

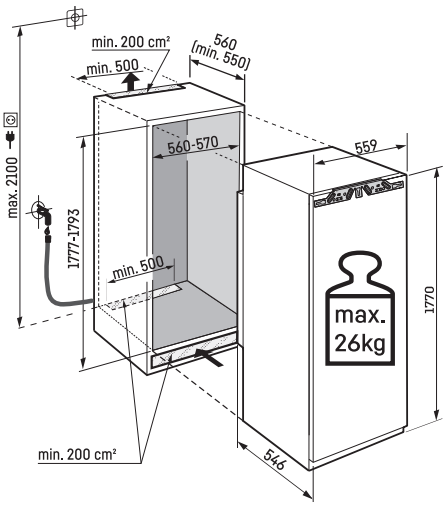

Datenblatt

Achtung:
Möbeltürmontage auf der Gerätetür (Festtürmontage). Keine Möbelscharniere erforderlich.

2-Meter-Schlauch (mit Aqua-Stop) bereits im Lieferumfang enthalten.
3-Meter-Panzerflexschlauch als Zubehör erhältlich.

[1] Gemäß Verordnung EU 2019/2016 bilden wir das Gesamtvolumen als ganze Zahl (abgerundet) und das Volumen der Tiefkühl- und Frischhaltefächer mit einer Stelle nach dem Komma ab.

SIFNdi 5188

Peak

Türmontage / Bauform:	**Festtür / integrierbares Einbaugerät**
Energieeffizienzklasse:	A–G D
Energieverbrauch Jahr/24 h:	**190 / 0,520 kWh**
Gesamtvolumen [1]:	**213 l**
Volumen:	Gefrierteil: **213 l**
Geräusch-Schallleistung / Geräusch-Klasse:	**33 dB(A) / B SuperSilent**
Sortimentsklasse:	**3**
Klimaklasse:	**SN-T (+10 °C bis +43 °C)**
Nischenmaße in cm (H / B / T):	**177,2 - 178,8 / 56 - 57 / mind. 55,0**

Side by Side

178



No Frost | Super Frost | LED | Ice Tower | Ice Maker | Soft System | Super Silent | Touch & Swipe Display | Vario Space | Smart Device | Schub-fach

Steuerung
- 2,4“ TFT-Display farbig
- Digitale Temperaturanzeige
- SmartDeviceBox inklusive
- Alarm bei Störung: optisch und akustisch
- Türalarm: optisch und akustisch

Weitere Ausstattungsvorteile
- Seitenwandheizung beidseitig, geeignet für Kombination mit anderen Kühl-, Gefrier- und/oder Weingeräten
- Höhenverstellbare Stellfüße vorne
- Türanschlag: links wechselbar
- Wechselbare Türdichtung

Gefrierteil ****

2.899 €
- Schubfächer: 8, auf Teleskopauszügen: 5, VarioSpace
- IceTower
- IceMaker mit Festwasseranschluss 3/4“, mit LED-Beleuchtung
- Eiswürfelproduktion in 24 h: 0,80 kg
- Eiswürfelvorrat: 5,7 kg
- LED-Beleuchtung
- Lagerzeit bei Störung: 9,00 h
- Gefriervermögen in 24 h: 12,00 kg
- Kälteakku: 1
- Ablagen aus Sicherheitsglas

Maximales Gewicht je Möbeltür:
Gefrierteil: 26 kg

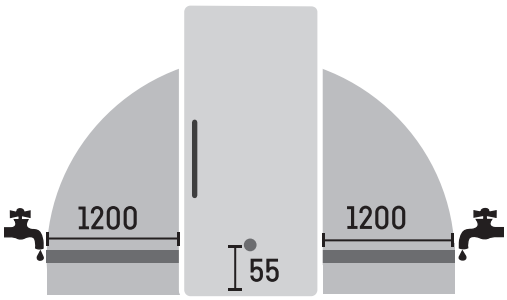

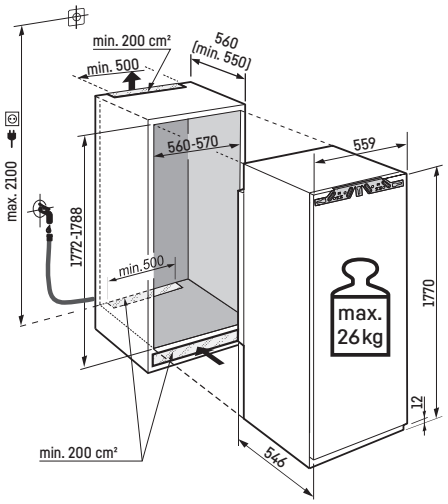

Datenblatt

Achtung:
Möbeltürmontage auf der Gerätetür (Festtürmontage). Keine Möbelscharniere erforderlich.

2-Meter-Schlauch (mit Aqua-Stop) bereits im Lieferumfang enthalten.
3-Meter-Panzerflexschlauch als Zubehör erhältlich.

SIFNbsdi 5188

Peak

Side by Side

178

Türmontage / Bauform:	**Festtür / integrierbares Einbaugerät**
Energieeffizienzklasse:	A–G D
Energieverbrauch Jahr/24 h:	**190 / 0,520 kWh**
Gesamtvolumen [1]:	**213 l**
Volumen:	Gefrierteil: **213 l**
Geräusch-Schallleistung / Geräusch-Klasse:	**33 dB(A) / B SuperSilent**
Sortimentsklasse:	**3**
Klimaklasse:	**SN-T (+10 °C bis +43 °C)**
Nischenmaße in cm (H / B / T):	**177,2 - 178,8 / 56 - 57 / mind. 55,0**

No Frost | Super Frost | LED | Ice Tower | Ice Maker | Soft System | Super Silent | Touch & Swipe Display | Vario Space | Smart Device | Schub-fach



Steuerung
- 2,4“ TFT-Display farbig
- Digitale Temperaturanzeige
- SmartDeviceBox inklusive
- Alarm bei Störung: optisch und akustisch
- Türalarm: optisch und akustisch

Weitere Ausstattungsvorteile
- Seitenwandheizung beidseitig, geeignet für Kombination mit anderen Kühl-, Gefrier- und/oder Weingeräten
- Höhenverstellbare Stellfüße vorne
- Türanschlag: links wechselbar
- Wechselbare Türdichtung

Gefrierteil ****

- Schubfächer: 8, auf Teleskopauszügen: 5, VarioSpace
- IceTower
- IceMaker mit Festwasseranschluss 3/4“, mit LED-Beleuchtung
- Eiswürfelproduktion in 24 h: 0,80 kg
- Eiswürfelvorrat: 5,7 kg
- LED-Beleuchtung
- Lagerzeit bei Störung: 9,00 h
- Gefriervermögen in 24 h: 12,00 kg
- Kälteakku: 1
- Ablagen aus Sicherheitsglas

2.999 €

Maximales Gewicht je Möbeltür:
Gefrierteil: 26 kg

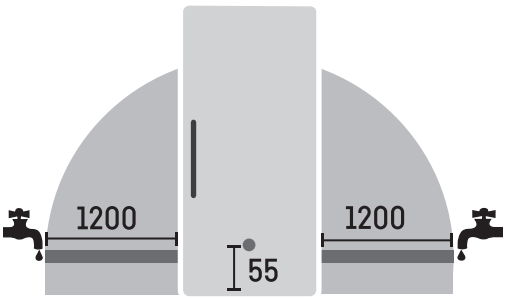

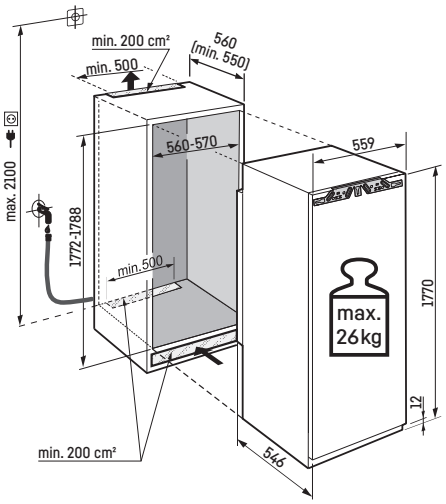

Datenblatt

Achtung:
Möbeltürmontage auf der Gerätetür (Festtürmontage). Keine Möbelscharniere erforderlich.

2-Meter-Schlauch (mit Aqua-Stop) bereits im Lieferumfang enthalten.
3-Meter-Panzerflexschlauch als Zubehör erhältlich.

[1] Gemäß Verordnung EU 2019/2016 bilden wir das Gesamtvolumen als ganze Zahl (abgerundet) und das Volumen der Tiefkühl- und Frischhaltefächer mit einer Stelle nach dem Komma ab.

SIFNdi 5178

Peak

Side by Side

178

Türmontage / Bauform:	**Festtür / integrierbares Einbaugerät**
Energieeffizienzklasse:	A–G D
Energieverbrauch Jahr/24 h:	**190 / 0,520 kWh**
Gesamtvolumen [1]:	**213 l**
Volumen:	Gefrierteil: **213 l**
Geräusch-Schallleistung / Geräusch-Klasse:	**33 dB(A) / B SuperSilent**
Sortimentsklasse:	**3**
Klimaklasse:	**SN-T (+10 °C bis +43 °C)**
Nischenmaße in cm (H / B / T):	**177,2 - 178,8 / 56 - 57 / mind. 55,0**

No Frost | Super Frost | LED | Soft System | Super Silent | Touch & Swipe Display | Vario Space | Smart Device | Schub-fach



Steuerung
- 2,4“ TFT-Display farbig
- Digitale Temperaturanzeige
- SmartDeviceBox inklusive
- Alarm bei Störung: optisch und akustisch
- Türalarm: optisch und akustisch

Weitere Ausstattungsvorteile
- Seitenwandheizung beidseitig, geeignet für Kombination mit anderen Kühl-, Gefrier- und/oder Weingeräten
- Höhenverstellbare Stellfüße vorne
- Türanschlag: links wechselbar
- Wechselbare Türdichtung

Gefrierteil ****
- Schubfächer: 8, auf Teleskopauszügen: 6, VarioSpace
- Eiswürfelschale mit Deckel
- LED-Beleuchtung
- Lagerzeit bei Störung: 9,00 h
- Gefriervermögen in 24 h: 12,00 kg
- Kälteakku: 1
- Ablagen aus Sicherheitsglas

2.499 €

Maximales Gewicht je Möbeltür:
Gefrierteil: 26 kg

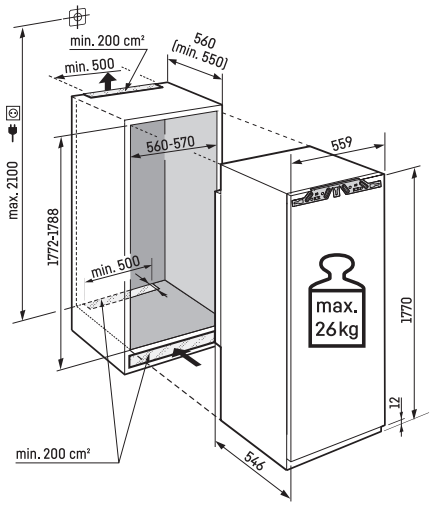

Datenblatt

Achtung:
Möbeltürmontage auf der Gerätetür (Festtürmontage). Keine Möbelscharniere erforderlich.

SIFNe 5128

Plus

Side by Side

178

Türmontage / Bauform:	**Festtür / integrierbares Einbaugerät**
Energieeffizienzklasse:	A–G: **E**
Energieverbrauch Jahr/24 h:	**237 / 0,649 kWh**
Gesamtvolumen [1]:	**213 l**
Volumen:	Gefrierteil: **213 l**
Geräusch-Schallleistung / Geräusch-Klasse:	**33 dB(A) / B SuperSilent**
Sortimentsklasse:	**2**
Klimaklasse:	**SN-T (+10 °C bis +43 °C)**
Nischenmaße in cm (H / B / T):	**177,2 - 178,8 / 56 - 57 / mind. 55,0**

No Frost | Super Frost | Soft System | Super Silent | Touch Display | Vario Space | Smart Device ready



Steuerung
- LC-Display monochrom, Touch-Elektronik
- Digitale Temperaturanzeige
- SmartDeviceBox: als optionales Zubehör
- Alarm bei Störung: optisch und akustisch
- Türalarm: optisch und akustisch

Gefrierteil ✻✻✻
- Schubfächer: 8, mit integrierter Schubfachausführung, VarioSpace
- Eiswürfelschale
- Lagerzeit bei Störung: 9,00 h
- Gefriervermögen in 24 h: 12,00 kg

Weitere Ausstattungsvorteile
- Seitenwandheizung beidseitig, geeignet für Kombination mit anderen Kühl-, Gefrier- und/oder Weingeräten
- Höhenverstellbare Stellfüße vorne
- Türanschlag: links wechselbar
- Wechselbare Türdichtung

1.999 €

Maximales Gewicht je Möbeltür:
Gefrierteil: 26 kg

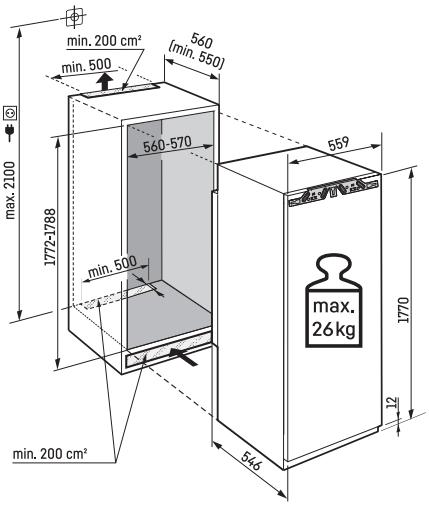

Datenblatt

Achtung:
Möbeltürmontage auf der Gerätetür (Festtürmontage). Keine Möbelscharniere erforderlich.

[1] Gemäß Verordnung EU 2019/2016 bilden wir das Gesamtvolumen als ganze Zahl (abgerundet) und das Volumen der Tiefkühl- und Frischhaltefächer mit einer Stelle nach dem Komma ab.

SIFNe 5108

Pure

Side by Side

178

Türmontage / Bauform:	**Festtür / integrierbares Einbaugerät**
Energieeffizienzklasse:	A–G: E
Energieverbrauch Jahr/24 h:	**237 / 0,649 kWh**
Gesamtvolumen [1]:	**213 l**
Volumen:	Gefrierteil: **213 l**
Geräusch-Schallleistung / Geräusch-Klasse:	**33 dB(A) / B SuperSilent**
Sortimentsklasse:	**1**
Klimaklasse:	**SN-T (+10 °C bis +43 °C)**
Nischenmaße in cm (H / B / T):	**177,2 - 178,8 / 56 - 57 / mind. 55,0**

No Frost | Super Frost | Super Silent | Touch Display | Vario Space | Smart Device ready



Steuerung
- LC-Display monochrom, Touch-Elektronik
- Digitale Temperaturanzeige
- SmartDeviceBox: als optionales Zubehör
- Alarm bei Störung: optisch und akustisch
- Türalarm: optisch und akustisch

Gefrierteil ****
- Schubfächer: 8, mit integrierter Schubfachausführung, VarioSpace
- Lagerzeit bei Störung: 9,00 h
- Gefriervermögen in 24 h: 12,00 kg
- Ablagen aus Sicherheitsglas

Weitere Ausstattungsvorteile
- Seitenwandheizung beidseitig, geeignet für Kombination mit anderen Kühl-, Gefrier- und/oder Weingeräten
- Höhenverstellbare Stellfüße vorne
- Türanschlag: links wechselbar
- Wechselbare Türdichtung

1.699 €

Maximales Gewicht je Möbeltür:
Gefrierteil: 26 kg

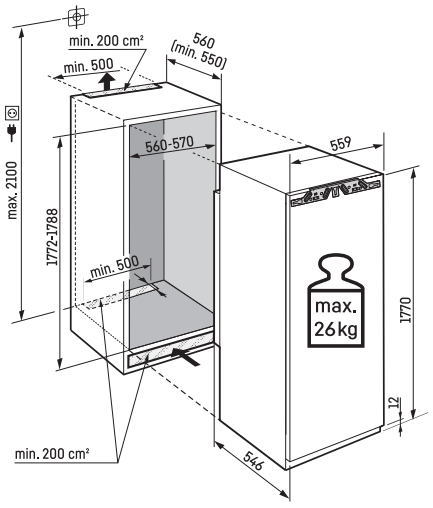

Datenblatt

Achtung:
Möbeltürmontage auf der Gerätetür (Festtürmontage). Keine Möbelscharniere erforderlich.

SIFNdi 4556

Prime

Side by Side

140

Türmontage / Bauform:	**Festtür / integrierbares Einbaugerät**
Energieeffizienzklasse:	A–G: D
Energieverbrauch Jahr/24 h:	**173 / 0,474 kWh**
Gesamtvolumen [1]:	**156 l**
Volumen:	Gefrierteil: **156 l**
Geräusch-Schallleistung / Geräusch-Klasse:	**34 dB(A) / B SuperSilent**
Sortimentsklasse:	**3**
Klimaklasse:	**SN-T (+10 °C bis +43 °C)**
Nischenmaße in cm (H / B / T):	**139,7 - 141,3 / 56 - 57 / mind. 55,0**

No Frost | Super Frost | LED | Soft System | Super Silent | Touch & Swipe Display | Vario Space | Smart Device



Steuerung
- 2,4“ TFT-Display farbig
- Digitale Temperaturanzeige
- SmartDeviceBox inklusive
- Alarm bei Störung: optisch und akustisch
- Türalarm: optisch und akustisch

Gefrierteil ✱✱✱✱
- Schubfächer: 6, mit integrierter Schubfachausführung, VarioSpace
- Eiswürfelschale mit Deckel
- LED-Beleuchtung
- Lagerzeit bei Störung: 10,00 h
- Gefriervermögen in 24 h: 12,00 kg
- Kälteakku: 1
- Ablagen aus Sicherheitsglas

Weitere Ausstattungsvorteile
- Seitenwandheizung beidseitig, geeignet für Kombination mit anderen Kühl-, Gefrier- und/oder Weingeräten
- Höhenverstellbare Stellfüße vorne
- Türanschlag: links wechselbar
- Wechselbare Türdichtung

2.099 €

Maximales Gewicht je Möbeltür:
Gefrierteil: 21 kg

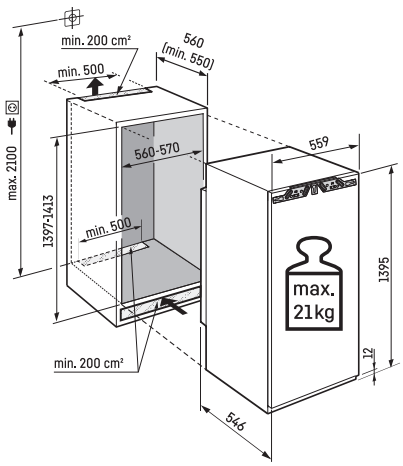

Datenblatt

Achtung:
Möbeltürmontage auf der Gerätetür (Festtürmontage). Keine Möbelscharniere erforderlich.

[1] Gemäß Verordnung EU 2019/2016 bilden wir das Gesamtvolumen als ganze Zahl (abgerundet) und das Volumen der Tiefkühl- und Frischhaltefächer mit einer Stelle nach dem Komma ab.

SIFNdi 4155

Prime

Side by Side

122

Türmontage / Bauform:	**Festtür / integrierbares Einbaugerät**
Energieeffizienzklasse:	A–G D
Energieverbrauch Jahr/24 h:	**165 / 0,452 kWh**
Gesamtvolumen [1]:	**129 l**
Volumen:	Gefrierteil: **129 l**
Geräusch-Schallleistung / Geräusch-Klasse:	**34 dB(A) / B SuperSilent**
Sortimentsklasse:	**3**
Klimaklasse:	**SN-T (+10 °C bis +43 °C)**
Nischenmaße in cm (H / B / T):	**121,6 - 123,6 / 56 - 57 / mind. 55,0**

No Frost | Super Frost | LED | Soft System | Super Silent | Touch & Swipe Display | Vario Space | Smart Device



Steuerung
- 2,4“ TFT-Display farbig
- Digitale Temperaturanzeige
- SmartDeviceBox inklusive
- Alarm bei Störung: optisch und akustisch
- Türalarm: optisch und akustisch

Gefrierteil ****
- Schubfächer: 5, mit integrierter Schubfachausführung, VarioSpace
- Eiswürfelschale mit Deckel
- LED-Beleuchtung
- Lagerzeit bei Störung: 9,00 h
- Gefriervermögen in 24 h: 12,00 kg
- Kälteakku: 1
- Ablagen aus Sicherheitsglas

Weitere Ausstattungsvorteile
- Seitenwandheizung und Deckenheizung, geeignet für Kombination mit anderen Kühl-, Gefrier- und/oder Weingeräten
- Höhenverstellbare Stellfüße vorne
- Türanschlag: links wechselbar
- Wechselbare Türdichtung

1.699 €

Maximales Gewicht je Möbeltür:
Gefrierteil: 19 kg

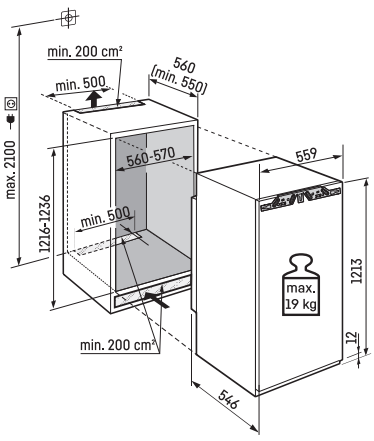

Datenblatt

Achtung:
Möbeltürmontage auf der Gerätetür (Festtürmontage). Keine Möbelscharniere erforderlich.

IFNci 3954

Prime

Side by Side

88

Türmontage / Bauform:	**Festtür / integrierbares Einbaugerät**
Energieeffizienzklasse:	C
Energieverbrauch Jahr/24 h:	**122 / 0,334 kWh**
Gesamtvolumen [1]:	**87 l**
Volumen:	Gefrierteil: **87 l**
Geräusch-Schallleistung / Geräusch-Klasse:	**33 dB(A) / B SuperSilent**
Sortimentsklasse:	**2**
Klimaklasse:	**SN-T (+10 °C bis +43 °C)**
Nischenmaße in cm (H / B / T):	**87,4 - 89 / 56 - 57 / mind. 55,0**

No Frost | Super Frost | LED | Soft System | Super Silent | Touch & Swipe Display | Vario Space | Smart Device

Steuerung
- 2,4“ TFT-Display farbig
- Digitale Temperaturanzeige
- SmartDeviceBox inklusive
- Alarm bei Störung: optisch und akustisch
- Türalarm: optisch und akustisch

Gefrierteil ****
- Schubfächer: 4, VarioSpace
- Eiswürfelschale mit Deckel
- LED-Beleuchtung
- Lagerzeit bei Störung: 10,00 h
- Gefriervermögen in 24 h: 10,00 kg
- Kälteakku: 1
- Ablagen aus Sicherheitsglas

Weitere Ausstattungsvorteile
- Deckenheizung für Side-by-Side-Konzept
- Höhenverstellbare Stellfüße vorne
- Türanschlag: rechts wechselbar
- Wechselbare Türdichtung

1.349 €



Maximales Gewicht je Möbeltür:
Gefrierteil: 16 kg

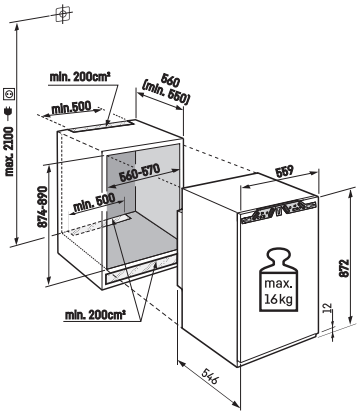

Datenblatt

Achtung:
Möbeltürmontage auf der Gerätetür (Festtürmontage). Keine Möbelscharniere erforderlich.

[1] Gemäß Verordnung EU 2019/2016 bilden wir das Gesamtvolumen als ganze Zahl (abgerundet) und das Volumen der Tiefkühl- und Frischhaltefächer mit einer Stelle nach dem Komma ab.

IFNd 3924

Plus

Side by Side

88

Türmontage / Bauform:	**Festtür / integrierbares Einbaugerät**
Energieeffizienzklasse:	A–G: D
Energieverbrauch Jahr/24 h:	**153 / 0,419 kWh**
Gesamtvolumen [1]:	**87 l**
Volumen:	Gefrierteil: **87 l**
Geräusch-Schallleistung / Geräusch-Klasse:	**34 dB(A) / B SuperSilent**
Sortimentsklasse:	**1**
Klimaklasse:	**SN-T (+10 °C bis +43 °C)**
Nischenmaße in cm (H / B / T):	**87,4 - 89 / 56 - 57 / mind. 55,0**

No Frost | Super Frost | Soft System | Super Silent | Touch Display | Vario Space | Smart Device ready

Steuerung
- LC-Display monochrom, Touch-Elektronik
- Digitale Temperaturanzeige
- SmartDeviceBox: als optionales Zubehör
- Alarm bei Störung: optisch und akustisch
- Türalarm: optisch und akustisch

Gefrierteil ****
- Schubfächer: 4, VarioSpace
- Eiswürfelschale
- Lagerzeit bei Störung: 10,00 h
- Gefriervermögen in 24 h: 10,00 kg
- Ablagen aus Sicherheitsglas

Weitere Ausstattungsvorteile
- Deckenheizung für Side-by-Side-Konzept
- Höhenverstellbare Stellfüße vorne
- Türanschlag: rechts wechselbar
- Wechselbare Türdichtung

1.099 €



Maximales Gewicht je Möbeltür:
Gefrierteil: 16 kg

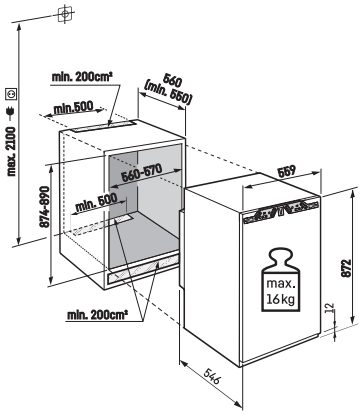

Datenblatt

Achtung:
Möbeltürmontage auf der Gerätetür (Festtürmontage). Keine Möbelscharniere erforderlich.

IFd 3904

Pure

Side by Side

88

Türmontage / Bauform:	**Festtür / integrierbares Einbaugerät**
Energieeffizienzklasse:	A–G: D
Energieverbrauch Jahr/24 h:	**143 / 0,391 kWh**
Gesamtvolumen [1]:	**101 l**
Volumen:	Gefrierteil: **101 l**
Geräusch-Schallleistung / Geräusch-Klasse:	**33 dB(A) / B SuperSilent**
Sortimentsklasse:	**1**
Klimaklasse:	**SN-ST (+10 °C bis +38 °C)**
Nischenmaße in cm (H / B / T):	**87,4 - 89 / 56 - 57 / mind. 55,0**

Smart Frost | Super Frost | Super Silent | Touch Display | Vario Space | Smart Device ready

Steuerung
- LC-Display monochrom, Touch-Elektronik
- Digitale Temperaturanzeige
- SmartDeviceBox: als optionales Zubehör
- Alarm bei Störung: optisch und akustisch
- Türalarm: optisch und akustisch

Gefrierteil ****
- Schubfächer: 4, VarioSpace
- Lagerzeit bei Störung: 10,00 h
- Gefriervermögen in 24 h: 8,00 kg
- Ablagen aus Sicherheitsglas

Weitere Ausstattungsvorteile
- Deckenheizung für Side-by-Side-Konzept
- Höhenverstellbare Stellfüße vorne
- Türanschlag: rechts wechselbar
- Wechselbare Türdichtung

949 €



Maximales Gewicht je Möbeltür:
Gefrierteil: 16 kg

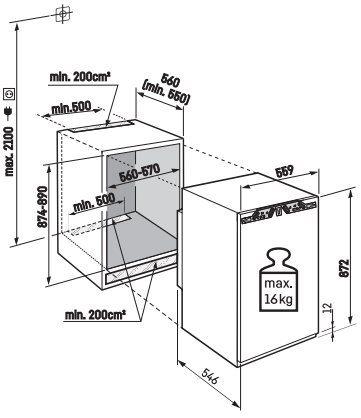

Datenblatt

Achtung:
Möbeltürmontage auf der Gerätetür (Festtürmontage). Keine Möbelscharniere erforderlich.

[1] Gemäß Verordnung EU 2019/2016 bilden wir das Gesamtvolumen als ganze Zahl (abgerundet) und das Volumen der Tiefkühl- und Frischhaltefächer mit einer Stelle nach dem Komma ab.

IFSd 3904

Pure

Side by Side

88

Türmontage / Bauform:	**Schlepptür / integrierbares Einbaugerät**
Energieeffizienzklasse:	A–G D
Energieverbrauch Jahr/24 h:	**143 / 0,391 kWh**
Gesamtvolumen [1]:	**101 l**
Volumen:	Gefrierteil: **101 l**
Geräusch-Schallleistung / Geräusch-Klasse:	**33 dB(A) / B SuperSilent**
Sortimentsklasse:	**1**
Klimaklasse:	**SN-ST (+10 °C bis +38 °C)**
Nischenmaße in cm (H / B / T):	**87,4 - 89 / 56 - 57 / mind. 55,0**

Smart Frost | Super Frost | Super Silent | Touch Display | Vario Space | Smart Device ready

Steuerung
- LC-Display monochrom, Touch-Elektronik
- Digitale Temperaturanzeige
- SmartDeviceBox: als optionales Zubehör
- Alarm bei Störung: optisch und akustisch
- Türalarm: optisch und akustisch

Gefrierteil ****
- Schubfächer: 4, VarioSpace
- Lagerzeit bei Störung: 10,00 h
- Gefriervermögen in 24 h: 8,00 kg
- Ablagen aus Sicherheitsglas

Weitere Ausstattungsvorteile
- Deckenheizung für Side-by-Side-Konzept
- Höhenverstellbare Stellfüße vorne
- Türanschlag: rechts wechselbar
- Wechselbare Türdichtung

999 €



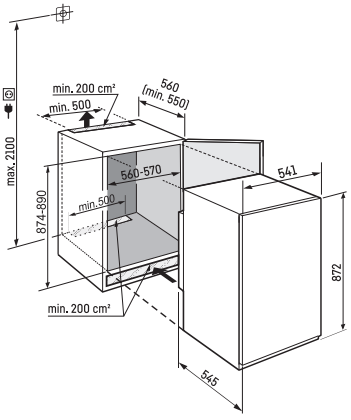

Datenblatt

Achtung:
Schlepptüre-Montage

IFNbi 3553

Prime

10 Jahre Herstellergarantie

Side by Side

72

Türmontage / Bauform:	**Festtür / integrierbares Einbaugerät**
Energieeffizienzklasse:	A–G: **B**
Energieverbrauch Jahr/24 h:	**94 / 0,257 kWh**
Gesamtvolumen [1]:	**65 l**
Volumen:	Gefrierteil: **66 l**
Geräusch-Schallleistung / Geräusch-Klasse:	**33 dB(A) / B SuperSilent**
Sortimentsklasse:	**2**
Klimaklasse:	**SN-T (+10 °C bis +43 °C)**
Nischenmaße in cm (H / B / T):	**71,4 - 73 / 56 - 57 / mind. 55,0**

No Frost | Super Frost | LED | Soft System | Super Silent | Touch & Swipe Display | Vario Space | Smart Device

Steuerung
- 2,4“ TFT-Display farbig
- Digitale Temperaturanzeige
- SmartDeviceBox inklusive
- Alarm bei Störung: optisch und akustisch
- Türalarm: optisch und akustisch

Gefrierteil ****
- Schubfächer: 3, VarioSpace
- Eiswürfelschale mit Deckel
- LED-Beleuchtung
- Lagerzeit bei Störung: 10,00 h
- Gefriervermögen in 24 h: 8,00 kg
- Kälteakku: 1
- Ablagen aus Sicherheitsglas

Weitere Ausstattungsvorteile
- Deckenheizung für Side-by-Side-Konzept
- Höhenverstellbare Stellfüße vorne
- Türanschlag: rechts wechselbar
- Wechselbare Türdichtung

1.349 €



Maximales Gewicht je Möbeltür:
Gefrierteil: 14 kg

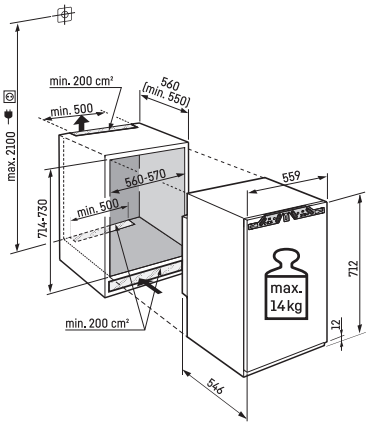

Datenblatt

Achtung:
Möbeltürmontage auf der Gerätetür (Festtürmontage). Keine Möbelscharniere erforderlich.

[1] Gemäß Verordnung EU 2019/2016 bilden wir das Gesamtvolumen als ganze Zahl (abgerundet) und das Volumen der Tiefkühl- und Frischhaltefächer mit einer Stelle nach dem Komma ab.

IFNd 3503

Pure

Side by Side

72

Türmontage / Bauform:	**Festtür / integrierbares Einbaugerät**
Energieeffizienzklasse:	A–G D
Energieverbrauch Jahr/24 h:	**148 / 0,405 kWh**
Gesamtvolumen [1]:	**65 l**
Volumen:	Gefrierteil: **66 l**
Geräusch-Schallleistung / Geräusch-Klasse:	**34 dB(A) / B SuperSilent**
Sortimentsklasse:	**1**
Klimaklasse:	**SN-T (+10 °C bis +43 °C)**
Nischenmaße in cm (H / B / T):	**71,4 - 73 / 56 - 57 / mind. 55,0**

No Frost | Super Frost | Super Silent | Touch Display | Vario Space | Smart Device ready

Steuerung
- LC-Display monochrom, Touch-Elektronik
- Digitale Temperaturanzeige
- SmartDeviceBox: als optionales Zubehör
- Alarm bei Störung: optisch und akustisch
- Türalarm: optisch und akustisch

Gefrierteil ****
- Schubfächer: 3, VarioSpace
- Lagerzeit bei Störung: 10,00 h
- Gefriervermögen in 24 h: 8,00 kg
- Ablagen aus Sicherheitsglas

Weitere Ausstattungsvorteile
- Deckenheizung für Side-by-Side-Konzept
- Höhenverstellbare Stellfüße vorne
- Türanschlag: rechts wechselbar
- Wechselbare Türdichtung

999 €



Maximales Gewicht je Möbeltür:
Gefrierteil: 14 kg

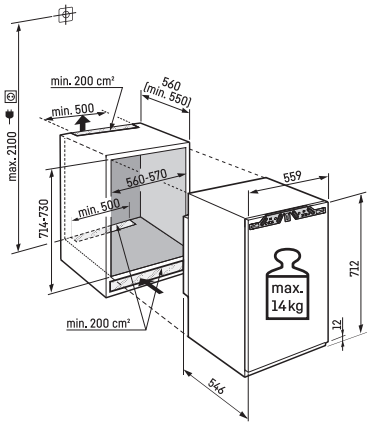

Datenblatt

Achtung:
Möbeltürmontage auf der Gerätetür (Festtürmontage). Keine Möbelscharniere erforderlich.



Side-by-Side-Platzierung

Gestalten Sie individuelle Frische-Center für Ihre Kund:innen. Kombinieren Sie Kühlschrank oder Weinkühlschrank ganz nach Wunsch neben dem Unterbau-Gefriergerät. Und das dank Liebherr-Technologie ohne Kondenswasser zwischen den Geräten.

Unterbaugeräte



Neu

SUFNPc 365i ⬡ Prime-Serie
Verfügbar ab dem 1. Quartal 2026

URDd 375i ⬡ Prime-Serie
Verfügbar ab dem 1. Quartal 2026

Neu

Typologie

Buchstaben **Ziffern**

S	U	F	N	c	3	6	5	i
1	2	3	+	4	1	2	3	4

1 Bauart

U	Unterbau
D	Dekorrahmen
S	Seitenwandheizung (vor erster Stelle)

2 Produktgruppe

R	Refrigerator (Kühlschrank)
F	Freezer (Gefrierschrank)
BC	Beverage Cooler (Getränke-Kühlschrank)
OR	Outdoor Fridge (Outdoor-Kühlschrank)

3 Technologie / Ausstattung

B	BioFresh
N	NoFrost
D	Drawer (Schublade)
P	Pull out (Auszugsfach)

+ Materialien

pr	Panel ready (Dekorfähig)
gb	GlassBlack

4 Energieeffizienzklasse

a	Energieeffizienzklasse A
b	Energieeffizienzklasse B
c	Energieeffizienzklasse C
d	Energieeffizienzklasse D
e	Energieeffizienzklasse E
f	Energieeffizienzklasse F

1 + 2 Nische *

36	82 – 88 cm
37	86 – 92 cm

3 Serien

0-1	Pure
2-4	Plus
5-6	Prime
7-9	Peak

4 Spezifikation

Kühlschrank

0	ohne 4*-Gefrierfach
1	mit 4*-Gefrierfach

Gefrierschrank

3	Anzahl Gefrierschubfächer

Beverage / Outdoor

1-2	Anzahl Temperaturzonen
i	SmartDeviceBox inklusive

* Genaue Maße siehe Gerätebeschreibung

Sortimentsübersicht

⬡ Prime-Serie

◇ Plus-Serie

○ Pure-Serie

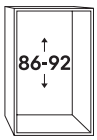

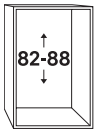

Unterbau-Kühlschränke

Festtür				
EasyFresh	URc 375i	188		
Auszugswagen	URPc 375i	187	URPd 365i	191
VarioCool-Schubladen	URDd 375i	186		
Obst/Gemüse	URc 3700	189	URd 3600	192
			UIK 1514	197
			UIK 1510	196
4*-Gefrierfach	URc 3701	190	URd 3601	193
Getränke	UBCgb 3731	209		

Dekorfähig				
Obst/Gemüse			DURd 3600	194
4*-Gefrierfach			DURd 3601	195
Getränke	UBCpr 376i	208		
Outdoor			UORpr 365i	213
			UORpr 366i	212

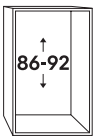

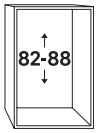

Unterbau-Gefrierschränke

Festtür				
NoFrost	SUFNc 375i	200		
mit Auszugswagen			SUFNPc 365i	202
SmartFrost	SUFc 3703	201	SUFd 3603	203
			SUIG 1514	205

Dekorfähig				
SmartFrost			SDUFd 3603	204

Mehr Kühlvolumen

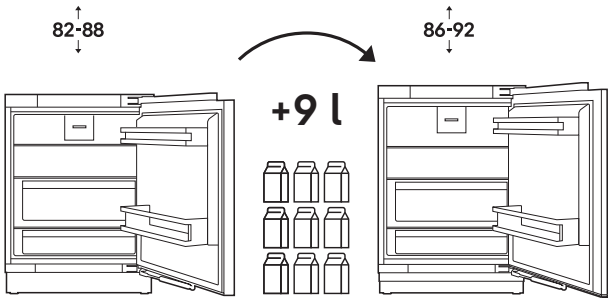

am Beispiel Kühlschrank ohne 4*-Gefrierfach

Serienausstattung

	Pure-Serie		Prime-Serie		
82-88					
	URd 3600 **DURd 3600**	**URd 3601** **DURd 3601**	**URPd 365i**		
	UIK 1510 [1]	**UIK 1514** [1]			
86-92					
	URc 3700	**URc 3701**	**URc 375i** EasyFresh	**URPc 375i**	**URDd 375i**
Frischetechnologie	Obst-/Gemüsefach		**EasyFresh-Safe** *		
			Vollraum-BioFresh *		
	FreshAir-Filter *		FreshAir-Filter *		
Komfort und Flexibilität	GlassLine-Abstellflächen		GlassLine-Abstellflächen, **davon eine teilbar**		
			GlassLine-Auszugsfächer *		
	Geteilte Türabsteller		Geteilte Türabsteller *		
	Universalbox		Universalbox unter EasyFresh-Safe		
	Obst- und Gemüsebox				
	Eierablage		**Variable** Eierablage		
			Butterdose		
			SoftSystem-Schließdämpfung		
			Auszugswagen mit SoftTelescopic Rails *		
			VarioCool-Schubfächer mit SoftTelescopic Rails *		
Design	TouchControl mit integrierter LED-Beleuchtung		**Touch & Swipe-Display** mit integrierter LED-Beleuchtung		
	dekorfähig *				
	Side-by-Side-fähig *		Side-by-Side-fähig *		
Connectivity (SmartDeviceBox)	nicht nachrüstbar		**integriert** („i"-Modelle)		
Eis	4-Sterne-Gefrierfach *				

Differenzierende Ausstattungen sind bei der nächsthöheren Serie **hervorgehoben**.

1) Entspricht der früheren Serie „Comfort". Austattungsmerkmale entnehmen Sie der jeweiligen Produktseite.
Oben genannte Serienausstattungen können modellabhängig variieren, insbesondere die mit * gekennzeichneten. Die Details finden Sie in der Modellbeschreibung.

Ausstattungsvorteile



Geteilte Türabsteller

Extra-Flexibilität und Komfort: Für eine sichere und dennoch leicht zugängliche Platzierung von Flaschen, Gläsern und Co. können die geteilten Türabsteller verschoben und in der Höhe passend eingesetzt werden.



VarioCool-Schubladen

Sie lassen sich unabhängig voneinander zwischen 0 °C und +14 °C einstellen. So können eiskalte Getränke und empfindliche Lebensmittel in getrennten, individuell einstellbaren Fächern aufbewahrt werden.



EasyFresh – ideal für Obst und Gemüse

Unsere Frische-Technologie mit regulierbarer Luftfeuchtigkeit für marktfrisches Obst und Gemüse ist jetzt in allen Unterbau-Tischkühlschränken der Prime-Serie integriert.



Touch & Swipe-Display

Mit dem Touch & Swipe-Display ist die Bedienung besonders einfach und intuitiv. Alle Funktionen können per Tippen und Wischen ausgewählt werden.



Touch-Display

Durch einen sanften Fingertipp kann der Kühlschrank mühelos auf 3 °C, 5 °C, 7 °C oder 9 °C eingestellt werden. Das schlanke Design und die Integration in das Beleuchtungselement maximiert den Kühlraum.



Auszugswagen

Besser können einem Lebensmittel nicht entgegenkommen als auf leichtgängigen Teleskopschienen mit Selbsteinzug und sanfter Schließdämpfung. Dazu sorgen die beiden Glasablagen mit Vollauszug dafür, dass alles sicher und optimal zugänglich gelagert wird.

Die gezeigten Ausstattungs-Details sind modellabhängig, es gilt die Beschreibung beim jeweiligen Modell.

URDd 375i

Prime

86-92

Türmontage / Bauform:	**Auszugswagen / integrierbares Unterbaugerät**
Energieeffizienzklasse:	A–G: D
Energieverbrauch Jahr/24 h:	**82 / 0,224 kWh**
Gesamtvolumen [1]:	**118 l**
Volumen:	Kühlteil: **118,7 l**
Geräusch-Schallleistung / Geräusch-Klasse:	**34 dB(A) / B SuperSilent**
Sortimentsklasse:	**3**
Klimaklasse:	**SN-T (+10 °C bis +43 °C)**
Nischenmaße in cm (H / B / T):	**86 - 92 / 60 / mind. 56,0**

Super Cool | Soft System | Touch & Swipe Display | Smart Device | Duo Cooling

Steuerung
- 2,4“ TFT-Display farbig
- Digitale Temperaturanzeige für das Kühlteil
- SmartDeviceBox inklusive
- Alarm bei Störung: optisch und akustisch
- Türalarm: optisch und akustisch

Kühl-(und BioFresh-)Teil
- PowerCooling mit FreshAir-Aktivkohlefilter
- Auszugsbord mit Teilauszug auf Teleskopschienen
- Auszugswagen mit Flaschenablage

Weitere Ausstattungsvorteile
- Höhenverstellbare Stellfüße vorne und hinten
- Auszugswagen mit Vollauszug
- Wechselbare Türdichtung

1.899 €



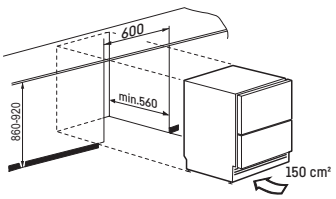

Datenblatt

Nutzhöhen der Schubladen

Oberes Schubfach mit eingelegtem Edelstahlblech:	**208mm**
Oberes Schubfach ohne eingelegtem Edelstahlblech:	**214mm**
Unteres Schubfach tief:	**214mm**
Unteres Schubfach über Kompressor Nische:	**100,5mm**
Veggiebox:	**91,5mm**

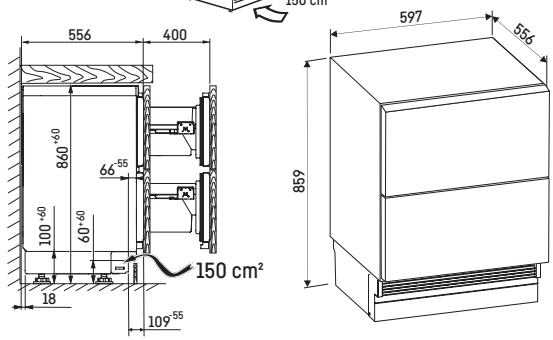

[1] Gemäß Verordnung EU 2019/2016 bilden wir das Gesamtvolumen als ganze Zahl (abgerundet) und das Volumen der Tiefkühl- und Frischhaltefächer mit einer Stelle nach dem Komma ab.

URPc 375i

Prime

86-92

Türmontage / Bauform:	**Auszugswagen / integrierbares Unterbaugerät**
Energieeffizienzklasse:	A–G: C
Energieverbrauch Jahr/24 h:	**60 / 0,164 kWh**
Gesamtvolumen [1]:	**133 l**
Volumen:	Kühlteil: **133,7 l**
Geräusch-Schallleistung / Geräusch-Klasse:	**32 dB(A) / B SuperSilent**
Sortimentsklasse:	**3**
Klimaklasse:	**SN-T (+10 °C bis +43 °C)**
Nischenmaße in cm (H / B / T):	**86 - 92 / 60 / mind. 56,0**

Super Cool | Soft System | Touch & Swipe Display | Smart Device

Steuerung
- 2,4“ TFT-Display farbig
- Digitale Temperaturanzeige
- SmartDeviceBox inklusive
- Alarm bei Störung: optisch und akustisch
- Türalarm: optisch und akustisch
- Kindersicherung

Kühl-(und BioFresh-)Teil
- PowerCooling mit FreshAir-Aktivkohlefilter
- Variable Eierablage, Butterdose
- GlassLine-Abstellflächen: 2
- Auszugswagen mit Flaschenablage
- LED-Deckenbeleuchtung

Weitere Ausstattungsvorteile
- Höhenverstellbare Stellfüße vorne und hinten
- Auszugswagen mit Vollauszug
- Wechselbare Türdichtung

1.899 €



Maximales Gewicht je Möbeltür:
Kühlteil: 10 kg

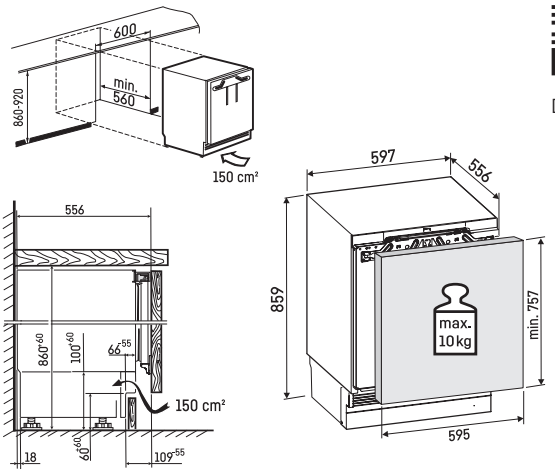

Datenblatt

Achtung:
Möbeltürmontage auf der Gerätetür (Festtürmontage). Keine Möbelscharniere erforderlich.

URc 375i

Prime

86-92

Türmontage / Bauform:	**Festtür / integrierbares Unterbaugerät**
Energieeffizienzklasse:	C
Energieverbrauch Jahr/24 h:	**60 / 0,164 kWh**
Gesamtvolumen [1]:	**134 l**
Volumen:	Kühlteil: **134,6 l**
Geräusch-Schallleistung / Geräusch-Klasse:	**32 dB(A) / B SuperSilent**
Sortimentsklasse:	**3**
Klimaklasse:	**SN-T (+10 °C bis +43 °C)**
Nischenmaße in cm (H / B / T):	**86 - 92 / 60 / mind. 56,0**

Easy Fresh | Super Cool | Soft System | Touch & Swipe Display | Smart Device | Fresh Air

Steuerung
- 2,4" TFT-Display farbig
- Digitale Temperaturanzeige
- SmartDeviceBox inklusive
- Alarm bei Störung: optisch und akustisch
- Türalarm: optisch und akustisch
- Kindersicherung

Kühl-(und BioFresh-)Teil
- PowerCooling mit FreshAir-Aktivkohlefilter
- Abstellborde Kunststoff, Variable Eierablage, Butterdose
- GlassLine-Abstellflächen: 2, davon teilbar: 1
- EasyFresh-Safes: 1
- LED-Deckenbeleuchtung

Weitere Ausstattungsvorteile
- Höhenverstellbare Stellfüße vorne und hinten
- Türanschlag: rechts wechselbar
- Wechselbare Türdichtung

1.399 €



Maximales Gewicht je Möbeltür:
Kühlteil: 10 kg

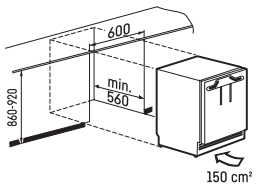

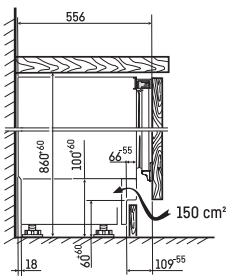

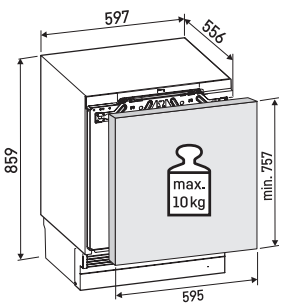

Datenblatt

Achtung:
Möbeltürmontage auf der Gerätetür (Festtürmontage). Keine Möbelscharniere erforderlich.

[1] Gemäß Verordnung EU 2019/2016 bilden wir das Gesamtvolumen als ganze Zahl (abgerundet) und das Volumen der Tiefkühl- und Frischhaltefächer mit einer Stelle nach dem Komma ab.

URc 3700

Pure

86-92

Türmontage / Bauform:	**Festtür / integrierbares Unterbaugerät**
Energieeffizienzklasse:	C
Energieverbrauch Jahr/24 h:	**60 / 0,164 kWh**
Gesamtvolumen [1]:	**134 l**
Volumen:	Kühlteil: **134,6 l**
Geräusch-Schallleistung / Geräusch-Klasse:	**32 dB(A) / B SuperSilent**
Sortimentsklasse:	**2**
Klimaklasse:	**SN-T (+10 °C bis +43 °C)**
Nischenmaße in cm (H / B / T):	**86 - 92 / 60 / mind. 56,0**

Super Cool | Touch Control | Fresh Air | LED

Steuerung
- TouchControl
- Alarm bei Störung: optisch und akustisch
- Türalarm: optisch und akustisch
- Kindersicherung

Kühl-(und BioFresh-)Teil
- PowerCooling mit FreshAir-Aktivkohlefilter
- Abstellborde Kunststoff, Eierablage
- GlassLine-Abstellflächen: 3
- Halbes Obst- und Gemüsefach, Universalbox

Weitere Ausstattungsvorteile
- Höhenverstellbare Stellfüße vorne und hinten
- Türanschlag: rechts wechselbar
- Wechselbare Türdichtung

1.049 €



Maximales Gewicht je Möbeltür:
Kühlteil: 10 kg

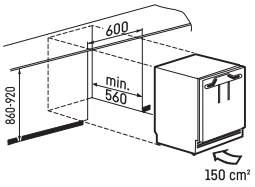

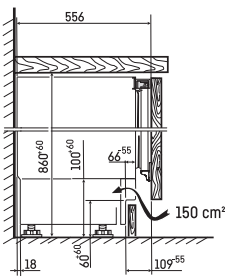

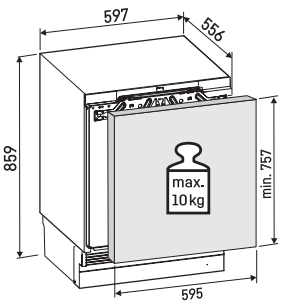

Datenblatt

Achtung:
Möbeltürmontage auf der Gerätetür (Festtürmontage). Keine Möbelscharniere erforderlich.

URc 3701

Pure

86-92

Türmontage / Bauform:	**Festtür / integrierbares Unterbaugerät**
Energieeffizienzklasse:	A↑G C
Energieverbrauch Jahr/24 h:	**92 / 0,252 kWh**
Gesamtvolumen [1]:	**115 l**
Volumen:	Kühlteil: **101 l** / Gefrierteil: **14 l**
Geräusch-Schallleistung / Geräusch-Klasse:	**34 dB(A) / B SuperSilent**
Sortimentsklasse:	**2**
Klimaklasse:	**SN-ST (+10 °C bis +38 °C)**
Nischenmaße in cm (H / B / T):	**86 - 92 / 60 / mind. 56,0**

Super Cool | Touch Control | LED

Steuerung
- TouchControl
- Alarm bei Störung: optisch und akustisch
- Türalarm: optisch und akustisch
- Kindersicherung

Kühl-(und BioFresh-)Teil
- Abstellborde Kunststoff, Eierablage
- GlassLine-Abstellflächen: 2
- Halbes Obst- und Gemüsefach, Universalbox

Gefrierteil ****
- 4-Sterne-Gefrierfach
- Lagerzeit bei Störung: 9,00 h
- Gefriervermögen in 24 h: 2,00 kg

Weitere Ausstattungsvorteile
- Höhenverstellbare Stellfüße vorne und hinten
- Türanschlag: rechts wechselbar
- Wechselbare Türdichtung

1.099 €



Maximales Gewicht je Möbeltür:
Kühlteil: 10 kg

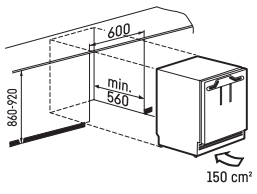

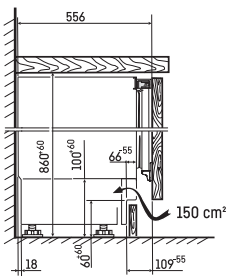

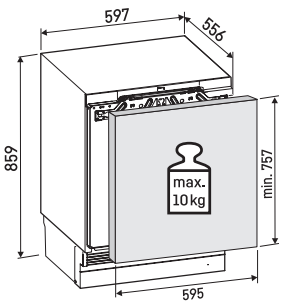

Datenblatt

Achtung:
Möbeltürmontage auf der Gerätetür (Festtürmontage). Keine Möbelscharniere erforderlich.

[1] Gemäß Verordnung EU 2019/2016 bilden wir das Gesamtvolumen als ganze Zahl (abgerundet) und das Volumen der Tiefkühl- und Frischhaltefächer mit einer Stelle nach dem Komma ab.

URPd 365i

Prime

82-88

Türmontage / Bauform:	**Auszugswagen / integrierbares Unterbaugerät**
Energieeffizienzklasse:	A–G D
Energieverbrauch Jahr/24 h:	**74 / 0,202 kWh**
Gesamtvolumen [1]:	**124 l**
Volumen:	Kühlteil: **124,9 l**
Geräusch-Schallleistung / Geräusch-Klasse:	**32 dB(A) / B SuperSilent**
Sortimentsklasse:	**3**
Klimaklasse:	**SN-T (+10 °C bis +43 °C)**
Nischenmaße in cm (H / B / T):	**82 - 88 / 60 / mind. 56,0**

Super Cool | Soft System | Touch & Swipe Display | Smart Device

Steuerung
- 2,4“ TFT-Display farbig
- Digitale Temperaturanzeige
- SmartDeviceBox inklusive
- Alarm bei Störung: optisch und akustisch
- Türalarm: optisch und akustisch
- Kindersicherung

Kühl-(und BioFresh-)Teil
- PowerCooling mit FreshAir-Aktivkohlefilter
- Variable Eierablage, Butterdose
- GlassLine-Abstellflächen: 2
- Auszugswagen mit Flaschenablage
- LED-Deckenbeleuchtung

Weitere Ausstattungsvorteile
- Höhenverstellbare Stellfüße vorne und hinten
- Auszugswagen mit Vollauszug
- Wechselbare Türdichtung

1.799 €



Maximales Gewicht je Möbeltür:
Kühlteil: 10 kg

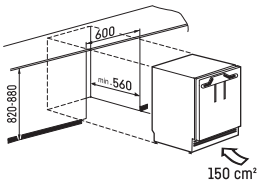

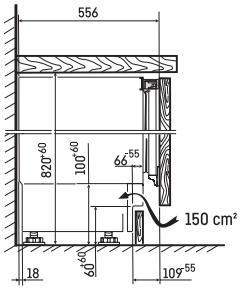

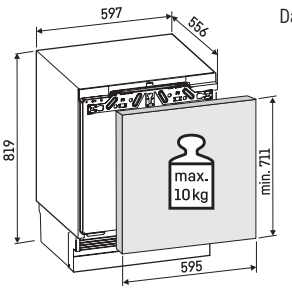

Datenblatt

Achtung:
Möbeltürmontage auf der Gerätetür (Festtürmontage). Keine Möbelscharniere erforderlich.

URd 3600

Pure

82-88

Türmontage / Bauform:	**Festtür / integrierbares Unterbaugerät**
Energieeffizienzklasse:	A–G D
Energieverbrauch Jahr/24 h:	**74 / 0,202 kWh**
Gesamtvolumen [1]:	**127 l**
Volumen:	Kühlteil: **127 l**
Geräusch-Schallleistung / Geräusch-Klasse:	**34 dB(A) / B SuperSilent**
Sortimentsklasse:	**1**
Klimaklasse:	**SN-T (+10 °C bis +43 °C)**
Nischenmaße in cm (H / B / T):	**82 - 88 / 60 / mind. 56,0**

Super Cool | Touch Control | LED

Steuerung
- TouchControl
- Alarm bei Störung: optisch und akustisch
- Türalarm: optisch und akustisch
- Kindersicherung

Kühl-(und BioFresh-)Teil
- Abstellborde Kunststoff, Eierablage
- GlassLine-Abstellflächen: 3
- Halbes Obst- und Gemüsefach, Universalbox

Weitere Ausstattungsvorteile
- Höhenverstellbare Stellfüße vorne und hinten
- Türanschlag: rechts wechselbar
- Wechselbare Türdichtung

899 €



Maximales Gewicht je Möbeltür:
Kühlteil: 10 kg

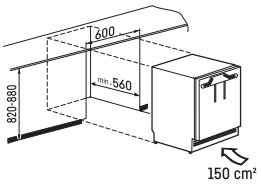

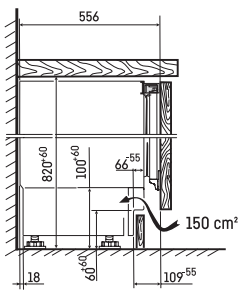

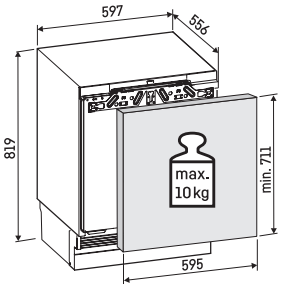

Datenblatt

Achtung:
Möbeltürmontage auf der Gerätetür (Festtürmontage). Keine Möbelscharniere erforderlich.

[1] Gemäß Verordnung EU 2019/2016 bilden wir das Gesamtvolumen als ganze Zahl (abgerundet) und das Volumen der Tiefkühl- und Frischhaltefächer mit einer Stelle nach dem Komma ab.

URd 3601

Pure

82-88

Türmontage / Bauform:	**Festtür / integrierbares Unterbaugerät**
Energieeffizienzklasse:	D
Energieverbrauch Jahr/24 h:	**115 / 0,315 kWh**
Gesamtvolumen [1]:	**106 l**
Volumen:	Kühlteil: **91,9 l** / Gefrierteil: **14 l**
Geräusch-Schallleistung / Geräusch-Klasse:	**34 dB(A) / B SuperSilent**
Sortimentsklasse:	**1**
Klimaklasse:	**SN-T (+10 °C bis +43 °C)**
Nischenmaße in cm (H / B / T):	**82 - 88 / 60 / mind. 56,0**

Super Cool | Touch Control | LED

Steuerung
- TouchControl
- Alarm bei Störung: optisch und akustisch
- Türalarm: optisch und akustisch
- Kindersicherung

Kühl-(und BioFresh-)Teil
- Abstellborde Kunststoff, Eierablage
- GlassLine-Abstellflächen: 2
- Auszugsbord mit Teilauszug auf Teleskopschienen
- Halbes Obst- und Gemüsefach, Universalbox

Gefrierteil ****
- 4-Sterne-Gefrierfach
- Lagerzeit bei Störung: 9,00 h
- Gefriervermögen in 24 h: 2,00 kg

Weitere Ausstattungsvorteile
- Höhenverstellbare Stellfüße vorne und hinten
- Türanschlag: rechts wechselbar
- Wechselbare Türdichtung

929 €



Maximales Gewicht je Möbeltür:
Kühlteil: 10 kg

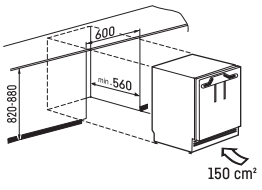

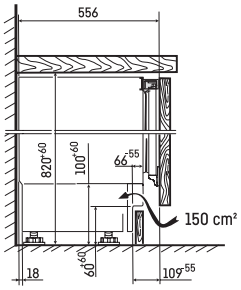

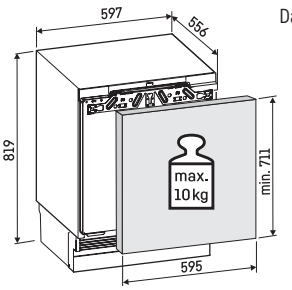

Datenblatt

Achtung:
Möbeltürmontage auf der Gerätetür (Festtürmontage). Keine Möbelscharniere erforderlich.

DURd 3600

Pure

82-88

Türmontage / Bauform:	**Flächenbündig / dekorfähiges Einbaugerät**
Energieeffizienzklasse:	A–G: D
Energieverbrauch Jahr/24 h:	**74 / 0,202 kWh**
Gesamtvolumen [1]:	**127 l**
Volumen:	Kühlteil: **127 l**
Geräusch-Schallleistung / Geräusch-Klasse:	**36 dB(A) / C**
Sortimentsklasse:	**1**
Klimaklasse:	**SN-T (+10 °C bis +43 °C)**
Nischenmaße in cm (H / B / T):	**82 - 88 / 60 / mind. 56,0**

Super Cool | Touch Control | LED

Steuerung
· TouchControl
· Alarm bei Störung: optisch und akustisch
· Türalarm: optisch und akustisch
· Kindersicherung

Kühl-(und BioFresh-)Teil
· Abstellborde Kunststoff, Eierablage
· GlassLine-Abstellflächen: 3
· Auszugsbord mit Teilauszug auf Teleskopschienen
· Halbes Obst- und Gemüsefach, Universalbox

Weitere Ausstattungsvorteile
· Höhenverstellbare Stellfüße vorne und hinten
· Türanschlag: rechts wechselbar
· Wechselbare Türdichtung

969 €



Maximales Gewicht je Möbeltür:
Kühlteil: 5 kg

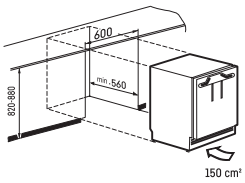

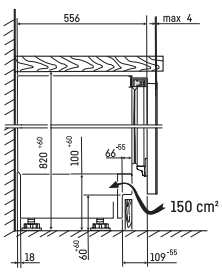

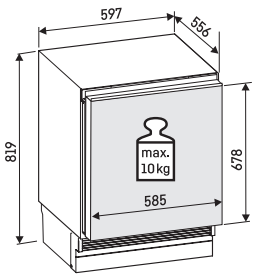

Datenblatt

Achtung:
Dekorfähiges Gerät – Muss mit Dekorplatte geplant werden

[1] Gemäß Verordnung EU 2019/2016 bilden wir das Gesamtvolumen als ganze Zahl (abgerundet) und das Volumen der Tiefkühl- und Frischhaltefächer mit einer Stelle nach dem Komma ab.

DURd 3601

Pure

82-88

Türmontage / Bauform:	**Flächenbündig / dekorfähiges Einbaugerät**
Energieeffizienzklasse:	A–G D
Energieverbrauch Jahr/24 h:	**115 / 0,315 kWh**
Gesamtvolumen [1]:	**106 l**
Volumen:	Kühlteil: **91,9 l** / Gefrierteil: **14 l**
Geräusch-Schallleistung / Geräusch-Klasse:	**36 dB(A) / C**
Sortimentsklasse:	**1**
Klimaklasse:	**SN-ST (+10 °C bis +38 °C)**
Nischenmaße in cm (H / B / T):	**82 - 88 / 60 / mind. 56,0**

Super Cool | Touch Control | LED

Steuerung
- TouchControl
- Alarm bei Störung: optisch und akustisch
- Türalarm: optisch und akustisch
- Kindersicherung

Kühl-(und BioFresh-)Teil
- Abstellborde Kunststoff, Eierablage
- GlassLine-Abstellflächen: 2
- Auszugsbord mit Teilauszug auf Teleskopschienen
- Halbes Obst- und Gemüsefach, Universalbox

Gefrierteil ****
- 4-Sterne-Gefrierfach
- Lagerzeit bei Störung: 9,00 h
- Gefriervermögen in 24 h: 2,00 kg

Weitere Ausstattungsvorteile
- Höhenverstellbare Stellfüße vorne und hinten
- Türanschlag: rechts wechselbar
- Wechselbare Türdichtung

999 €



Maximales Gewicht je Möbeltür:
Kühlteil: 5 kg

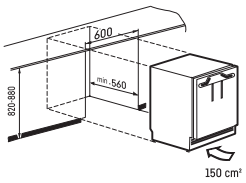

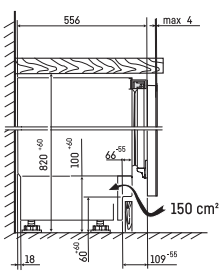

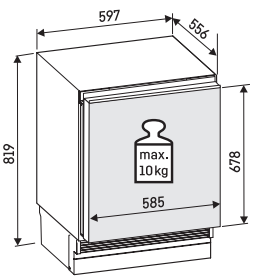

Datenblatt

Achtung:
Dekorfähiges Gerät – Muss mit Dekorplatte geplant werden

UIK 1510

Comfort

82-88

Türmontage / Bauform:	**Festtür / integrierbares Unterbaugerät**
Energieeffizienzklasse:	A–G: E
Energieverbrauch Jahr/24 h:	**94 / 0,257 kWh**
Gesamtvolumen [1]:	**136 l**
Volumen:	Kühlteil: **136,9 l**
Geräusch-Schallleistung / Geräusch-Klasse:	**35 dB(A) / B SuperSilent**
Sortimentsklasse:	**1**
Klimaklasse:	**SN-ST (+10 °C bis +38 °C)**
Nischenmaße in cm (H / B / T):	**82 - 88 / 60 / mind. 55,0**

Super Cool

Steuerung
· MagicEye, Touch-Elektronik, Tasten-Elektronik
· Digitale Temperaturanzeige
· Türalarm: optisch und akustisch

Kühl-(und BioFresh-)Teil
· GlassLine-Abstellborde, Eierablage
· GlassLine-Abstellflächen: 4
· LED-Deckenbeleuchtung

Weitere Ausstattungsvorteile
· Höhenverstellbare Stellfüße vorne und hinten
· Türanschlag: rechts wechselbar

879 €



Maximales Gewicht je Möbeltür:
Kühlteil: 10 kg

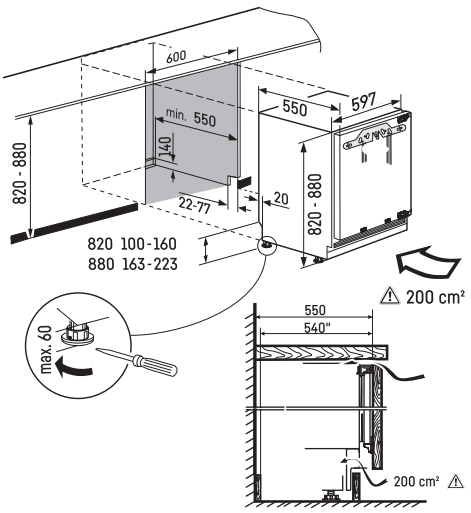

Datenblatt

Achtung:
Möbeltürmontage auf der Gerätetür (Festtürmontage). Keine Möbelscharniere erforderlich.

[1] Gemäß Verordnung EU 2019/2016 bilden wir das Gesamtvolumen als ganze Zahl (abgerundet) und das Volumen der Tiefkühl- und Frischhaltefächer mit einer Stelle nach dem Komma ab.

UIK 1514

Comfort

82-88

Türmontage / Bauform:	**Festtür / integrierbares Unterbaugerät**
Energieeffizienzklasse:	A–G: E
Energieverbrauch Jahr/24 h:	**145 / 0,397 kWh**
Gesamtvolumen [1]:	**119 l**
Volumen:	Kühlteil: **104,8 l** / Gefrierteil: **15 l**
Geräusch-Schallleistung / Geräusch-Klasse:	**35 dB(A) / B SuperSilent**
Sortimentsklasse:	**1**
Klimaklasse:	**SN-ST (+10 °C bis +38 °C)**
Nischenmaße in cm (H / B / T):	**82 - 88 / 60 / mind. 55,0**

Super Cool

Steuerung
- MagicEye, Touch-Elektronik, Tasten-Elektronik
- Digitale Temperaturanzeige für das Kühlteil
- Türalarm: optisch und akustisch

Kühl-(und BioFresh-)Teil
- GlassLine-Abstellborde, Eierablage
- GlassLine-Abstellflächen: 3
- LED-Beleuchtung

Gefrierteil ****
- 4-Sterne-Gefrierfach
- Lagerzeit bei Störung: 9,70 h
- Gefriervermögen in 24 h: 3,00 kg

Weitere Ausstattungsvorteile
- Höhenverstellbare Stellfüße vorne und hinten
- Türanschlag: rechts wechselbar

879 €



Maximales Gewicht je Möbeltür:
Kühlteil: 10 kg

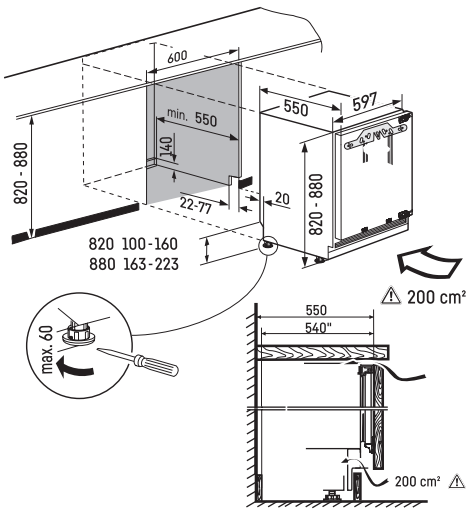

Datenblatt

Achtung:
Möbeltürmontage auf der Gerätetür (Festtürmontage). Keine Möbelscharniere erforderlich.

Serienausstattung

	Pure-Serie	Prime-Serie
82-88		
	SUFd 3603 **SDUFd 3603**	**SUFNPc 365i**
	SUIG 1514 [1]	
86-92		
	SUFc 3703	**SUFNc 375i**
Frischetechnologie	SmartFrost	**NoFrost**
Komfort und Flexibilität	Gefrierschubfächer mit integrierter Führung	Gefrierschubfächer mit integrierter Führung
	VarioSpace	VarioSpace
	Eiswürfelschale	Eiswürfelschale **mit Deckel**
	Temperatureinstellung in 4 Stufen (–16/–18/–20/–28 °C)	**Stufenlose Temperatureinstellung**
	SuperFrost	SuperFrost
	Türalarm optisch und akustisch	Türalarm optisch und akustisch
Design	TouchControl	**Touch & Swipe-Display mit integrierter LED-Beleuchtung**
	dekorfähig *	
	Side-by-Side-fähig	Side-by-Side-fähig
		Auszugswagen mit SoftTelescopic Rails *
Connectivity (SmartDeviceBox)	nicht nachrüstbar	**integriert** („i"-Modelle)

Differenzierende Ausstattungen sind bei der nächsthöheren Serie **hervorgehoben**.

1) Entspricht der früheren Serie „Comfort". Austattungsmerkmale entnehmen Sie der jeweiligen Produktseite.
Oben genannte Serienausstattungen können modellabhängig variieren, insbesondere die mit * gekennzeichneten. Die Details finden Sie in der Modellbeschreibung.

Ausstattungsvorteile



NoFrost

NoFrost bedeutet: Nie mehr das Gefrierfach mühsam und zeitintensiv abtauen, mehr Zeit für andere Dinge haben – und Geld sparen.



SmartDevice

Mit der SmartDeviceBox – bei „i“-Modellen bereits integriert – können per Smartphone und SmartDevice-App Einstellungen geändert oder Statusmeldungen von unterwegs abgerufen werden.



VarioSpace

NoFrost- und SmartFrost-Gefrierschränke mit VarioSpace bieten herausnehmbare Schubfächer für die flexible Aufbewahrung von großem Gefriergut.



Touch & Swipe-Display

Die Bedienung unserer Prime-Modelle ist jetzt besonders einfach und intuitiv. Alle Funktionen können per Tippen und Wischen ausgewählt werden. Die LED-Beleuchtung ist platzsparend integriert.



Dekor-Optionen

Dekorfähige Geräte können bestückt werden mit vorhandener Dekorfront, Küchenfront passend zur Küchenplanung oder – als Liebherr-Zubehör – mit Edelstahl-Front und separaten Griff-Optionen.



Auszugswagen

Besser kann einem das Gefriergut nicht entgegenkommen als auf leichtgängigen Teleskopschienen mit Selbsteinzug und sanfter Schließdämpfung. Zudem sorgen die beiden Glasablagen mit Vollauszug dafür, dass alles sicher und optimal zugänglich ist.

Die gezeigten Ausstattungs-Details sind modellabhängig, es gilt die Beschreibung beim jeweiligen Modell.

SUFNc 375i

Prime

Side by Side

86-92

Türmontage / Bauform:	**Festtür / integrierbares Unterbaugerät**
Energieeffizienzklasse:	A–G C
Energieverbrauch Jahr/24 h:	**121 / 0,331 kWh**
Gesamtvolumen [1]:	**80 l**
Volumen:	Gefrierteil: **80 l**
Geräusch-Schallleistung / Geräusch-Klasse:	**32 dB(A) / B SuperSilent**
Sortimentsklasse:	**3**
Klimaklasse:	**SN-T (+10 °C bis +43 °C)**
Nischenmaße in cm (H / B / T):	**86 - 92 / 60 / mind. 56,0**

No Frost | LED | Touch & Swipe Display | Vario Space | Smart Device

Steuerung
- 2,4" TFT-Display farbig
- Digitale Temperaturanzeige
- SmartDeviceBox inklusive
- Alarm bei Störung: optisch und akustisch
- Türalarm: optisch und akustisch
- Kindersicherung

Gefrierteil ****
- Schubfächer: 3, mit integrierter Schubfachausführung, VarioSpace
- Eiswürfelschale mit Deckel
- LED-Beleuchtung
- Lagerzeit bei Störung: 12,40 h
- Gefriervermögen in 24 h: 9,70 kg

Weitere Ausstattungsvorteile
- Seitenwandheizung beidseitig, geeignet für Kombination mit anderen Kühl-, Gefrier- und/oder Weingeräten
- Höhenverstellbare Stellfüße vorne und hinten
- Türanschlag: rechts wechselbar
- Wechselbare Türdichtung

1.549 €



Maximales Gewicht je Möbeltür:
Kühlteil: 10 kg

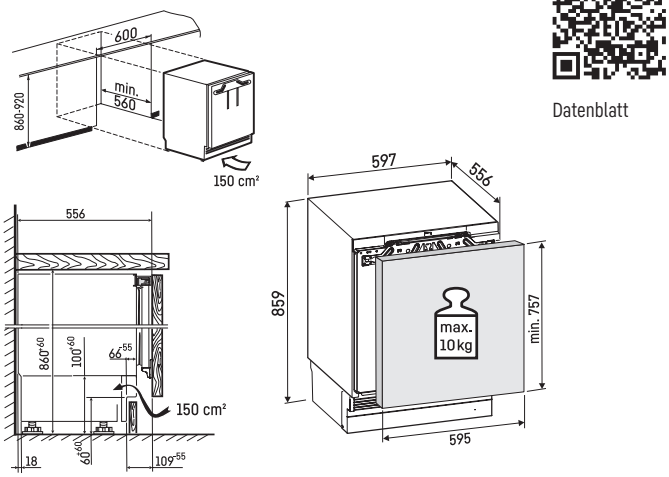

Datenblatt

Achtung:
Möbeltürmontage auf der Gerätetür (Festtürmontage). Keine Möbelscharniere erforderlich.

[1] Gemäß Verordnung EU 2019/2016 bilden wir das Gesamtvolumen als ganze Zahl (abgerundet) und das Volumen der Tiefkühl- und Frischhaltefächer mit einer Stelle nach dem Komma ab.

SUFc 3703

Pure

Side by Side

86-92

Türmontage / Bauform:	**Festtür / integrierbares Unterbaugerät**
Energieeffizienzklasse:	C
Energieverbrauch Jahr/24 h:	**113 / 0,309 kWh**
Gesamtvolumen [1]:	**94 l**
Volumen:	Gefrierteil: **95 l**
Geräusch-Schallleistung / Geräusch-Klasse:	**34 dB(A) / B SuperSilent**
Sortimentsklasse:	**2**
Klimaklasse:	**SN-T (+10 °C bis +43 °C)**
Nischenmaße in cm (H / B / T):	**86 - 92 / 60 / mind. 56,0**

Smart Frost | Touch Control | Vario Space



Steuerung
· TouchControl
· Alarm bei Störung: akustisch
· Türalarm: akustisch
· Kindersicherung

Gefrierteil **
· Schubfächer: 3, mit integrierter Schubfachausführung, VarioSpace
· Eiswürfelschale
· Lagerzeit bei Störung: 17,50 h
· Gefriervermögen in 24 h: 7,20 kg

Weitere Ausstattungsvorteile
· Seitenwandheizung beidseitig, geeignet für Kombination mit anderen Kühl-, Gefrier- und/oder Weingeräten
· Höhenverstellbare Stellfüße vorne und hinten
· Türanschlag: rechts wechselbar
· Wechselbare Türdichtung

1.349 €

Maximales Gewicht je Möbeltür:
Kühlteil: 10 kg

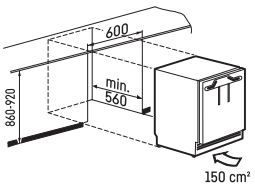

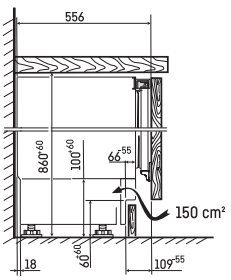

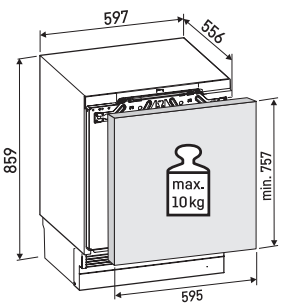

Datenblatt

Achtung:
Möbeltürmontage auf der Gerätetür (Festtürmontage). Keine Möbelscharniere erforderlich.

SUFNPc 365i

Prime

Side by Side

82-88

Türmontage / Bauform:	**Auszugswagen / integrierbares Unterbaugerät**
Energieeffizienzklasse:	C
Energieverbrauch Jahr/24 h:	**120 / 0,328 kWh**
Gesamtvolumen [1]:	**75 l**
Volumen:	Gefrierteil: **75 l**
Geräusch-Schallleistung / Geräusch-Klasse:	**32 dB(A) / B SuperSilent**
Sortimentsklasse:	**2**
Klimaklasse:	**SN-T (+10 °C bis +43 °C)**
Nischenmaße in cm (H / B / T):	**82 - 88 / 60 / mind. 56,0**

No Frost | Touch & Swipe Display | Vario Space | Smart Device

Steuerung
- 2,4" TFT-Display farbig
- Digitale Temperaturanzeige
- SmartDeviceBox inklusive
- Alarm bei Störung: optisch und akustisch
- Türalarm: optisch und akustisch
- Kindersicherung

Kellerteil
- Auszugswagen mit Flaschenablage

Gefrierteil ****
- Schubfächer: 3, VarioSpace
- Eiswürfelschale mit Deckel
- LED-Beleuchtung
- Lagerzeit bei Störung: 11,30 h
- Gefriervermögen in 24 h: 10,10 kg

Weitere Ausstattungsvorteile
- Seitenwandheizung beidseitig, geeignet für Kombination mit anderen Kühl-, Gefrier- und/oder Weingeräten
- Höhenverstellbare Stellfüße vorne und hinten
- Auszugswagen mit Vollauszug
- Wechselbare Türdichtung

1.699 €



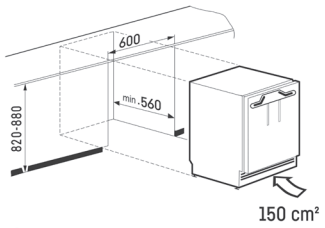

Datenblatt

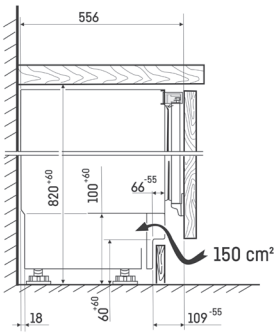

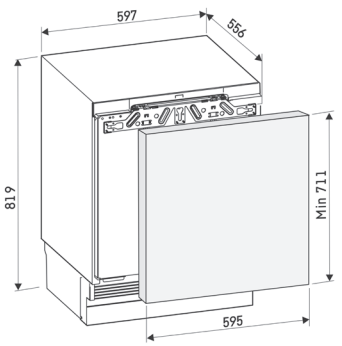

[1] Gemäß Verordnung EU 2019/2016 bilden wir das Gesamtvolumen als ganze Zahl (abgerundet) und das Volumen der Tiefkühl- und Frischhaltefächer mit einer Stelle nach dem Komma ab.

SUFd 3603

Pure

Side by Side

82-88

Türmontage / Bauform:	**Festtür / integrierbares Unterbaugerät**
Energieeffizienzklasse:	D
Energieverbrauch Jahr/24 h:	**140 / 0,383 kWh**
Gesamtvolumen [1]:	**87 l**
Volumen:	Gefrierteil: **88 l**
Geräusch-Schallleistung / Geräusch-Klasse:	**34 dB(A) / B SuperSilent**
Sortimentsklasse:	**1**
Klimaklasse:	**SN-T (+10 °C bis +43 °C)**
Nischenmaße in cm (H / B / T):	**82 - 88 / 60 / mind. 56,0**

Smart Frost | Touch Control | Vario Space

Steuerung
- TouchControl
- Alarm bei Störung: akustisch
- Türalarm: akustisch
- Kindersicherung

Gefrierteil ****
- Schubfächer: 3, mit integrierter Schubfachausführung, VarioSpace
- Eiswürfelschale
- Lagerzeit bei Störung: 17,50 h
- Gefriervermögen in 24 h: 6,80 kg

Weitere Ausstattungsvorteile
- Seitenwandheizung beidseitig, geeignet für Kombination mit anderen Kühl-, Gefrier- und/oder Weingeräten
- Höhenverstellbare Stellfüße vorne und hinten
- Türanschlag: rechts wechselbar
- Wechselbare Türdichtung

1.249 €



Maximales Gewicht je Möbeltür:
Kühlteil: 10 kg

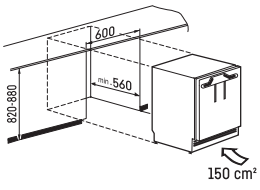

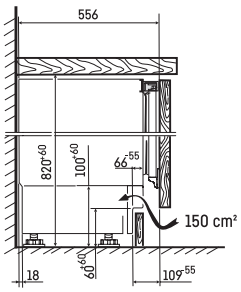

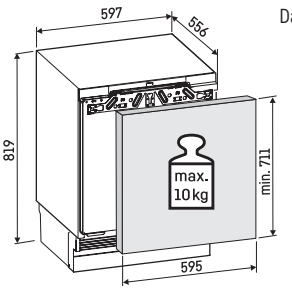

Datenblatt

Achtung:
Möbeltürmontage auf der Gerätetür (Festtürmontage). Keine Möbelscharniere erforderlich.

SDUFd 3603

Pure

Side by Side

82-88

Türmontage / Bauform:	**Flächenbündig / dekorfähiges Einbaugerät**
Energieeffizienzklasse:	A–G: D
Energieverbrauch Jahr/24 h:	**140 / 0,383 kWh**
Gesamtvolumen [1]:	**87 l**
Volumen:	Gefrierteil: **88 l**
Geräusch-Schallleistung / Geräusch-Klasse:	**36 dB(A) / C**
Sortimentsklasse:	**1**
Klimaklasse:	**SN-T (+10 °C bis +43 °C)**
Nischenmaße in cm (H / B / T):	**82 - 88 / 60 / mind. 56,0**

Smart Frost | Touch Control | Vario Space

Steuerung
· TouchControl
· Alarm bei Störung: akustisch
· Türalarm: akustisch
· Kindersicherung

Gefrierteil ****
· Schubfächer: 3, mit integrierter Schubfachausführung, VarioSpace
· Eiswürfelschale
· Lagerzeit bei Störung: 17,50 h
· Gefriervermögen in 24 h: 6,80 kg

Weitere Ausstattungsvorteile
· Seitenwandheizung beidseitig, geeignet für Kombination mit anderen Kühl-, Gefrier- und/oder Weingeräten
· Höhenverstellbare Stellfüße vorne und hinten
· Türanschlag: rechts wechselbar
· Wechselbare Türdichtung

1.299 €



Maximales Gewicht je Möbeltür:
Gefrierteil: 10 kg

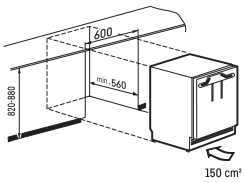

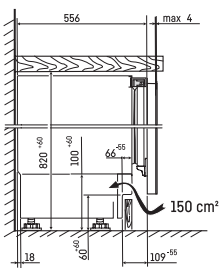

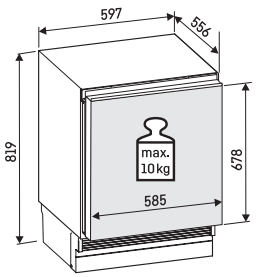

Datenblatt

Achtung:
Dekorfähiges Gerät – Muss mit Dekorplatte geplant werden

[1] Gemäß Verordnung EU 2019/2016 bilden wir das Gesamtvolumen als ganze Zahl (abgerundet) und das Volumen der Tiefkühl- und Frischhaltefächer mit einer Stelle nach dem Komma ab.

SUIG 1514

Comfort

Side by Side

82-88

Türmontage / Bauform:	**Festtür / integrierbares Unterbaugerät**
Energieeffizienzklasse:	A–G: D
Energieverbrauch Jahr/24 h:	**141 / 0,386 kWh**
Gesamtvolumen [1]:	**95 l**
Volumen:	Gefrierteil: **95 l**
Geräusch-Schallleistung / Geräusch-Klasse:	**35 dB(A) / B SuperSilent**
Sortimentsklasse:	**1**
Klimaklasse:	**SN-ST (+10 °C bis +38 °C)**
Nischenmaße in cm (H / B / T):	**82 - 88 / 60 / mind. 55,0**

Smart Frost

Vario Space

Steuerung
- MagicEye, Touch-Elektronik, Tasten-Elektronik
- Digitale Temperaturanzeige
- Alarm bei Störung: optisch und akustisch
- Türalarm: optisch und akustisch

Gefrierteil ****
- Schubfächer: 3, VarioSpace
- Lagerzeit bei Störung: 10,05 h
- Gefriervermögen in 24 h: 7,00 kg
- Ablagen aus Sicherheitsglas

Weitere Ausstattungsvorteile
- Seitenwandheizung beidseitig, geeignet für Kombination mit anderen Kühl-, Gefrier- und/oder Weingeräten
- Höhenverstellbare Stellfüße vorne und hinten
- Türanschlag: rechts wechselbar

1.249 €



Maximales Gewicht je Möbeltür:
Gefrierteil: 10 kg

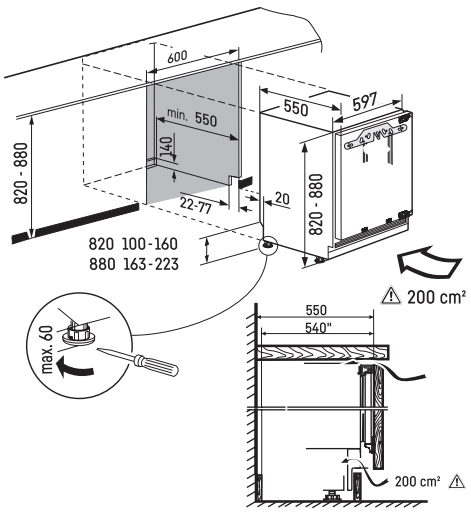

Datenblatt

Achtung:
Möbeltürmontage auf der Gerätetür (Festtürmontage). Keine Möbelscharniere erforderlich.

Unterbau-Getränke-Kühlschränke



UBCgb 3731 ◇ Plus-Serie

Ausstattungsvorteile



Ausziehbarer Glasboden

Vereint Flexibilität und Design: Die satinierte Glasplatte ermöglicht eine vielseitige Lagerung. Zudem lässt sich die Abstellfläche leichtgängig herausziehen und mühelos reinigen.



Auszugsbord

Das robuste Metallbord mit edler Holzfront verbindet Funktionalität mit ansprechendem Design. Es bietet sicheren Halt für Flaschen und verleiht dem Kühlschrank einen Hauch von Eleganz.



Teilbare Glasplatte

Hohe Gefäße verstauen, ohne die ganze Abstellfläche herausnehmen zu müssen: Die beiden Hälften einfach übereinander schieben. Ideal auch für geöffnete Flaschen.



Griffmulde

Mit einer durchgehenden Griffmulde in der Tür fügt sich das Modell mit schwarzer Glastür nahtlos in ein griffloses Wohnumfeld ein und sorgt gleichzeitig für müheloses Öffnen.



Präsentationslicht

Die LED-Deckenbeleuchtung sorgt für beste Sichtverhältnisse im Kühlschrank – besonders sinnvoll bei voller Beladung. Und dimmbar passt sie sich auch jeder Genussstimmung an.



SmartDevice

Jederzeit bereit für den Online-Betrieb: Mit der integrierten SmartDeviceBox können das Internet und alle Vorteile eines Smarthome-Systems genutzt werden. Für die Plus-Serie als Zubehör nachrüstbar.

Die gezeigten Ausstattungs-Details sind modellabhängig, es gilt die Beschreibung beim jeweiligen Modell.

UBCpr 376i

Prime

86-92

Türmontage / Bauform:	**Festtür / integrierbares Unterbaugerät**
Energieeffizienzklasse:	A–G: B
Energieverbrauch Jahr/24 h:	**161 / 0,441 kWh**
Gesamtvolumen [1]:	**130 l**
Volumen:	Kühlteil: **130 l**
Geräusch-Schallleistung / Geräusch-Klasse:	**34 dB(A) / B SuperSilent**
Sortimentsklasse:	**3**
Klimaklasse:	
Nischenmaße in cm (H / B / T):	**86 - 92 / 60 / mind. 56,5**

Super Cool | Soft System | Touch & Swipe Display | Smart Device | Fresh Air

Steuerung
- 2,4“ TFT-Display farbig
- Digitale Temperaturanzeige
- SmartDeviceBox inklusive
- Alarm bei Störung: optisch und akustisch
- Türalarm: optisch und akustisch

Kühl-(und BioFresh-)Teil
- PowerCooling mit FreshAir-Aktivkohlefilter
- GlassLine-Abstellflächen: 4, davon teilbar: 1
- LED-Deckenbeleuchtung

Weitere Ausstattungsvorteile
- Höhenverstellbare Stellfüße vorne und hinten
- Türanschlag: rechts wechselbar
- Wechselbare Türdichtung

1.899 €



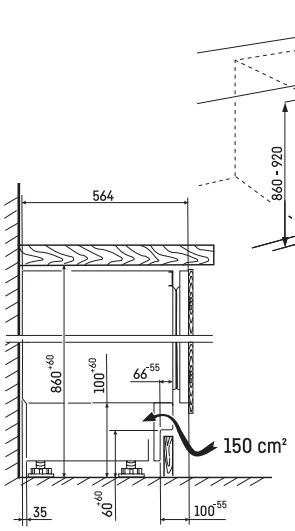

Datenblatt

Achtung:
Möbeltürmontage auf der Gerätetür (Festtürmontage). Keine Möbelscharniere erforderlich.

[1] Gemäß Verordnung EU 2019/2016 bilden wir das Gesamtvolumen als ganze Zahl (abgerundet) und das Volumen der Tiefkühl- und Frischhaltefächer mit einer Stelle nach dem Komma ab.

UBCgb 3731
Plus

86-92

Türmontage / Bauform:	**Festtür / Unterbaugerät**
Energieeffizienzklasse:	A–G: **B**
Energieverbrauch Jahr/24 h:	**161 / 0,441 kWh**
Gesamtvolumen [1]:	**136 l**
Volumen:	Kühlteil: **136 l**
Geräusch-Schallleistung / Geräusch-Klasse:	**34 dB(A) / 34 dB(A) SuperSilent**
Sortimentsklasse:	**2**
Klimaklasse:	
Nischenmaße in cm (H / B / T):	**86 - 92 / 60 / mind. 56,5**

Super Cool | Fresh Air

Steuerung
- LC-Display monochrom, Touch-Elektronik
- Digitale Temperaturanzeige
- SmartDeviceBox: als optionales Zubehör
- Alarm bei Störung: optisch und akustisch
- Türalarm: optisch und akustisch

Kühl-(und BioFresh-)Teil
- PowerCooling mit FreshAir-Aktivkohlefilter
- GlassLine-Abstellflächen: 4
- LED-Deckenbeleuchtung

Weitere Ausstattungsvorteile
- Höhenverstellbare Stellfüße vorne und hinten
- Türanschlag: rechts wechselbar
- Wechselbare Türdichtung

1.499 €



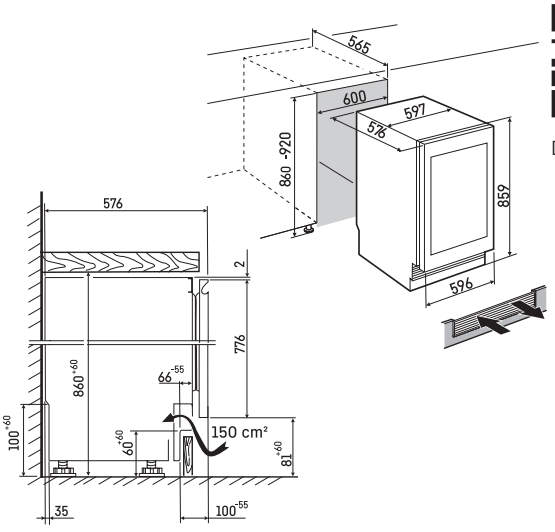

Datenblatt

Achtung:
Möbeltürmontage auf der Gerätetür (Festtürmontage). Keine Möbelscharniere erforderlich.

Unterbau-Outdoor-Kühlschränke



UORpr 366i ⬡ Prime-Serie

Ausstattungsvorteile



Ausziehbarer Glasboden

Die satinierte Glasplatte ermöglicht eine vielseitige Lagerung. Zudem lässt sich die Abstellfläche leichtgängig und sicher herausziehen und mühelos reinigen.



Auszugsbord

Viel zusätzlicher Stauraum für größere Anlässe im Freien: Das unterste Auszugsbord bringt Flaschen sicher unter und hält sie stets griffbereit.



Teilbare Glasplatte

Hohe Gefäße verstauen, ohne die ganze Abstellfläche herausnehmen zu müssen: Die beiden Hälften einfach übereinander schieben. Ideal auch für geöffnete Flaschen und große Karaffen bei Gartenpartys.



Spritzschutz

Ideal für Außenküchen auf Terrasse oder Veranda: Mit der IPX4-Zertifizierung sind unsere Outdoor-Kühlschränke gegen Spritzwasser geschützt. Auch ein leichter Regenschauer ist daher kein Problem



Präsentationslicht

Die LED-Deckenbeleuchtung sorgt für beste Sichtverhältnisse im Kühlschrank – besonders sinnvoll bei voller Beladung. Und dimmbar passt sie sich auch jeder Partystimmung an.



SmartDevice

Jederzeit bereit für den Online-Betrieb: Mit der integrierten SmartDeviceBox können das Internet und alle Vorteile eines Smarthome-Systems genutzt werden. Für die Plus-Serie als Zubehör nachrüstbar.

Die gezeigten Ausstattungs-Details sind modellabhängig, es gilt die Beschreibung beim jeweiligen Modell.

UORpr 366i

Prime

82-88

Türmontage / Bauform:	**Festtür / integrierbares Unterbaugerät**
Energieeffizienzklasse:	A–G: **B**
Energieverbrauch Jahr/24 h:	**197 / 0,539 kWh**
Gesamtvolumen [1]:	**84 l**
Volumen:	Kühlteil: **84 l**
Geräusch-Schallleistung / Geräusch-Klasse:	**36 dB(A) / 36 dB(A) SuperSilent**
Sortimentsklasse:	**frei**
Klimaklasse:	
Nischenmaße in cm (H / B / T):	**82 - 88 / 60 / mind. 56,5**

Super Cool | Soft System | Touch & Swipe Display | Smart Device | Fresh Air

Steuerung
· 2,4“ TFT-Display farbig
· Digitale Temperaturanzeige
· SmartDeviceBox inklusive
· Alarm bei Störung: optisch und akustisch
· Türalarm: optisch und akustisch

Kühl-(und BioFresh-)Teil
· GlassLine-Abstellflächen: 4, davon teilbar: 1
· LED-Deckenbeleuchtung

Weitere Ausstattungsvorteile
· Höhenverstellbare Stellfüße vorne und hinten
· Türanschlag: rechts wechselbar
· Wechselbare Türdichtung

2.099 €



Maximales Gewicht je Möbeltür:
Kühlteil: 10 kg

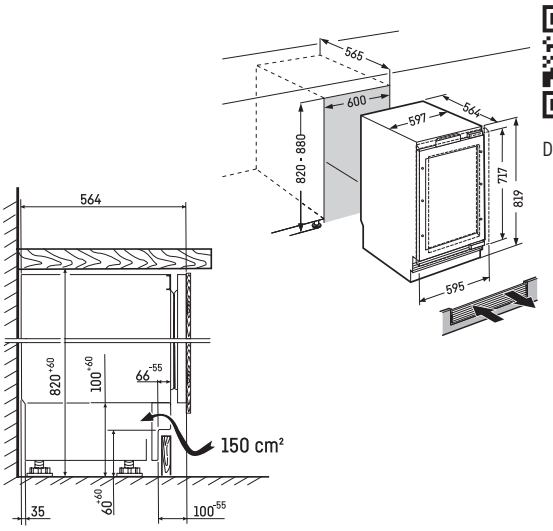

Datenblatt

Achtung:
Möbeltürmontage auf der Gerätetür (Festtürmontage). Keine Möbelscharniere erforderlich.

[1] Gemäß Verordnung EU 2019/2016 bilden wir das Gesamtvolumen als ganze Zahl (abgerundet) und das Volumen der Tiefkühl- und Frischhaltefächer mit einer Stelle nach dem Komma ab.

UORpr 365i

Prime

82-88

Türmontage / Bauform:	**Festtür / integrierbares Unterbaugerät**
Energieeffizienzklasse:	B
Energieverbrauch Jahr/24 h:	**135 / 0,369 kWh**
Gesamtvolumen [1]:	**84 l**
Volumen:	Kühlteil: **84 l**
Geräusch-Schallleistung / Geräusch-Klasse:	**36 dB(A) / 36 dB(A) SuperSilent**
Sortimentsklasse:	**frei**
Klimaklasse:	
Nischenmaße in cm (H / B / T):	**82 - 88 / 60 / mind. 56,5**

Super Cool | Soft System | Touch & Swipe Display | Smart Device | Fresh Air

Steuerung
· 2,4“ TFT-Display farbig
· Digitale Temperaturanzeige
· SmartDeviceBox inklusive
· Alarm bei Störung: optisch und akustisch
· Türalarm: optisch und akustisch

Kühl-(und BioFresh-)Teil
· GlassLine-Abstellflächen: 4, davon teilbar: 1
· LED-Deckenbeleuchtung

Weitere Ausstattungsvorteile
· Höhenverstellbare Stellfüße vorne und hinten
· Türanschlag: rechts wechselbar
· Wechselbare Türdichtung

1.899 €



Maximales Gewicht je Möbeltür:
Kühlteil: 10 kg

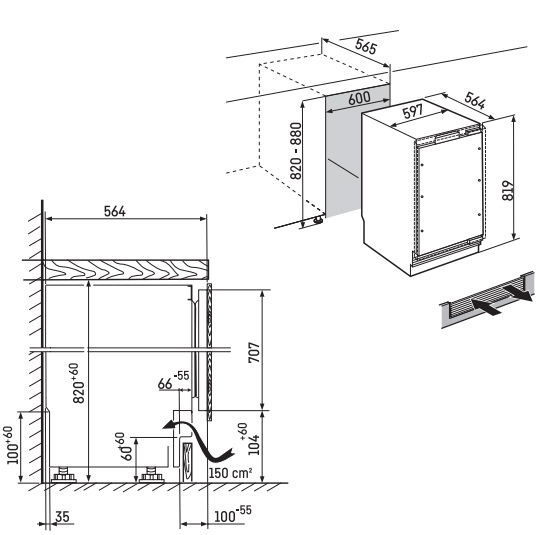

Datenblatt

Achtung:
Möbeltürmontage auf der Gerätetür (Festtürmontage). Keine Möbelscharniere erforderlich.



Standgeräte

MBbsdi 9028 ◊ Plus-Serie

Setzen Sie ein Statement. In der Küchenplanung.

Kühlschränke sind längst keine einheitsweißen Küchengeräte mehr. Gerade weil die Trennung zwischen Ess- und Wohnbereich inzwischen meist fließend ist, spielt das Design eine immer größere Rolle. Die neue puristische Formensprache eines Liebherr besticht dabei durch seine außergewöhnliche Kantenführung, edle Oberflächen und die schnörkellose Silhouette. Ein klassisch, exklusiver Look, mit dem sich unsere Standgeräte einerseits nahtlos in jede moderne Küche einfügen und gleichzeitig doch hervorstechen. Aber genug der Worte: Das Design spricht ja eigentlich schon für sich.

Unsere Geräte gibt es mit Display entweder direkt in der Tür integriert oder für Puristen im Inneren des Gerätes.



XRFbd 5220 ◊ Plus-Serie





InteriorFit. Perfekt eingepasst.

Küchennischen elegant ausnutzen. Mit InteriorFit fügen sich unsere Standgeräte platzsparend in Ihre Küche ein – sie benötigen keinen seitlichen Belüftungsabstand zu den Wänden oder angrenzenden Möbeln. In Ihre Küche hinein ragt lediglich die Kühlschranktür. Alles andere ist unsichtbar.



Innen so geschmackvoll wie außen:

Unsere BlackSteel-Geräte sind ein besonderer Augenschmaus durch und durch.

XRCbs 5295 △ Peak-Serie

Unsere Optionen: Edel, edel oder edel.

Jede Küche ist einzigartig und darum sollte auch ein Kühlschrank nicht von der Stange sein. Wir bieten eine Auswahl an ganz unterschiedlichen hochwertigen Materialien, dezenten Farben und ergonomischen Griffdesigns. Doch ganz egal, wie sich Ihre Kundinnen und Kunden entscheiden: Bei diesen exklusiven Optionen können sie es eigentlich nur richtig machen.

Grifflösungen

Griff mit Öffnungsmechanik
Der Türgriff passt sich sanft der Bewegung der Hand an und macht so die Öffnung noch leichtgängiger.



Griffmulde
So ragt kein Griff mehr in den Raum hinein. Die elegante Mulde harmoniert mit einem reduzierten, grifflosen Küchendesign.



Türfronten

Oberflächen
Zur Auswahl stehen folgende abgebildete Designs:

SmartSteel SteelFinish BlackSteel

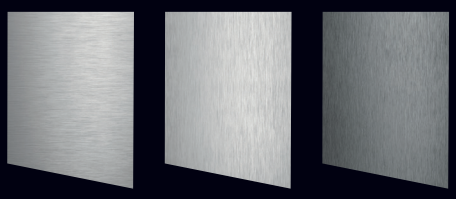

White DarkGrey

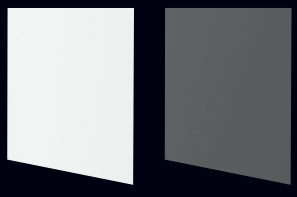

Steel-Look-Interieur

SmartSteel- und BlackSteel-Standgeräte werden durch farblich passende Steel-Look-Elemente auch im Innenraum zu einem exklusiven Blickfang.



Schweres Öffnen von Gefriergeräten: ein Problem aus der Vergangenheit.
Dank der neuen EasyOpen-Technologie lassen sich Gefriergeräte jederzeit geschmeidig und mühelos öffnen – auch ohne Griff. Wie wir das schaffen? Mithilfe einer neuartigen Türdichtung und des neuen BluPerformance Technikmoduls ist es uns gelungen, Türöffnungskräfte um die Hälfte zu reduzieren. Platzsparend, einfach, komfortabel.



SpaceBox
Ideal für alles, was ein wenig mehr Platz braucht.



VarioSpace
Praktisch für großes Gefriergut, zum Beispiel die mehrstöckige Geburtstagstorte.

Lagerplatz nach Bedarf

Mit VarioTemp kann das Gefrierteil alternativ zum Kühlteil mit einer Temperatur stufenlos zwischen –2 °C und +14 °C umgestellt werden.

Damit ist man zum Beispiel auch für große Partys immer bestens vorbereitet, denn der Gefrierbereich kann bei Bedarf als weitere Kühlzone für Häppchen oder zur Getränkekühlung genutzt werden oder aber als Kellerfach für kälteempfindliche Lebensmittel wie Kartoffeln, Zwiebeln und Ähnliches.

Die Familie hat sich vergrößert und der Platz in der Kühl-Gefrierkombination geht zur Neige? Kein Problem. Mit VarioTemp können auch die Gefrierfächer als zusätzliche Kühlzone verwendet werden.
In Kombination mit einem separaten Gefriergerät hat man nun ausreichend Platz, um auch die Großfamilie mit frischen Lebensmitteln bestens zu versorgen.



Nutzung als Gefrierteil (–18 °C)



Nutzung als Kühlteil (–2 °C bis +9 °C)



Nutzung als Kellerteil (+14 °C)

Buchstaben

C	B	N	b	s	d	
1	2	3	4	5	6	+

Ziffern

5	7	6	i
1	2	3	4

---

1 Produktgruppe

R	Refrigerator (Kühlschrank)
C	Combination (Kombination)
F	Freezer (Gefrierschrank)
M	MultiDoor / French-Door
XRF	Indikation für SBS (Kühlschrank | Gefrierschrank)
XCC	Indikation für SBS (Kombination | Kombination)

2 + 3 Technologie / Ausstattung

–	EasyFresh
B	BioFresh
N	NoFrost
X	BluRoX

4 + 5 Materialien

sf	SteelFinish
sd	SmartSteel Tür
st	SmartSteel
bd	BlackSteel Tür
bs	BlackSteel
dg	DarkGrey
–	Weiß

6 Energieeffizienzklasse

a	Energieeffizienzklasse A
b	Energieeffizienzklasse B
c	Energieeffizienzklasse C
d	Energieeffizienzklasse D
e	Energieeffizienzklasse E
f	Energieeffizienzklasse F

+ Ultraeffizient **

20	Energieeffizienzklasse A –20 %
30	Energieeffizienzklasse A –30 %

1 + 2 Maße * / Bauform

60 cm Breite

42	125 cm
46	145 cm
50	165 cm
52	185 cm
57	201 cm

70 cm Breite

66	145 cm
70	165 cm
72	185 cm

75 cm Breite

77	201 cm

Bauform (French-Door)

95	2 Türen, 2 Gefrierschubladen
90	4-türig

3 Serien

0-1	Pure
2-4	Plus
5-6	Prime
7-9	Peak

4 Spezifikation

0-7	Anzahl Gefrierschubfächer
1	mit 4*-Gefrierfach
i	SmartDeviceBox inklusive

Side-by-Side

0	EasyFresh
5	BioFresh | 1 Gerät
6	BioFresh | 2 Geräte

French-Door

0	kein Wasser/Eis
2	IceMaker mechanisch (EasyTwist-Ice)
4	IceMaker automatisch
6	InfinitySpring + IceMaker
8	IceCenter

* Genaue Maße siehe Gerätebeschreibung

** Im Vergleich zum Grenzwert der höchsten Energieeffizienzklasse A nach der Verordnung (EU) 2029/2016 (Stand Dezember 2023).



CBNsda 575i ⬡ Prime-Serie

Sortimentsübersicht

△ Peak-Serie
⬡ Prime-Serie
◇ Plus-Serie
○ Pure-Serie

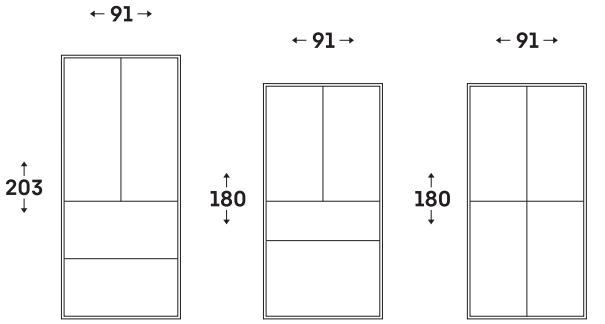

French-Door-Kombinationen

	2 Türen, 2 Gefrierschubladen	2 Türen, 2 Gefrierschubladen	4-türig
BioFresh Professional/HydroBreeze			
Water & Ice-Centre/MoodLight/VarioTempZone		MBsddi 9558 236	
InfinitySpring/IceMaker/MoodLight		MBsddi 9556 237	
		MBbsdi 9556 237	
BioFresh			
Water & Ice-Centre/VarioTempZone		MBsddi 9528 238	MBsddi 9028 239
		MBbsdi 9528 238	MBbsdi 9028 239
IceMaker/VarioTempZone			MBsddi 9024 240
			MBbsdi 9024 240
IceMaker	CBNste 8872 260		
EasyFresh			
EasyTwist-Ice/VarioTempZone			Msdd 9012 241

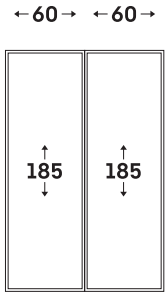

Side-by-Side

Wein/Gefrierschrank | Kühlschrank

BioFresh Professional

Wein | HydroBreeze
NoFrost | InfinitySpring
IceMaker

XRCbs 5295 247	
SWNbsd 529i	SRBbsc 529i
XRCst 5295 246	
SWNstd 529i	SRBstc 529i

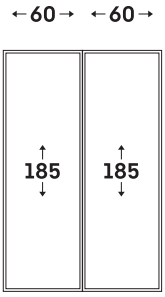

Side-by-Side

Gefrierschrank | Kühlschrank

BioFresh Professional

NoFrost | HydroBreeze
IceTower | InfinitySpring

XRFbs 5295 249	
SFNbsd 529i	SRBbsc 529i
XRFst 5295 248	
SFNstd 529i	SRBstc 529i

NoFrost | Fish & Seafood
IceTower

XRFsd 5265 250	
SFNsdd 526i	SRBsdd 526i

BioFresh

NoFrost | BioFresh

XRFsf 5225 251	
SFNsfd 5227	SRBsfc 5220

EasyFresh

NoFrost | EasyFresh

XRFbd 5220 253	
SFNbdd 5227	SRbdd 5220
XRFsf 5220 252	
SFNsfd 5227	SRsfd 5220

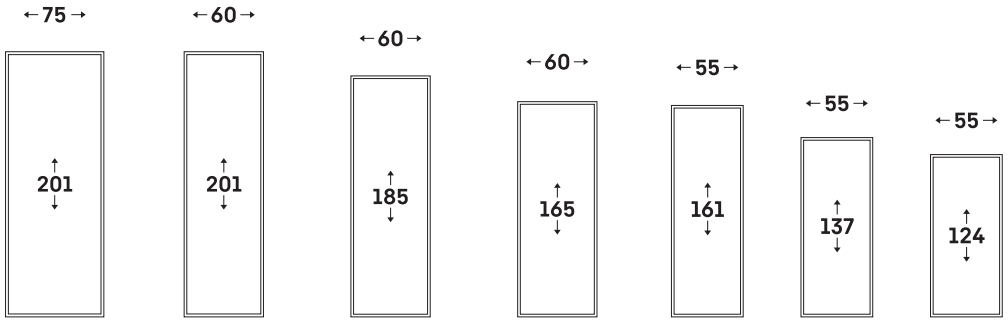

Kühl-Gefrierkombinationen – BioFresh Professional

NoFrost							
HydroBreeze/InfinitySpring		CBNstb 579i 264					

Kühl-Gefrierkombinationen – BioFresh

NoFrost							
VarioTemp/EasyTwist-Ice		CBNsda 575i 264					
VarioTemp	CBNsda 775i 261	CBNbsa20 575i 263					
EasyTwist-Ice		CBNbda 572i 265	CBNbda 5223 269				
		CBNsda 572i 265	CBNsda 5223 269				
		CBNdgc 5723 268	CBNsfc 5223 270				
		CBNdgc 5733 268					
		CBNbdc 573i 266					
		CBNsdc 573i 266					
		CBNsfc 572i 267					

Kühl-Gefrierkombinationen – EasyFresh

NoFrost							
EasyTwist-Ice		CNsfc 573i 272	CNbdb 5223 277				
		CNc 5724 272	CNsdb 5223 277				
		CNbda 5723 271					
		CNsda 5723 271					
	CNsfa 7723 261	CNsdc 5703 274	CNc 5213 279	CNc 5023 282			
		CNc 5703 276	CNdgc 5213 279	CNsfc 5023 281			
		KGNsf 57Va03 273	KGN 52Vb03 278				
		KGNsf 57Vb03 273	CNsfd 5204 280				
		CNdgc 5703 275	CNd 5204 281				
		CNc 5713 274	CNsdc 5203 278				
		CNdgc 5713 275	CNc 5203 280				

Kühl-Gefrierkombinationen

SmartFrost					CUe 2831 282	CUe 2331 283	CTe 2131 285
					CUele 2831 283	CUele 2331 284	
						KGwe 1455 284	

Sortimentsübersicht

△ Peak-Serie
⬡ Prime-Serie
◇ Plus-Serie
○ Pure-Serie

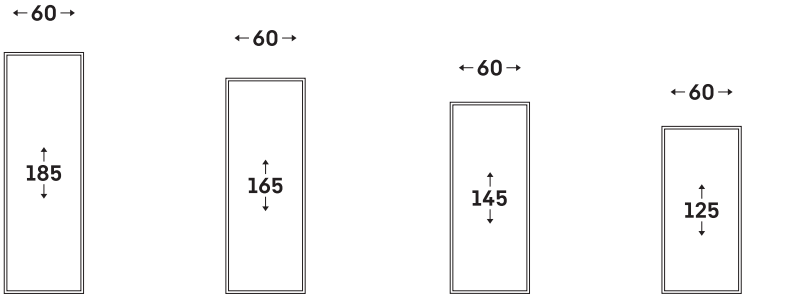

Kühlschränke

BioFresh Professional				
HydroBreeze/Fish & Seafood	RBbsc 528i 292			
BioFresh				
Vollraum-BioFresh				RBa30 425i 294
	RBbsb 525i 293			
	RBsdc 525i 293			
	RBsfd 5221 295			
	RBsfc 5220 295			
Flaschenauszug	RDsfd 5220 296			
		Rd 5000 296	Rd 4600 297	Rd 4200 297

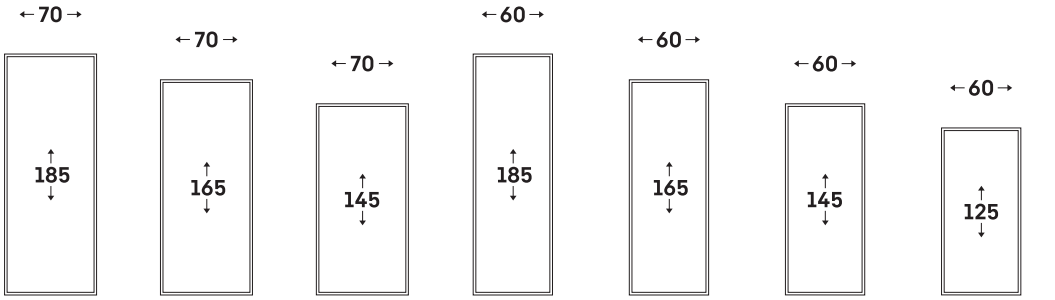

Gefrierschränke

NoFrost							
EasyTwist-Ice	FNc 727i 304			FNc 527i 304			
					FNb 505i 305	FNb 465i 306	
	FNc 7227 306	FNc 7026 307	FNa 6635 307	FNd 522i 308	FNd 5026 309	FNd 4625 310	FNd 4224 311
			FNc 6625 308		FNd 5036 309	FNc 4625 310	FNd 4234 311

Tischkühlschränke

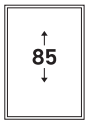

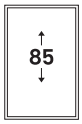

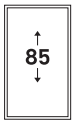

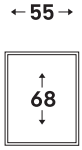

	←60→ 85	←55→ 85	←50→ 85	←55→ 68
EasyFresh	Rci 1620 328			
	Rci 1621 328			
	Rdi 1620 329			
	Rdi 1621 329			
Obst- und Gemüsefach		Rc 1400 330	Rd 1200 333	Re 1000 335
		Rc 1401 331	Rd 1201 333	
		Rd 1400 331	Re 1200 334	
		Rd 1401 332	Re 1201 334	
		Rdgd 1401 332		
		Rb 1401 330		

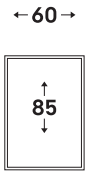

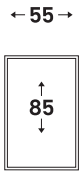

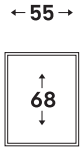

Tischgefrierschränke

	←60→ 85	←55→ 85	←55→ 68
NoFrost			
	FNdi 1624 335	FNe 1404 336	
SmartFrost	Fci 1624 336	Fc 1404 337	Fe 1003 339
		Fd 1404 337	
		Fe 1414 339	
		Fdgd 1404 338	



French-Door-Kombinationen



MBsddi 9558 ⬡ Prime-Serie

Typologie

Buchstaben

M	B	s	d	d	i
1	2	3	4	5	6

Ziffern

9	5	2	8
1	2	3	4

---

1 Produktgruppe

M Multidoor

2 Technologie / Ausstattung

– EasyFresh
B BioFresh

3 + 4 Materialien

bs BlackSteel
sd SmartSteel Tür

5 Energieeffizienzklasse

a Energieeffizienzklasse A
b Energieeffizienzklasse B
c Energieeffizienzklasse C
d Energieeffizienzklasse D
e Energieeffizienzklasse E

6 Connectivity

i SmartDeviceBox inklusive

1 + 2 Bauform

95 2 Türen, 2 Gefrierschubladen
90 4-türig

3 Serien

0-1 Pure
2-4 Plus
5-6 Prime

4 Wasser/Eis

0 kein Wasser/Eis
2 IceMaker mechanisch (EasyTwist-Ice)
4 IceMaker automatisch
6 InfinitySpring + IceMaker
8 IceCenter

Sortimentsübersicht

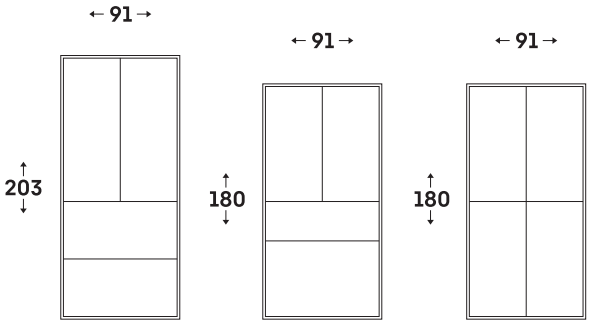

French-Door-Kombinationen	2 Türen, 2 Gefrierschubladen		2 Türen, 2 Gefrierschubladen		4-türig	
BioFresh Professional/HydroBreeze						
Water & Ice-Centre/MoodLight/VarioTempZone			MBsddi 9558	236		
InfinitySpring/IceMaker/MoodLight			MBsddi 9556	237		
			MBbsdi 9556	237		
BioFresh						
Water & Ice-Centre/VarioTempZone			MBsddi 9528	238	MBsddi 9028	239
			MBbsdi 9528	238	MBbsdi 9028	239
IceMaker/VarioTempZone					MBsddi 9024	240
					MBbsdi 9024	240
IceMaker	CBNste 8872	260				
EasyFresh						
EasyTwist-Ice/VarioTempZone					Msdd 9012	241

⬡ **Prime-Serie**

◇ **Plus-Serie**

○ **Pure-Serie**

Serienübersicht

2 Türen,
2 Gefrierschubladen



◊ **Plus-Serie**



⬡ **Prime-Serie**

4-türig



○ **Pure-Serie**



◊ **Plus-Serie**

	○ Pure-Serie	◇ Plus-Serie	⬡ Prime-Serie
Frischetechnologie	EasyFresh		
		BioFresh mit SoftTelescopic	**BioFresh Professional** mit SoftTelescopic
			HydroBreeze
	DuoCooling	DuoCooling	DuoCooling
	FreshAir-Filter	FreshAir-Filter	FreshAir-Filter
	NoFrost	NoFrost	NoFrost **auf Teleskopauszügen**
	PowerCooling-System	PowerCooling-System	PowerCooling-System
Komfort und Flexibilität	VarioTempZone *	VarioTempZone *	VarioTempZone *
	SoftSystem-Schließdämpfung *	SoftSystem-Schließdämpfung *	SoftSystem-Schließdämpfung *
	Komfort-Höhenverstellung für Glasplatten	Komfort-Höhenverstellung für Glasplatten	Komfort-Höhenverstellung für Glasplatten
	Aufbewahrungsmöglichkeit für Glasplatten *	Aufbewahrungsmöglichkeit für Glasplatten *	Aufbewahrungsmöglichkeit für Glasplatten *
	Eierabsteller	Eierabsteller	Eierabsteller
	Abklappbarer Türabsteller	Abklappbarer Türabsteller	Abklappbarer Türabsteller
	Flexible Türabsteller im Kühlteil	Flexible Türabsteller im Kühlteil	Flexible Türabsteller im Kühlteil
	Organizer für Türabsteller im Kühlteil	Organizer für Türabsteller im Kühlteil	Organizer für Türabsteller im Kühlteil
	Universalbox	Universalbox	Universalbox
		FlexBox	FlexBox
		Flaschenablage über den BioFresh-Safes	Flaschenablage über den BioFresh-Safes
	Türabsteller im Gefrierteil	Türabsteller im Gefrierteil	Türabsteller im Gefrierteil
	VarioSpace	VarioSpace	VarioSpace
	FlexDoorSystem	FlexDoorSystem	FlexDoorSystem
Design			**MoodLight**
			LightTower
	LED-Deckenbeleuchtung	LED-Deckenbeleuchtung	LED-Deckenbeleuchtung
	Touch & Swipe-Display	Touch & Swipe-Display	Touch & Swipe-Display
		LED-BioFresh-Beleuchtung	LED-BioFresh-Beleuchtung
	LED-Gefrierteilbeleuchtung	LED-Gefrierteilbeleuchtung	LED-Gefrierteilbeleuchtung
	Griffmulden	Griffmulden	Griffmulden
Connectivity (SmartDeviceBox)	nachrüstbar	**integriert** („i"-Modelle)	integriert („i"-Modelle)
Wasser und Eis	EasyTwist-Ice		
	IceMaker	IceMaker	IceMaker
		IceMaker und InfinitySpring	IceMaker und InfinitySpring
		Water & Ice-Center	Water & Ice-Center

Differenzierende Ausstattungen sind bei der nächsthöheren Serie **hervorgehoben**.

Oben genannte Serienausstattungen können modellabhängig variieren, insbesondere die mit * gekennzeichneten. Die Details finden Sie in der Modellbeschreibung.

Ausstattungsvorteile



MoodLight

Verleiht dem Wohnambiente ein Highlight: Die dimmbare, indirekte Beleuchtung der Griffmulden und des Water & Ice-Centers schenkt eine besonders stilvolle Atmosphäre.



FlexDoorSystem

Dank des einzigartigen, patentierten Dichtungssystems lassen sich die Türen ganz leicht öffnen und schließen – auch einzeln. Leise und 100 % energiesparend dicht.



Water & Ice-Centre

Liefert rund um die Uhr ausreichend kaltes Wasser, Eiswürfel und Crushed Ice. Praktisch: Beim Wasserspender kann die Wassermenge individuell für ein Wunschgefäß gewählt werden.



BioFresh mit HydroBreeze

Nicht nur ein Wow-Effekt: Der kalte Nebel, verbunden mit der Temperatur im BioFresh-Safe knapp über 0 °C, gibt Lebensmitteln den Extra-Kick für knackiges Aussehen und längere Haltbarkeit.



Touch & Swipe-Display

Die Bedienung aller French-Door Modelle ist besonders einfach und intuitiv. Alle Funktionen können per Tippen und Wischen ausgewählt werden.



IceMaker

Ob zur Sommerparty oder für die Limonade: Mit dem automatischen IceMaker für Festwasseranschluss sind stets Eiswürfel für kühle Drinks vorrätig.

Die gezeigten Ausstattungs-Details sind modellabhängig, es gilt die Beschreibung beim jeweiligen Modell.



InfinitySpring

Der Wasserspender für Festwasseranschluss ermöglicht tropffreies Wasserzapfen und sorgt für frisches, kaltes Wasser. Einfach das Panel mit der Karaffe oder dem Glas betätigen und gefiltertes Wasser genießen. So spart man sich den Kauf von Wasserflaschen und handelt nachhaltig.



Steel-Interieur

Aus hochwertigem Edelstahl – farblich passend zum Außenmaterial – verleiht der Rückwand eine edle Anmutung. Zudem ist sie lebensmittelecht und hygienisch – und reduziert die Sichtbarkeit von Fingerabdrücken.



SmartDevice

Per Smartphone können Einstellungen geändert, die Temperatur geprüft und relevante Statusinformationen erhalten werden. „i“-Modelle sind bereits mit der SmartDevice-Box ausgestattet, ansonsten als Zubehör nachrüstbar.



EasyTwist-Ice

Ganz ohne Festwasseranschluss einfach und schnell einen Vorrat an Eiswürfeln zubereiten: Wasser in den Tank füllen, gefrieren lassen und mit einer Drehung die fertigen Eiswürfel lösen. Der EasyTwist-Ice ist einfach zu reinigen und sorgt für eine stets hygienische Eiswürfelproduktion.



VarioTempZone

Maximale Flexibilität: Die VarioTempZone kann gradgenau von –18 bis –10 °C und von –2 bis +5 °C eingestellt und so ganz nach Bedarf zum Gefrieren oder Kühlen genutzt werden.



Parallelauszug

Das Öffnen und Schließen der großzügigen NoFrost-Gefrierschubladen geht dank des Parallelauszugs ganz leicht, gleichmäßig und ohne den kleinsten Ruckler, selbst bei maximaler Beladung.

Datenblatt

DESIGN AWARD 2025

reddot winner 2025

← 91 →



MBsddi 9558

Prime

Energieeffizienzklasse:	A–G: D
Energieverbrauch Jahr/24 h:	**284 / 0,778 kWh**
Gesamtvolumen [1]:	**539 l**
Volumen:	Kühlteil: **231,3 l** / BioFresh-Teil: **94,2 l** / Gefrierteil: **230 l**
Geräusch-Schallleistung / Geräusch-Klasse:	**39 dB(A) / C**
Sortimentsklasse:	**3**
Klimaklasse:	**SN-ST (+10 °C bis +38 °C)**
Tür / Seitenwände:	**SmartSteel / Silver**
Außenmaße in cm (H / B / T):	**180,5 / 90,6 / 74,5**

Bio Fresh Professional · Hydro Breeze · Duo Cooling · No Frost · Super Cool · Super Frost · Vario Temp Zone · Glass & Steel Interior

Mood Light · LED · Water & Ice Centre · Soft System · Touch & Swipe Display · Smart Device · Soft Telescopic · Flex Door System

Steuerung
- 2,4“ TFT-Display farbig hinter der Tür
- Digitale Temperaturanzeige für das Kühl- und Gefrierteil
- SmartDeviceBox inklusive
- Alarm bei Störung: optisch und akustisch
- Türalarm: optisch und akustisch

Kühl-(und BioFresh-)Teil
- PowerCooling mit FreshAir-Aktivkohlefilter und Ambilight
- GlassLine-Abstellborde, Variable Eierablage
- GlassLine-Abstellflächen: 5
- Integrierte Flaschenablage
- LED-BioFresh-Beleuchtung
- BioFresh-Safes: 2, mit SoftTelescopic, Fruit & Vegetable-Safes: 1, mit HydroBreeze: 1, Meat & Dairy-Safes: 1, FlexSystem: 1
- Abkippbare(r) Innentürabsteller: 2
- Organizer für Türabsteller: 1
- Aufbewahrungsmöglichkeit für Glasplatte

Gefrierteil **
- IceMaker mit Festwasseranschluss 3/4“
- Eiswürfelproduktion in 24 h: 1,80 kg
- Eiswürfelvorrat: 1,8 kg
- LED-Beleuchtung
- Lagerzeit bei Störung: 12,00 h
- Gefriervermögen in 24 h: 6,20 kg
- Universalbox: 1
- Obere Gefrierschublade als VarioTempZone nutzbar

Weitere Ausstattungsvorteile
- Griffmulde
- Transportgriffe vorne und hinten, Transportrollen hinten
- Höhenverstellbare Stellfüße vorne und hinten
- Wechselbare Türdichtung

4.899 €



Aufbewahrungsmöglichkeit für Glasplatte

Um hohe Gefäße zu lagern, wird einfach ein Viertel der Glasablagefläche hochgeklappt und sicher an der Seitenwand des Water & Ice-Centers „geparkt“.



Abklappbarer Türabsteller

Praktischer extra Stauraum: In dem flachen, abklappbaren Türabsteller lassen sich Tuben, kleine Flaschen & Co. komfortabel verstauen und besonders leicht erreichen.

Die gezeigten Ausstattungs-Details sind modellabhängig, es gilt die Beschreibung beim jeweiligen Modell.

Datenblatt

DESIGN AWARD 2025

reddot winner 2025

← 91 →



MBsddi 9556

Prime

Energieeffizienzklasse:	D
Energieverbrauch Jahr/24 h:	**287 / 0,786 kWh**
Gesamtvolumen [1]:	**586 l**
Volumen:	Kühlteil: **255,1 l** / BioFresh-Teil: **100,6 l** / Gefrierteil: **231 l**
Geräusch-Schallleistung / Geräusch-Klasse:	**39 dB(A) / C**
Sortimentsklasse:	**3**
Klimaklasse:	**SN-ST (+10 °C bis +38 °C)**
Tür / Seitenwände:	**SmartSteel / Silver**
Außenmaße in cm (H / B / T):	**180,5 / 90,6 / 74,5**

Bio Fresh Professional · Hydro Breeze · Duo Cooling · No Frost · Super Cool · Super Frost · Glass & Steel Interior · Mood Light · LED · Ice Maker · Soft System · Touch & Swipe Display · Smart Device · Soft Telescopic · Flex Door System

Steuerung
- 2,4“ TFT-Display farbig hinter der Tür
- Digitale Temperaturanzeige für das Kühl-, BioFresh- und Gefrierteil
- SmartDeviceBox inklusive
- Alarm bei Störung: optisch und akustisch
- Türalarm: optisch und akustisch

Kühl-(und BioFresh-)Teil
- PowerCooling mit FreshAir-Aktivkohlefilter und Ambilight
- GlassLine-Abstellborde, Variable Eierablage
- GlassLine-Abstellflächen: 5
- Integrierte Flaschenablage
- LED-BioFresh-Beleuchtung
- BioFresh-Safes: 2, mit SoftTelescopic, Fruit & Vegetable-Safes: 1, mit HydroBreeze: 1, Meat & Dairy-Safes: 1, FlexSystem: 1
- Abkippbare(r) Innentürabsteller: 2
- Organizer für Türabsteller: 2

Gefrierteil ****
- IceMaker mit Festwasseranschluss 3/4“
- Eiswürfelproduktion in 24 h: 0,80 kg
- Eiswürfelvorrat: 2,3 kg
- LED-Beleuchtung
- Lagerzeit bei Störung: 12,00 h
- Gefriervermögen in 24 h: 10,40 kg
- Universalbox: 1

Weitere Ausstattungsvorteile
- Griffmulde
- Transportgriffe vorne und hinten, Transportrollen hinten
- Höhenverstellbare Stellfüße vorne und hinten
- Wechselbare Türdichtung

4.299 €

Datenblatt

DESIGN AWARD 2025

reddot winner 2025

← 91 →



MBbsdi 9556

Prime

Energieeffizienzklasse:	D
Energieverbrauch Jahr/24 h:	**287 / 0,786 kWh**
Gesamtvolumen [1]:	**586 l**
Volumen:	Kühlteil: **255,1 l** / BioFresh-Teil: **100,6 l** / Gefrierteil: **231 l**
Geräusch-Schallleistung / Geräusch-Klasse:	**39 dB(A) / C**
Sortimentsklasse:	**3**
Klimaklasse:	**SN-ST (+10 °C bis +38 °C)**
Tür / Seitenwände:	**BlackSteel / BlackSteel**
Außenmaße in cm (H / B / T):	**180,5 / 90,6 / 74,5**

Bio Fresh Professional · Hydro Breeze · Duo Cooling · No Frost · Super Cool · Super Frost · Glass & Steel Interior · Mood Light · LED · Ice Maker · Soft System · Touch & Swipe Display · Smart Device · Soft Telescopic · Flex Door System

Steuerung
- 2,4“ TFT-Display farbig hinter der Tür
- Digitale Temperaturanzeige für das Kühl-, BioFresh- und Gefrierteil
- SmartDeviceBox inklusive
- Alarm bei Störung: optisch und akustisch
- Türalarm: optisch und akustisch

Kühl-(und BioFresh-)Teil
- PowerCooling mit FreshAir-Aktivkohlefilter und Ambilight
- GlassLine-Abstellborde, Variable Eierablage
- GlassLine-Abstellflächen: 5
- Integrierte Flaschenablage
- LED-BioFresh-Beleuchtung
- BioFresh-Safes: 2, mit SoftTelescopic, Fruit & Vegetable-Safes: 1, mit HydroBreeze: 1, Meat & Dairy-Safes: 1
- Abkippbare(r) Innentürabsteller: 2
- Organizer für Türabsteller: 2

Gefrierteil ****
- IceMaker mit Festwasseranschluss 3/4“
- Eiswürfelproduktion in 24 h: 0,80 kg
- Eiswürfelvorrat: 2,3 kg
- LED-Beleuchtung
- Lagerzeit bei Störung: 12,00 h
- Gefriervermögen in 24 h: 10,40 kg
- Universalbox: 1

Weitere Ausstattungsvorteile
- Griffmulde
- Transportgriffe vorne und hinten, Transportrollen hinten
- Höhenverstellbare Stellfüße vorne und hinten
- Wechselbare Türdichtung

4.499 €

[1] Gemäß Verordnung EU 2019/2016 bilden wir das Gesamtvolumen als ganze Zahl (abgerundet) und das Volumen der Tiefkühl- und Frischhaltefächer mit einer Stelle nach dem Komma ab.

French-Door-Kühl-Gefrierkombination

Datenblatt

DESIGN AWARD 2024

reddot winner 2025

← 91 →



MBsddi 9528

Plus

Energieeffizienzklasse:	D
Energieverbrauch Jahr/24 h:	**284 / 0,778 kWh**
Gesamtvolumen [1]:	**538 l**
Volumen:	Kühlteil: **230,6 l** / BioFresh-Teil: **93,9 l** / Gefrierteil: **230 l**
Geräusch-Schallleistung / Geräusch-Klasse:	**39 dB(A) / C**
Sortimentsklasse:	**2**
Klimaklasse:	**SN-ST (+10 °C bis +38 °C)**
Tür / Seitenwände:	**SmartSteel / Silver**
Außenmaße in cm (H / B / T):	**180,5 / 90,6 / 74,5**

Bio Fresh · Duo Cooling · No Frost · Super Cool · Super Frost · Vario Temp Zone · Glass & Steel Interior · LED · Water & Ice Centre · Flex Door System · Touch & Swipe Display · Smart Device · Soft Telescopic

Steuerung
- 2,4“ TFT-Display farbig hinter der Tür
- Digitale Temperaturanzeige für das Kühl- und Gefrierteil
- SmartDeviceBox inklusive
- Alarm bei Störung: optisch und akustisch
- Türalarm: optisch und akustisch

Kühl-(und BioFresh-)Teil
- PowerCooling mit FreshAir-Aktivkohlefilter
- GlassLine-Abstellborde, Variable Eierablage
- GlassLine-Abstellflächen: 5
- Integrierte Flaschenablage
- LED-BioFresh-Beleuchtung
- BioFresh-Safes: 2, mit SoftTelescopic, Fruit & Vegetable-Safes: 1, Meat & Dairy-Safes: 1
- LED-Deckenbeleuchtung
- Abkippbare(r) Innentürabsteller: 2
- Organizer für Türabsteller: 1
- Aufbewahrungsmöglichkeit für Glasplatte

Gefrierteil ****
- IceMaker mit Festwasseranschluss 3/4“
- Eiswürfelproduktion in 24 h: 1,80 kg
- Eiswürfelvorrat: 1,8 kg
- LED-Beleuchtung
- Lagerzeit bei Störung: 12,00 h
- Gefriervermögen in 24 h: 6,20 kg
- Universalbox: 1
- Obere Gefrierschublade als VarioTempZone nutzbar

Weitere Ausstattungsvorteile
- Griffmulde
- Transportgriffe vorne und hinten, Transportrollen hinten
- Höhenverstellbare Stellfüße vorne und hinten
- Wechselbare Türdichtung

3.999 €

Datenblatt

DESIGN AWARD 2025

reddot winner 2025

← 91 →



MBbsdi 9528

Plus

Energieeffizienzklasse:	D
Energieverbrauch Jahr/24 h:	**284 / 0,778 kWh**
Gesamtvolumen [1]:	**538 l**
Volumen:	Kühlteil: **230,6 l** / BioFresh-Teil: **93,9 l** / Gefrierteil: **230 l**
Geräusch-Schallleistung / Geräusch-Klasse:	**39 dB(A) / C**
Sortimentsklasse:	**2**
Klimaklasse:	**SN-ST (+10 °C bis +38 °C)**
Tür / Seitenwände:	**BlackSteel / BlackSteel**
Außenmaße in cm (H / B / T):	**180,5 / 90,6 / 74,5**

Bio Fresh · Duo Cooling · No Frost · Super Cool · Super Frost · Vario Temp Zone · Glass & Steel Interior · LED · Water & Ice Centre · Flex Door System · Touch & Swipe Display · Smart Device · Soft Telescopic

Steuerung
- 2,4“ TFT-Display farbig hinter der Tür
- Digitale Temperaturanzeige für das Kühl- und Gefrierteil
- SmartDeviceBox inklusive
- Alarm bei Störung: optisch und akustisch
- Türalarm: optisch und akustisch

Kühl-(und BioFresh-)Teil
- PowerCooling mit FreshAir-Aktivkohlefilter
- GlassLine-Abstellborde, Variable Eierablage
- GlassLine-Abstellflächen: 5
- Integrierte Flaschenablage
- LED-BioFresh-Beleuchtung
- BioFresh-Safes: 2, mit SoftTelescopic, Fruit & Vegetable-Safes: 1, Meat & Dairy-Safes: 1
- LED-Deckenbeleuchtung
- Abkippbare(r) Innentürabsteller: 2
- Organizer für Türabsteller: 1
- Aufbewahrungsmöglichkeit für Glasplatte

Gefrierteil ****
- IceMaker mit Festwasseranschluss 3/4“
- Eiswürfelproduktion in 24 h: 1,80 kg
- Eiswürfelvorrat: 1,8 kg
- LED-Beleuchtung
- Lagerzeit bei Störung: 12,00 h
- Gefriervermögen in 24 h: 6,20 kg
- Universalbox: 1
- Obere Gefrierschublade als VarioTempZone nutzbar

Weitere Ausstattungsvorteile
- Griffmulde
- Transportgriffe vorne und hinten, Transportrollen hinten
- Höhenverstellbare Stellfüße vorne und hinten
- Wechselbare Türdichtung

4.199 €

[1] Gemäß Verordnung EU 2019/2016 bilden wir das Gesamtvolumen als ganze Zahl (abgerundet) und das Volumen der Tiefkühl- und Frischhaltefächer mit einer Stelle nach dem Komma ab.

Datenblatt

DESIGN AWARD 2025

reddot winner 2025

← 91 →



MBsddi 9028

Plus

Energieeffizienzklasse:	D
Energieverbrauch Jahr/24 h:	**285 / 0,780 kWh**
Gesamtvolumen [1]:	**545 l**
Volumen:	Kühlteil: **231,3 l** / BioFresh-Teil: **93,9 l** / Gefrierteil: **237 l**
Geräusch-Schallleistung / Geräusch-Klasse:	**39 dB(A) / C**
Sortimentsklasse:	**2**
Klimaklasse:	**SN-ST (+10 °C bis +38 °C)**
Tür / Seitenwände:	**SmartSteel / Silver**
Außenmaße in cm (H / B / T):	**180,5 / 90,6 / 74,5**

Bio Fresh | Duo Cooling | No Frost | Super Cool | Super Frost | Vario Temp Zone | Glass & Steel Interior | LED

Water & Ice Centre | Flex Door System | Touch & Swipe Display | Vario Space | Smart Device | Soft Telescopic

Steuerung
- 2,4“ TFT-Display farbig hinter der Tür
- Digitale Temperaturanzeige für das Kühl- und Gefrierteil
- SmartDeviceBox inklusive
- Alarm bei Störung: optisch und akustisch
- Türalarm: optisch und akustisch

Kühl-(und BioFresh-)Teil
- PowerCooling mit FreshAir-Aktivkohlefilter
- GlassLine-Abstellborde, Variable Eierablage
- GlassLine-Abstellflächen: 5
- Integrierte Flaschenablage
- LED-BioFresh-Beleuchtung
- BioFresh-Safes: 2, mit SoftTelescopic, Fruit & Vegetable-Safes: 1, Meat & Dairy-Safes: 1
- LED-Deckenbeleuchtung
- Abkippbare(r) Innentürabsteller: 2
- Organizer für Türabsteller: 1
- Aufbewahrungsmöglichkeit für Glasplatte

Gefrierteil ****
- IceMaker mit Festwasseranschluss 3/4“
- Schubfächer: 4, VarioSpace
- Eiswürfelproduktion in 24 h: 1,80 kg
- Eiswürfelvorrat: 1,8 kg
- LED-Beleuchtung
- Lagerzeit bei Störung: 14,00 h
- Gefriervermögen in 24 h: 5,00 kg
- Rechtes Gefrierteil als VarioTempZone nutzbar

Weitere Ausstattungsvorteile
- Griffmulde
- Transportgriffe vorne und hinten, Transportrollen hinten
- Höhenverstellbare Stellfüße vorne und hinten
- Wechselbare Türdichtung

3.799 €

Datenblatt

DESIGN AWARD 2025

reddot winner 2025

← 91 →



MBbsdi 9028

Plus

Energieeffizienzklasse:	D
Energieverbrauch Jahr/24 h:	**285 / 0,780 kWh**
Gesamtvolumen [1]:	**545 l**
Volumen:	Kühlteil: **231,3 l** / BioFresh-Teil: **93,9 l** / Gefrierteil: **237 l**
Geräusch-Schallleistung / Geräusch-Klasse:	**39 dB(A) / C**
Sortimentsklasse:	**2**
Klimaklasse:	**SN-ST (+10 °C bis +38 °C)**
Tür / Seitenwände:	**BlackSteel / BlackSteel**
Außenmaße in cm (H / B / T):	**180,5 / 90,6 / 74,5**

Bio Fresh | Duo Cooling | No Frost | Super Cool | Super Frost | Vario Temp Zone | Glass & Steel Interior | LED

Water & Ice Centre | Flex Door System | Touch & Swipe Display | Vario Space | Smart Device | Soft Telescopic

Steuerung
- 2,4“ TFT-Display farbig hinter der Tür
- Digitale Temperaturanzeige für das Kühl- und Gefrierteil
- SmartDeviceBox inklusive
- Alarm bei Störung: optisch und akustisch
- Türalarm: optisch und akustisch

Kühl-(und BioFresh-)Teil
- PowerCooling mit FreshAir-Aktivkohlefilter
- GlassLine-Abstellborde, Variable Eierablage
- GlassLine-Abstellflächen: 5
- Integrierte Flaschenablage
- LED-BioFresh-Beleuchtung
- BioFresh-Safes: 2, mit SoftTelescopic, Fruit & Vegetable-Safes: 1, Meat & Dairy-Safes: 1
- LED-Deckenbeleuchtung
- Abkippbare(r) Innentürabsteller: 2
- Organizer für Türabsteller: 1
- Aufbewahrungsmöglichkeit für Glasplatte

Gefrierteil ****
- IceMaker mit Festwasseranschluss 3/4“
- Schubfächer: 4, VarioSpace
- Eiswürfelproduktion in 24 h: 1,80 kg
- Eiswürfelvorrat: 1,8 kg
- LED-Beleuchtung
- Lagerzeit bei Störung: 14,00 h
- Gefriervermögen in 24 h: 5,00 kg
- Rechtes Gefrierteil als VarioTempZone nutzbar

Weitere Ausstattungsvorteile
- Griffmulde
- Transportgriffe vorne und hinten, Transportrollen hinten
- Höhenverstellbare Stellfüße vorne und hinten
- Wechselbare Türdichtung

3.999 €

French-Door-Kühl-Gefrierkombination

Datenblatt

DESIGN AWARD 2025

reddot winner 2025

← 91 →



MBsddi 9024

Plus

Energieeffizienzklasse:	D
Energieverbrauch Jahr/24 h:	**287 / 0,786 kWh**
Gesamtvolumen [1]:	**572 l**
Volumen:	Kühlteil: **253,5 l** / BioFresh-Teil: **100,2 l** / Gefrierteil: **219 l**
Geräusch-Schallleistung / Geräusch-Klasse:	**39 dB(A) / C**
Sortimentsklasse:	**2**
Klimaklasse:	**SN-ST (+10 °C bis +38 °C)**
Tür / Seitenwände:	**SmartSteel / Silver**
Außenmaße in cm (H / B / T):	**180,5 / 90,6 / 74,5**

Bio Fresh · Duo Cooling · No Frost · Super Cool · Super Frost · Vario Temp Zone · Glass & Steel Interior · LED · Flex Door System · Touch & Swipe Display · Vario Space · Smart Device · Soft Telescopic

Steuerung
- 2,4“ TFT-Display farbig hinter der Tür
- Digitale Temperaturanzeige für das Kühl- und Gefrierteil
- SmartDeviceBox inklusive
- Alarm bei Störung: optisch und akustisch
- Türalarm: optisch und akustisch

Kühl-(und BioFresh-)Teil
- PowerCooling mit FreshAir-Aktivkohlefilter
- GlassLine-Abstellborde, Variable Eierablage
- GlassLine-Abstellflächen: 5
- Integrierte Flaschenablage
- LED-BioFresh-Beleuchtung
- BioFresh-Safes: 2, mit SoftTelescopic, Fruit & Vegetable-Safes: 1, Meat & Dairy-Safes: 1
- LED-Deckenbeleuchtung
- Abkippbare(r) Innentürabsteller: 2
- Organizer für Türabsteller: 2

Gefrierteil ****
- Schubfächer: 4, VarioSpace
- IceMaker mit Festwasseranschluss 3/4“
- Eiswürfelproduktion in 24 h: 1,20 kg
- Eiswürfelvorrat: 6,0 kg
- LED-Beleuchtung
- Lagerzeit bei Störung: 14,00 h
- Gefriervermögen in 24 h: 5,00 kg
- Rechtes Gefrierteil als VarioTempZone nutzbar

Weitere Ausstattungsvorteile
- Griffmulde
- Transportgriffe vorne und hinten, Transportrollen hinten
- Höhenverstellbare Stellfüße vorne und hinten
- Wechselbare Türdichtung

2.999 €

Datenblatt

DESIGN AWARD 2025

reddot winner 2025

← 91 →



MBbsdi 9024

Plus

Energieeffizienzklasse:	D
Energieverbrauch Jahr/24 h:	**287 / 0,786 kWh**
Gesamtvolumen [1]:	**572 l**
Volumen:	Kühlteil: **253,5 l** / BioFresh-Teil: **100,2 l** / Gefrierteil: **219 l**
Geräusch-Schallleistung / Geräusch-Klasse:	**39 dB(A) / C**
Sortimentsklasse:	**2**
Klimaklasse:	**SN-ST (+10 °C bis +38 °C)**
Tür / Seitenwände:	**BlackSteel / BlackSteel**
Außenmaße in cm (H / B / T):	**180,5 / 90,6 / 74,5**

Bio Fresh · Duo Cooling · No Frost · Super Cool · Super Frost · Vario Temp Zone · Glass & Steel Interior · LED · Flex Door System · Touch & Swipe Display · Vario Space · Smart Device · Soft Telescopic

Steuerung
- 2,4“ TFT-Display farbig hinter der Tür
- Digitale Temperaturanzeige für das Kühl- und Gefrierteil
- SmartDeviceBox inklusive
- Alarm bei Störung: optisch und akustisch
- Türalarm: optisch und akustisch

Kühl-(und BioFresh-)Teil
- PowerCooling mit FreshAir-Aktivkohlefilter
- GlassLine-Abstellborde, Variable Eierablage
- GlassLine-Abstellflächen: 5
- Integrierte Flaschenablage
- LED-BioFresh-Beleuchtung
- BioFresh-Safes: 2, mit SoftTelescopic, Fruit & Vegetable-Safes: 1, Meat & Dairy-Safes: 1
- LED-Deckenbeleuchtung
- Abkippbare(r) Innentürabsteller: 2
- Organizer für Türabsteller: 2

Gefrierteil ****
- Schubfächer: 4, VarioSpace
- IceMaker mit Festwasseranschluss 3/4“
- Eiswürfelproduktion in 24 h: 1,20 kg
- Eiswürfelvorrat: 6,0 kg
- LED-Beleuchtung
- Lagerzeit bei Störung: 14,00 h
- Gefriervermögen in 24 h: 5,00 kg
- Rechtes Gefrierteil als VarioTempZone nutzbar

Weitere Ausstattungsvorteile
- Griffmulde
- Transportgriffe vorne und hinten, Transportrollen hinten
- Höhenverstellbare Stellfüße vorne und hinten
- Wechselbare Türdichtung

3.199 €

[1] Gemäß Verordnung EU 2019/2016 bilden wir das Gesamtvolumen als ganze Zahl (abgerundet) und das Volumen der Tiefkühl- und Frischhaltefächer mit einer Stelle nach dem Komma ab.

Datenblatt

DESIGN AWARD 2025

reddot winner 2025

← 91 →



Msdd 9012

Pure

Energieeffizienzklasse:	A–G: D
Energieverbrauch Jahr/24 h:	**269 / 0,737 kWh**
Gesamtvolumen [1]:	**576 l**
Volumen:	Kühlteil: **356,4 l** / Gefrierteil: **220 l**
Geräusch-Schallleistung / Geräusch-Klasse:	**39 dB(A) / C**
Sortimentsklasse:	**2**
Klimaklasse:	**SN-ST (+10 °C bis +38 °C)**
Tür / Seitenwände:	**SmartSteel / Silver**
Außenmaße in cm (H / B / T):	**180,5 / 90,6 / 74,5**

Easy Fresh · Duo Cooling · No Frost · Super Cool · Super Frost · Vario Temp Zone · LED · Easy Twist Ice · Flex Door System · Touch & Swipe Display · Vario Space · Smart Device ready

Steuerung
- 2,4“ TFT-Display farbig hinter der Tür
- Digitale Temperaturanzeige für das Kühl- und Gefrierteil
- SmartDeviceBox: als optionales Zubehör
- Alarm bei Störung: optisch und akustisch
- Türalarm: optisch und akustisch

Kühl-(und BioFresh-)Teil
- PowerCooling mit FreshAir-Aktivkohlefilter
- GlassLine-Abstellborde, Variable Eierablage
- GlassLine-Abstellflächen: 5
- EasyFresh-Safes: 2 auf Teleskopauszügen
- LED-Deckenbeleuchtung
- Abkippbare(r) Innentürabsteller: 2
- Organizer für Türabsteller: 2

Gefrierteil ****
- Schubfächer: 4, VarioSpace
- LED-Beleuchtung
- Lagerzeit bei Störung: 14,00 h
- Gefriervermögen in 24 h: 5,00 kg
- Rechtes Gefrierteil als VarioTempZone nutzbar

Weitere Ausstattungsvorteile
- Griffmulde
- Transportgriffe vorne und hinten, Transportrollen hinten
- Höhenverstellbare Stellfüße vorne und hinten
- Wechselbare Türdichtung

2.399 €



EasyFresh

Ob unverpacktes Obst, Gemüse oder Früchte: hier lagert alles optimal. Durch die Lebensmittel erhöht sich dank dichtem Verschluss die Luftfeuchtigkeit im Safe. Somit bleiben die Lebensmittel lange frisch.



Türabsteller im Gefrierteil

Hier wird jeder Zentimeter für Gefriergut genutzt – selbst in den Türen: die transparenten Absteller lassen sich flexibel oben oder unten in den Türen des Gefrierteils einhängen. Sogar Pizzakartons finden hier bequem Platz.

Die gezeigten Ausstattungs-Details sind modellabhängig, es gilt die Beschreibung beim jeweiligen Modell.



Side-by-Side-Kombinationen



XRCbs 5295 △ Peak-Serie

Ausstattungsvorteile



BioFresh Professional mit HydroBreeze

Kühlen wie die Profis: Der kalte Nebel, des HydroBreeze, verbunden mit der Temperatur im Safe von knapp über 0 °C, gibt Obst und Gemüse den Extra-Kick für längere Haltbarkeit. Und er sorgt für einen optischen Wow-Effekt. HydroBreeze aktiviert sich alle 90 Minuten für 4 Sekunden und für 8 Sekunden bei Türöffnung.



BioFresh Professional mit Fish & Seafood-Safe

Für alle Fisch-Fans: Im Fish & Seafood-Safe lagern Fisch und Meeresfrüchte bei der optimalen Temperatur von – 2 °C so professionell wie beim Fischhändler. Die Größe der – 2 °C-Zone kann flexibel angepasst werden – und so lagern auf der übrigen Fläche Fleisch- und Milchprodukte bei optimalen 0 °C.



EasyFresh

Der Garant für Marktfrische ist unser EasyFresh-Safe. Ob unverpacktes Obst, Gemüse oder Früchte: Hier lagert alles ideal. Durch die Lebensmittel erhöht sich dank dichtem Verschluss die Luftfeuchtigkeit im Safe. So bleiben die Lebensmittel lange frisch.



Touch & Swipe-Display

Der Liebherr gehorcht auf Fingerzeig: Dank Touch & Swipe-Display kann das Gerät intuitiv und kinderleicht bedient werden. Funktionen wie „SuperCool“ können auf dem farbigen Display per Tippen und Wischen ausgewählt werden. Genauso leicht regelt man auch die Temperatur. Und wenn das Display nicht aktiv bedient wird zeigt es die Ist-Temperatur an.



LightTower

Für einen optimal ausgeleuchteten Innenraum: Die LightTower rücken Lebensmittel ins beste Licht und sind so positioniert, dass der befüllte Kühlschrank stets großflächig ausgeleuchtet wird. Durch die flächenbündige Integration in die Seitenwände, bleibt zudem mehr Platz für Lebensmittel.



IceMaker mit Festwasseranschluss

Sind noch Eiswürfel da? Mit dem IceMaker erübrigt sich diese Frage. Beim IceMaker mit Festwasseranschluss kommt das Wasser direkt aus der Leitung. Dank MaxIce-Funktion können Sie täglich bis zu 1,5 kg Eiswürfel produzieren. Mit dem flexiblen Eisfach-Trenner teilen Sie das Fach beliebig ein und können so die Lagermenge an Eiswürfel variieren – ganz einfach, ganz nach Bedarf!

Die gezeigten Ausstattungs-Details sind modellabhängig, es gilt die Beschreibung beim jeweiligen Modell.



SoftTelescopic

Es ist eine Freude die BioFresh-Safes zu öffnen: Nicht nur wegen der frischen Lebensmittel – sondern auch, weil das Öffnen so leicht und das Schließen fast selbstständig und gedämpft von statten geht. Dafür sorgen die Teleskopschienen, auf denen die Safes sanft entgegenkommen. Und weil diese voll ausfahren, hat man den besten Überblick über den Inhalt.



InfinitySpring

Eine Quelle mit frischem, kühlem Trinkwasser in der Küche: Der Wasserspender ermöglicht tropffreies Wasserzapfen und sorgt für frisches, kaltes Wasser. Einfach das Panel mit der Karaffe oder dem Glas betätigen und das Wasser genießen. So spart man sich den Kauf von Wasserflaschen und handelt nachhaltig.



VarioTemp

Die große Freiheit beim Lagern von Lebensmitteln in der Kühl-Gefrierkombination wird erlebbar: Die Temperatur im Gefrierbereich kann dank VarioTemp auch gradgenau zwischen – 2 °C und + 14 °C eingestellt werden. So kann dieser Bereich als weitere Kühlzone genutzt werden, zum Beispiel kurzfristig für Getränke und Snacks bei Partys – oder auf Dauer, beispielsweise als Kellerfach.



SoftSystem-Schließdämpfung

Vom Frühstück bis zum Mitternachtssnack – es gibt viele Anlässe, den Kühlschrank zu öffnen und wieder zu schließen. Und mit dem Liebherr macht das richtig Spaß: Dank SoftSystem schließt sich die Kühlschranktür soft gedämpft und sicher sowie angenehm leicht und leise. Dabei bleiben in der Innentür gelagerte Flaschen sicher stehen – nichts klappert und wackelt.



SmartDevice

Für die Zukunft des Smarthome gerüstet sein? Der Liebherr unterstützt gerne: Entweder ist die SmartDeviceBox bereits inklusive oder bei allen anderen Geräten (SmartDevice ready) nachrüstbar. Die SmartDeviceBox lässt sich mit wenigen Handgriffen einbauen und eröffnet schon heute die ganze Welt der digitalen Möglichkeiten.



FreshAir-Aktivkohlefilter

Der Geruch einiger Lebensmittel ist bisweilen weniger angenehm. Für den Liebherr ist das aber kein Problem: Dank FreshAir-Aktivkohlefilter herrscht im Innenraum immer frische Luft. Der Filter befindet sich direkt am Luftstrom im Ventilatorgehäuse und neutralisiert Gerüche weitestgehend. Die Anzeige erinnert an einen Filterwechsel.

Side-by-Side-Kombination mit Weintemperierteil

Datenblatt





reddot winner 2025

←120→

XRCst 5295

Peak

SWNstd 529i

Energieeffizienzklasse:	D
Energieverbrauch Jahr/24 h:	**190 / 0,520 kWh**
Gesamtvolumen [1]:	**303 l**
Volumen:	Weinteil: **171,1 l** / Gefrierteil: **133 l**
Geräusch-Schallleistung / Geräusch-Klasse:	**36 dB(A) / C**
Sortimentsklasse:	**3**
Klimaklasse:	**SN-T (+10 °C bis +43 °C)**
Tür / Seitenwände:	**SmartSteel / Edelstahl**
Außenmaße in cm (H / B / T):	**185,5 / 59,7 / 67,5**

Duo Cooling · No Frost · Super Frost · Temp Protect Plus · Humidity Select · UV Protect Plus · Vibrate Safe · Light Tower · Ice Maker · Soft System · Soft Telescopic Rails · Touch & Swipe Display · Vario Space · Smart Device · 2 Zones · Flex Fit

Steuerung
- 2,4“ TFT-Display farbig hinter der Tür
- Digitale Temperaturanzeige für das Wein- und Gefrierteil
- SmartDeviceBox inklusive
- Alarm bei Störung: optisch und akustisch
- Türalarm: optisch und akustisch
- Kindersicherung

Gefrierteil ****
- Schubfächer: 4, auf Teleskopauszügen: 3, VarioSpace
- IceMaker mit Festwasseranschluss 3/4“, mit LED-Beleuchtung
- Eiswürfelproduktion in 24 h: 1,20 kg
- Eiswürfelvorrat: 5,4 kg
- LED-Beleuchtung
- Lagerzeit bei Störung: 20,00 h
- Gefriervermögen in 24 h: 10,00 kg
- Ablagen aus Sicherheitsglas

Weinteil
- Temperaturzonen: 3, regelbar zwischen +5 °C bis +20 °C
- Ablageflächen: 6, auf Teleskopauszügen: 4
- Luftfeuchtigkeitsregulierung, über zuschaltbare Ventilation, in zwei Stufen

Weitere Ausstattungsvorteile
- Seitenwandheizung rechts, geeignet für Kombination mit anderen Kühl-, Gefrier- und/oder Weingeräten
- Stangengriff mit integrierter Öffnungsmechanik
- Transportgriffe vorne und hinten, Transportrollen hinten
- Höhenverstellbare Stellfüße vorne
- Türanschlag: links wechselbar
- Wechselbare Türdichtung

SRBstc 529i

Energieeffizienzklasse:	C
Energieverbrauch Jahr/24 h:	**108 / 0,295 kWh**
Gesamtvolumen [1]:	**386 l**
Volumen:	Kühlteil: **246,2 l** / BioFresh-Teil: **140,6 l**
Geräusch-Schallleistung / Geräusch-Klasse:	**34 dB(A) / B SuperSilent**
Sortimentsklasse:	**3**
Klimaklasse:	**SN-T (+10 °C bis +43 °C)**
Tür / Seitenwände:	**SmartSteel / Edelstahl**
Außenmaße in cm (H / B / T):	**185,5 / 59,7 / 67,5**

Bio Fresh Professional · Hydro Breeze · Super Cool · Light Tower · Infinity Spring · Soft System · Super Silent · Touch & Swipe Display · Smart Device · Soft Telescopic Rails · Fresh Air

Steuerung
- 2,4“ TFT-Display farbig hinter der Tür
- Digitale Temperaturanzeige für das Kühl- und BioFresh-Teil
- SmartDeviceBox inklusive
- Alarm bei Störung: optisch und akustisch
- Türalarm: optisch und akustisch

Kühl-(und BioFresh-)Teil
- PowerCooling mit FreshAir-Aktivkohlefilter und Ambilight
- GlassLine-Abstellborde, VarioBoxen ausziehbar, Variable Eierablage, Butterdose
- GlassLine-Abstellflächen: 5, davon teilbar: 1
- VarioSafe
- Integrierte Flaschenablage
- LED-BioFresh-Beleuchtung
- BioFresh-Safes: 3, mit SoftTelescopic, Fruit & Vegetable-Safes: 2, mit HydroBreeze: 1, Meat & Dairy-Safes: 1, FlexSystem: 1
- beidseitiges Lichtpanel

Weitere Ausstattungsvorteile
- Seitenwandheizung links, geeignet für Kombination mit anderen Kühl-, Gefrier- und/oder Weingeräten
- Stangengriff mit integrierter Öffnungsmechanik
- Transportgriffe vorne und hinten, Transportrollen hinten
- Höhenverstellbare Stellfüße vorne
- Türanschlag: rechts wechselbar
- Wechselbare Türdichtung

6.999 €

[1] Gemäß Verordnung EU 2019/2016 bilden wir das Gesamtvolumen als ganze Zahl (abgerundet) und das Volumen der Tiefkühl- und Frischhaltefächer mit einer Stelle nach dem Komma ab.

Datenblatt



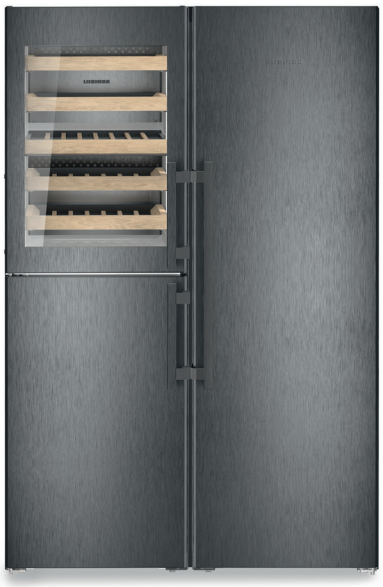

reddot winner 2025

←120→

XRCbs 5295

Peak

SWNbsd 529i

Energieeffizienzklasse:	D
Energieverbrauch Jahr/24 h:	**190 / 0,520 kWh**
Gesamtvolumen [1]:	**303 l**
Volumen:	Weinteil: **171,1 l** / Gefrierteil: **133 l**
Geräusch-Schallleistung / Geräusch-Klasse:	**36 dB(A) / C**
Sortimentsklasse:	**3**
Klimaklasse:	**SN-T (+10 °C bis +43 °C)**
Tür / Seitenwände:	**BlackSteel / BlackSteel**
Außenmaße in cm (H / B / T):	**185,5 / 59,7 / 67,5**

Duo Cooling · No Frost · Super Frost · Temp Protect Plus · Humidity Select · UV Protect Plus · Vibrate Safe · Light Tower · Ice Maker · Soft System · Soft Telescopic Rails · Touch & Swipe Display · Vario Space · Smart Device · 2 Zones · Flex Fit

Steuerung
- 2,4“ TFT-Display farbig hinter der Tür
- Digitale Temperaturanzeige für das Wein- und Gefrierteil
- SmartDeviceBox inklusive
- Alarm bei Störung: optisch und akustisch
- Türalarm: optisch und akustisch
- Kindersicherung

Gefrierteil ****
- Schubfächer: 4, auf Teleskopauszügen: 3, VarioSpace
- IceMaker mit Festwasseranschluss 3/4“, mit LED-Beleuchtung
- Eiswürfelproduktion in 24 h: 1,20 kg
- Eiswürfelvorrat: 5,4 kg
- LED-Beleuchtung
- Lagerzeit bei Störung: 20,00 h
- Gefriervermögen in 24 h: 10,00 kg
- Ablagen aus Sicherheitsglas

Weinteil
- Temperaturzonen: 3, regelbar zwischen +5 °C bis +20 °C
- Ablageflächen: 6, auf Teleskopauszügen: 4
- Luftfeuchtigkeitsregulierung, über zuschaltbare Ventilation, in zwei Stufen

Weitere Ausstattungsvorteile
- Seitenwandheizung rechts, geeignet für Kombination mit anderen Kühl-, Gefrier- und/oder Weingeräten
- Stangengriff mit integrierter Öffnungsmechanik
- Transportgriffe vorne und hinten, Transportrollen hinten
- Höhenverstellbare Stellfüße vorne
- Türanschlag: links wechselbar
- Wechselbare Türdichtung

SRBbsc 529i

Energieeffizienzklasse:	C
Energieverbrauch Jahr/24 h:	**108 / 0,295 kWh**
Gesamtvolumen [1]:	**386 l**
Volumen:	Kühlteil: **246,2 l** / BioFresh-Teil: **140,6 l**
Geräusch-Schallleistung / Geräusch-Klasse:	**34 dB(A) / B SuperSilent**
Sortimentsklasse:	**3**
Klimaklasse:	**SN-T (+10 °C bis +43 °C)**
Tür / Seitenwände:	**BlackSteel / BlackSteel**
Außenmaße in cm (H / B / T):	**185,5 / 59,7 / 67,5**

Bio Fresh Professional · Hydro Breeze · Super Cool · Glass & Steel Interior · Light Tower · Infinity Spring · Soft System · Super Silent · Touch & Swipe Display · Smart Device · Soft Telescopic Rails · Fresh Air

Steuerung
- 2,4“ TFT-Display farbig hinter der Tür
- Digitale Temperaturanzeige für das Kühl- und BioFresh-Teil
- SmartDeviceBox inklusive
- Alarm bei Störung: optisch und akustisch
- Türalarm: optisch und akustisch

Kühl-(und BioFresh-)Teil
- PowerCooling mit FreshAir-Aktivkohlefilter und Ambilight
- VarioBoxen ausziehbar, Variable Eierablage, Butterdose
- GlassLine-Abstellflächen: 5, davon teilbar: 1
- VarioSafe
- Integrierte Flaschenablage
- LED-BioFresh-Beleuchtung
- BioFresh-Safes: 3, mit SoftTelescopic, Fruit & Vegetable-Safes: 2, mit HydroBreeze: 1, Meat & Dairy-Safes: 1
- beidseitiges Lichtpanel

Weitere Ausstattungsvorteile
- Seitenwandheizung links, geeignet für Kombination mit anderen Kühl-, Gefrier- und/oder Weingeräten
- Stangengrifff(e) mit integrierter Öffnungsmechanik im BlackSteel-Look
- Transportgriffe vorne und hinten, Transportrollen hinten
- Höhenverstellbare Stellfüße vorne
- Türanschlag: rechts wechselbar
- Wechselbare Türdichtung

6.999 €

Side-by-Side-Kombination

Datenblatt





←120→

XRFst 5295

Peak

SFNstd 529i

Energieeffizienzklasse:	D
Energieverbrauch Jahr/24 h:	**199 / 0,545 kWh**
Gesamtvolumen [1]:	**277 l**
Volumen:	Gefrierteil: **278 l**
Geräusch-Schallleistung / Geräusch-Klasse:	**34 dB(A) / B SuperSilent**
Sortimentsklasse:	**3**
Klimaklasse:	**SN-T (+10 °C bis +43 °C)**
Tür / Seitenwände:	**SmartSteel / SmartSteel**
Außenmaße in cm (H / B / T):	**185,5 / 59,7 / 67,5**

No Frost · Super Frost · LED · Ice Tower · Soft System · Super Silent · Touch & Swipe Display · Space Box · Vario Space · Easy Open · Smart Device · Ice Maker

Steuerung
- 2,4“ TFT-Display farbig hinter der Tür
- Digitale Temperaturanzeige
- SmartDeviceBox inklusive
- Alarm bei Störung: optisch und akustisch
- Türalarm: optisch und akustisch

Gefrierteil **
- Schubfächer: 7, auf Teleskopauszügen: 4, VarioSpace
- IceMaker mit Festwasseranschluss 3/4“, mit LED-Beleuchtung
- Eiswürfelproduktion in 24 h: 0,80 kg
- Eiswürfelvorrat: 8,0 kg
- LED-Beleuchtung
- Lagerzeit bei Störung: 16,00 h
- Gefriervermögen in 24 h: 18,00 kg
- Kälteakku: 1
- Ablagen aus Sicherheitsglas

Weitere Ausstattungsvorteile
- Seitenwandheizung rechts, geeignet für Kombination mit anderen Kühl-, Gefrier- und/oder Weingeräten
- Stangengriff mit integrierter Öffnungsmechanik
- Transportgriffe vorne und hinten, Transportrollen hinten
- Höhenverstellbare Stellfüße vorne
- Türanschlag: links wechselbar
- Wechselbare Türdichtung

SRBstc 529i

Energieeffizienzklasse:	C
Energieverbrauch Jahr/24 h:	**108 / 0,295 kWh**
Gesamtvolumen [1]:	**386 l**
Volumen:	Kühlteil: **246,2 l** / BioFresh-Teil: **140,6 l**
Geräusch-Schallleistung / Geräusch-Klasse:	**34 dB(A) / B SuperSilent**
Sortimentsklasse:	**3**
Klimaklasse:	**SN-T (+10 °C bis +43 °C)**
Tür / Seitenwände:	**SmartSteel / Edelstahl**
Außenmaße in cm (H / B / T):	**185,5 / 59,7 / 67,5**

Bio Fresh Professional · Hydro Breeze · Super Cool · Light Tower · Infinity Spring · Soft System · Super Silent · Touch & Swipe Display · Smart Device · Soft Telescopic Rails · Fresh Air

Steuerung
- 2,4“ TFT-Display farbig hinter der Tür
- Digitale Temperaturanzeige für das Kühl- und BioFresh-Teil
- SmartDeviceBox inklusive
- Alarm bei Störung: optisch und akustisch
- Türalarm: optisch und akustisch

Kühl-(und BioFresh-)Teil
- PowerCooling mit FreshAir-Aktivkohlefilter und Ambilight
- GlassLine-Abstellborde, VarioBoxen ausziehbar, Variable Eierablage, Butterdose
- GlassLine-Abstellflächen: 5, davon teilbar: 1
- VarioSafe
- Integrierte Flaschenablage
- LED-BioFresh-Beleuchtung
- BioFresh-Safes: 3, mit SoftTelescopic, Fruit & Vegetable-Safes: 2, mit HydroBreeze: 1, Meat & Dairy-Safes: 1, FlexSystem: 1
- beidseitiges Lichtpanel

Weitere Ausstattungsvorteile
- Seitenwandheizung links, geeignet für Kombination mit anderen Kühl-, Gefrier- und/oder Weingeräten
- Stangengriff mit integrierter Öffnungsmechanik
- Transportgriffe vorne und hinten, Transportrollen hinten
- Höhenverstellbare Stellfüße vorne
- Türanschlag: rechts wechselbar
- Wechselbare Türdichtung

4.999 €

[1] Gemäß Verordnung EU 2019/2016 bilden wir das Gesamtvolumen als ganze Zahl (abgerundet) und das Volumen der Tiefkühl- und Frischhaltefächer mit einer Stelle nach dem Komma ab.

Datenblatt



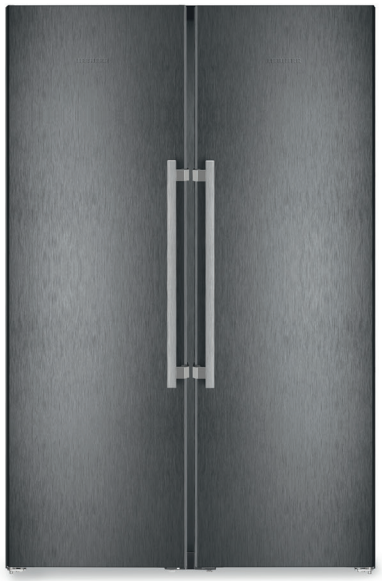

←120→

XRFbs 5295

Peak

SFNbsd 529i

Energieeffizienzklasse:	D
Energieverbrauch Jahr/24 h:	**199 / 0,545 kWh**
Gesamtvolumen [1]:	**277 l**
Volumen:	Gefrierteil: **278 l**
Geräusch-Schallleistung / Geräusch-Klasse:	**34 dB(A) / B SuperSilent**
Sortimentsklasse:	**3**
Klimaklasse:	**SN-T (+10 °C bis +43 °C)**
Tür / Seitenwände:	**BlackSteel / BlackSteel**
Außenmaße in cm (H / B / T):	**185,5 / 59,7 / 67,5**

No Frost · Super Frost · LED · Ice Tower · Soft System · Super Silent · Touch & Swipe Display · Space Box · Vario Space · Smart Device · Ice Maker

Steuerung
- 2,4“ TFT-Display farbig hinter der Tür
- Digitale Temperaturanzeige
- SmartDeviceBox inklusive
- Alarm bei Störung: optisch und akustisch
- Türalarm: optisch und akustisch

Gefrierteil ****
- Schubfächer: 7, auf Teleskopauszügen: 4, VarioSpace
- IceMaker mit Festwasseranschluss 3/4“, mit LED-Beleuchtung
- Eiswürfelproduktion in 24 h: 0,80 kg
- Eiswürfelvorrat: 8,0 kg
- LED-Beleuchtung
- Lagerzeit bei Störung: 16,00 h
- Gefriervermögen in 24 h: 18,00 kg
- Kälteakku: 1
- Ablagen aus Sicherheitsglas

Weitere Ausstattungsvorteile
- Seitenwandheizung rechts, geeignet für Kombination mit anderen Kühl-, Gefrier- und/oder Weingeräten
- Stangengriff(e) mit integrierter Öffnungsmechanik im BlackSteel-Look
- Transportgriffe vorne und hinten, Transportrollen hinten
- Höhenverstellbare Stellfüße vorne
- Türanschlag: links wechselbar
- Wechselbare Türdichtung

SRBbsc 529i

Energieeffizienzklasse:	C
Energieverbrauch Jahr/24 h:	**108 / 0,295 kWh**
Gesamtvolumen [1]:	**386 l**
Volumen:	Kühlteil: **246,2 l** / BioFresh-Teil: **140,6 l**
Geräusch-Schallleistung / Geräusch-Klasse:	**34 dB(A) / B SuperSilent**
Sortimentsklasse:	**3**
Klimaklasse:	**SN-T (+10 °C bis +43 °C)**
Tür / Seitenwände:	**BlackSteel / BlackSteel**
Außenmaße in cm (H / B / T):	**185,5 / 59,7 / 67,5**

Bio Fresh Professional · Hydro Breeze · Super Cool · Glass & Steel Interior · Light Tower · Infinity Spring · Soft System · Super Silent · Touch & Swipe Display · Smart Device · Soft Telescopic Rails · Fresh Air

Steuerung
- 2,4“ TFT-Display farbig hinter der Tür
- Digitale Temperaturanzeige für das Kühl- und BioFresh-Teil
- SmartDeviceBox inklusive
- Alarm bei Störung: optisch und akustisch
- Türalarm: optisch und akustisch

Kühl-(und BioFresh-)Teil
- PowerCooling mit FreshAir-Aktivkohlefilter und Ambilight
- VarioBoxen ausziehbar, Variable Eierablage, Butterdose
- GlassLine-Abstellflächen: 5, davon teilbar: 1
- VarioSafe
- Integrierte Flaschenablage
- LED-BioFresh-Beleuchtung
- BioFresh-Safes: 3, mit SoftTelescopic, Fruit & Vegetable-Safes: 2, mit HydroBreeze: 1, Meat & Dairy-Safes: 1
- beidseitiges Lichtpanel

Weitere Ausstattungsvorteile
- Seitenwandheizung links, geeignet für Kombination mit anderen Kühl-, Gefrier- und/oder Weingeräten
- Stangengriff(e) mit integrierter Öffnungsmechanik im BlackSteel-Look
- Transportgriffe vorne und hinten, Transportrollen hinten
- Höhenverstellbare Stellfüße vorne
- Türanschlag: rechts wechselbar
- Wechselbare Türdichtung

4.999 €

Side-by-Side-Kombination

Datenblatt





←120→

XRFsd 5265

Prime

SFNsdd 526i

Energieeffizienzklasse:	D
Energieverbrauch Jahr/24 h:	**199 / 0,545 kWh**
Gesamtvolumen [1]:	**277 l**
Volumen:	Gefrierteil: **278 l**
Geräusch-Schallleistung / Geräusch-Klasse:	**34 dB(A) / B SuperSilent**
Sortimentsklasse:	**3**
Klimaklasse:	**SN-T (+10 °C bis +43 °C)**
Tür / Seitenwände:	**SmartSteel / Silver**
Außenmaße in cm (H / B / T):	**185,5 / 59,7 / 67,5**

No Frost · Super Frost · LED · Ice Tower · Soft System · Super Silent · Touch & Swipe Display · Space Box · Vario Space · Easy Open · Smart Device

Steuerung
- 2,4“ TFT-Display farbig hinter der Tür
- Digitale Temperaturanzeige
- SmartDeviceBox inklusive
- Alarm bei Störung: optisch und akustisch
- Türalarm: optisch und akustisch

Gefrierteil **
- Schubfächer: 7, mit integrierter Schubfachausführung, VarioSpace
- IceMaker mit Festwasseranschluss 3/4“
- Eiswürfelproduktion in 24 h: 0,80 kg
- Eiswürfelvorrat: 8,0 kg
- LED-Beleuchtung
- Lagerzeit bei Störung: 16,00 h
- Gefriervermögen in 24 h: 18,00 kg
- Kälteakku: 1

Weitere Ausstattungsvorteile
- Seitenwandheizung rechts, geeignet für Kombination mit anderen Kühl-, Gefrier- und/oder Weingeräten
- Stangengriff mit integrierter Öffnungsmechanik
- Transportgriffe vorne und hinten, Transportrollen hinten
- Höhenverstellbare Stellfüße vorne
- Türanschlag: links wechselbar
- Wechselbare Türdichtung

SRBsdd 526i

Energieeffizienzklasse:	D
Energieverbrauch Jahr/24 h:	**134 / 0,367 kWh**
Gesamtvolumen [1]:	**384 l**
Volumen:	Kühlteil: **245,8 l** / BioFresh-Teil: **138,4 l**
Geräusch-Schallleistung / Geräusch-Klasse:	**34 dB(A) / B SuperSilent**
Sortimentsklasse:	**3**
Klimaklasse:	**SN-T (+10 °C bis +43 °C)**
Tür / Seitenwände:	**SmartSteel / Silver**
Außenmaße in cm (H / B / T):	**185,5 / 59,7 / 67,5**

Bio Fresh Professional · Fish & Seafood · Super Cool · Light Tower · Soft System · Super Silent · Touch & Swipe Display · Smart Device · Soft Telescopic Rails · Fresh Air

Steuerung
- 2,4“ TFT-Display farbig hinter der Tür
- Digitale Temperaturanzeige für das Kühl- und BioFresh-Teil
- SmartDeviceBox inklusive
- Alarm bei Störung: optisch und akustisch
- Türalarm: optisch und akustisch

Kühl-(und BioFresh-)Teil
- PowerCooling mit FreshAir-Aktivkohlefilter
- GlassLine-Abstellborde, VarioBoxen ausziehbar, Variable Eierablage, Butterdose
- GlassLine-Abstellflächen: 5, davon teilbar: 1
- VarioSafe
- Integrierte Flaschenablage
- LED-BioFresh-Beleuchtung
- BioFresh-Safes: 3, mit SoftTelescopic, Fruit & Vegetable-Safes: 1, Fish & Seafood-Safes: 1, Meat & Dairy-Safes: 1
- beidseitiges Lichtpanel

Weitere Ausstattungsvorteile
- Seitenwandheizung links, geeignet für Kombination mit anderen Kühl-, Gefrier- und/oder Weingeräten
- Stangengriff mit integrierter Öffnungsmechanik
- Transportgriffe vorne und hinten, Transportrollen hinten
- Höhenverstellbare Stellfüße vorne
- Türanschlag: rechts wechselbar
- Wechselbare Türdichtung

3.499 €

[1] Gemäß Verordnung EU 2019/2016 bilden wir das Gesamtvolumen als ganze Zahl (abgerundet) und das Volumen der Tiefkühl- und Frischhaltefächer mit einer Stelle nach dem Komma ab.

Datenblatt





←123→

XRFsf 5225

Plus

SFNsfd 5227

Energieeffizienzklasse:	D
Energieverbrauch Jahr/24 h:	**199 / 0,545 kWh**
Gesamtvolumen [1]:	**277 l**
Volumen:	Gefrierteil: **278 l**
Geräusch-Schallleistung / Geräusch-Klasse:	**36 dB(A) / C**
Sortimentsklasse:	**2**
Klimaklasse:	**SN-T (+10 °C bis +43 °C)**
Tür / Seitenwände:	**Steelfinish / Silver**
Außenmaße in cm (H / B / T):	**185,5 / 59,7 / 67,5**

No Frost | Super Frost | Touch Display | Space Box | Vario Space | Easy Open | Frost Protect | Smart Device ready

Steuerung
- LC-Display monochrom hinter der Tür, Touch-Elektronik
- Digitale Temperaturanzeige
- SmartDeviceBox: als optionales Zubehör
- Alarm bei Störung: optisch und akustisch
- Türalarm: optisch und akustisch

Gefrierteil **
- Schubfächer: 7, mit integrierter Schubfachausführung, VarioSpace
- Eiswürfelschale
- Lagerzeit bei Störung: 16,00 h
- Gefriervermögen in 24 h: 18,00 kg

Weitere Ausstattungsvorteile
- Seitenwandheizung rechts, geeignet für Kombination mit anderen Kühl-, Gefrier- und/oder Weingeräten
- Vertikale Griffmulde
- Transportgriffe vorne und hinten, Transportrollen hinten
- Höhenverstellbare Stellfüße vorne
- Türanschlag: links wechselbar
- Wechselbare Türdichtung

SRBsfc 5220

Energieeffizienzklasse:	C
Energieverbrauch Jahr/24 h:	**101 / 0,276 kWh**
Gesamtvolumen [1]:	**382 l**
Volumen:	Kühlteil: **288,7 l** / BioFresh-Teil: **93,7 l**
Geräusch-Schallleistung / Geräusch-Klasse:	**34 dB(A) / B SuperSilent**
Sortimentsklasse:	**2**
Klimaklasse:	**SN-T (+10 °C bis +43 °C)**
Tür / Seitenwände:	**Steelfinish / Silver**
Außenmaße in cm (H / B / T):	**185,5 / 59,7 / 67,5**

Bio Fresh | Super Cool | Super Silent | Touch Display | Smart Device ready | Fresh Air

Steuerung
- LC-Display monochrom hinter der Tür, Touch-Elektronik
- Digitale Temperaturanzeige für das Kühlteil
- SmartDeviceBox: als optionales Zubehör
- Alarm bei Störung: optisch und akustisch
- Türalarm: optisch und akustisch

Kühl-(und BioFresh-)Teil
- PowerCooling mit FreshAir-Aktivkohlefilter
- Abstellborde Kunststoff, Eierablage, FlexCube
- GlassLine-Abstellflächen: 7, davon teilbar: 1
- VarioSafe
- Integrierte Flaschenablage
- BioFresh-Safes: 2, Fruit & Vegetable-Safes: 1, Meat & Dairy-Safes: 1
- LED-Deckenbeleuchtung

Weitere Ausstattungsvorteile
- Seitenwandheizung links, geeignet für Kombination mit anderen Kühl-, Gefrier- und/oder Weingeräten
- Vertikale Griffmulde
- Transportgriffe vorne und hinten, Transportrollen hinten
- Höhenverstellbare Stellfüße vorne
- Türanschlag: rechts wechselbar
- Wechselbare Türdichtung

2.749 €

Side-by-Side-Kombination

Datenblatt





←123→

XRFsf 5220

Plus

SFNsfd 5227

Energieeffizienzklasse:	D
Energieverbrauch Jahr/24 h:	**199 / 0,545 kWh**
Gesamtvolumen [1]:	**277 l**
Volumen:	Gefrierteil: **278 l**
Geräusch-Schallleistung / Geräusch-Klasse:	**36 dB(A) / C**
Sortimentsklasse:	**2**
Klimaklasse:	**SN-T (+10 °C bis +43 °C)**
Tür / Seitenwände:	**Steelfinish / Silver**
Außenmaße in cm (H / B / T):	**185,5 / 59,7 / 67,5**

No Frost | Super Frost | Touch Display | Space Box | Vario Space | Easy Open | Frost Protect | Smart Device ready

SRsfd 5220

Energieeffizienzklasse:	D
Energieverbrauch Jahr/24 h:	**98 / 0,268 kWh**
Gesamtvolumen [1]:	**399 l**
Volumen:	Kühlteil: **399,1 l**
Geräusch-Schallleistung / Geräusch-Klasse:	**35 dB(A) / B SuperSilent**
Sortimentsklasse:	**2**
Klimaklasse:	**SN-T (+10 °C bis +43 °C)**
Tür / Seitenwände:	**Steelfinish / Silver**
Außenmaße in cm (H / B / T):	**185,5 / 59,7 / 67,5**

Easy Fresh | Super Cool | Super Silent | Touch Display | Smart Device ready | Fresh Air

Steuerung
- LC-Display monochrom hinter der Tür, Touch-Elektronik
- Digitale Temperaturanzeige
- SmartDeviceBox: als optionales Zubehör
- Alarm bei Störung: optisch und akustisch
- Türalarm: optisch und akustisch

Gefrierteil ****
- Schubfächer: 7, mit integrierter Schubfachausführung, VarioSpace
- Eiswürfelschale
- Lagerzeit bei Störung: 16,00 h
- Gefriervermögen in 24 h: 18,00 kg

Weitere Ausstattungsvorteile
- Seitenwandheizung rechts, geeignet für Kombination mit anderen Kühl-, Gefrier- und/oder Weingeräten
- Vertikale Griffmulde
- Transportgriffe vorne und hinten, Transportrollen hinten
- Höhenverstellbare Stellfüße vorne
- Türanschlag: links wechselbar
- Wechselbare Türdichtung

Steuerung
- LC-Display monochrom hinter der Tür, Touch-Elektronik
- Digitale Temperaturanzeige
- SmartDeviceBox: als optionales Zubehör
- Alarm bei Störung: optisch und akustisch
- Türalarm: optisch und akustisch

Kühl-(und BioFresh-)Teil
- PowerCooling mit FreshAir-Aktivkohlefilter
- Abstellborde Kunststoff, Eierablage, FlexCube
- GlassLine-Abstellflächen: 6, davon teilbar: 1
- VarioSafe
- Flaschenablage
- EasyFresh-Safes: 1 mit integrierter Schubfachausführung
- Großes Obst-/Gemüsefach mit Teilauszug auf Teleskopschienen
- LED-Deckenbeleuchtung

Weitere Ausstattungsvorteile
- Seitenwandheizung links, geeignet für Kombination mit anderen Kühl-, Gefrier- und/oder Weingeräten
- Vertikale Griffmulde
- Transportgriffe vorne und hinten, Transportrollen hinten
- Höhenverstellbare Stellfüße vorne
- Türanschlag: rechts wechselbar
- Wechselbare Türdichtung

2.499 €

[1] Gemäß Verordnung EU 2019/2016 bilden wir das Gesamtvolumen als ganze Zahl (abgerundet) und das Volumen der Tiefkühl- und Frischhaltefächer mit einer Stelle nach dem Komma ab.

Datenblatt



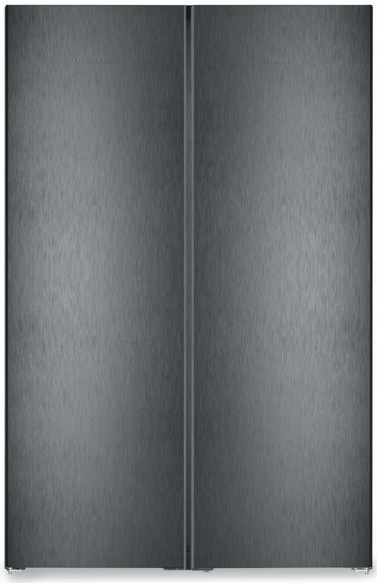

←123→

XRFbd 5220

Plus

SFNbdd 5227

Energieeffizienzklasse:	D
Energieverbrauch Jahr/24 h:	**199 / 0,545 kWh**
Gesamtvolumen [1]:	**277 l**
Volumen:	Gefrierteil: **278 l**
Geräusch-Schallleistung / Geräusch-Klasse:	**36 dB(A) / C**
Sortimentsklasse:	**2**
Klimaklasse:	**SN-T (+10 °C bis +43 °C)**
Tür / Seitenwände:	**BlackSteel / Schwarz**
Außenmaße in cm (H / B / T):	**185,5 / 59,7 / 67,5**

No Frost | Super Frost | Touch Display | Space Box | Vario Space | Easy Open | Frost Protect | Smart Device ready

SRbdd 5220

Energieeffizienzklasse:	D
Energieverbrauch Jahr/24 h:	**98 / 0,268 kWh**
Gesamtvolumen [1]:	**399 l**
Volumen:	Kühlteil: **399,1 l**
Geräusch-Schallleistung / Geräusch-Klasse:	**35 dB(A) / B SuperSilent**
Sortimentsklasse:	**2**
Klimaklasse:	**SN-T (+10 °C bis +43 °C)**
Tür / Seitenwände:	**BlackSteel / Schwarz**
Außenmaße in cm (H / B / T):	**185,5 / 59,7 / 67,5**

Easy Fresh | Super Cool | Super Silent | Touch Display | Smart Device ready | Fresh Air

Steuerung
- LC-Display monochrom hinter der Tür, Touch-Elektronik
- Digitale Temperaturanzeige
- SmartDeviceBox: als optionales Zubehör
- Alarm bei Störung: optisch und akustisch
- Türalarm: optisch und akustisch

Gefrierteil **
- Schubfächer: 7, mit integrierter Schubfachausführung, VarioSpace
- Eiswürfelschale
- Lagerzeit bei Störung: 16,00 h
- Gefriervermögen in 24 h: 18,00 kg

Weitere Ausstattungsvorteile
- Seitenwandheizung rechts, geeignet für Kombination mit anderen Kühl-, Gefrier- und/oder Weingeräten
- Vertikale Griffmulde
- Transportgriffe vorne und hinten, Transportrollen hinten
- Höhenverstellbare Stellfüße vorne
- Türanschlag: links wechselbar
- Wechselbare Türdichtung

Steuerung
- LC-Display monochrom hinter der Tür, Touch-Elektronik
- Digitale Temperaturanzeige
- SmartDeviceBox: als optionales Zubehör
- Alarm bei Störung: optisch und akustisch
- Türalarm: optisch und akustisch

Kühl-(und BioFresh-)Teil
- PowerCooling mit FreshAir-Aktivkohlefilter
- Abstellborde Kunststoff, Eierablage, FlexCube
- GlassLine-Abstellflächen: 6, davon teilbar: 1
- VarioSafe
- Flaschenablage
- EasyFresh-Safes: 1 mit integrierter Schubfachausführung
- Großes Obst-/Gemüsefach mit Teilauszug auf Teleskopschienen
- LED-Deckenbeleuchtung

Weitere Ausstattungsvorteile
- Seitenwandheizung links, geeignet für Kombination mit anderen Kühl-, Gefrier- und/oder Weingeräten
- Vertikale Griffmulde
- Transportgriffe vorne und hinten, Transportrollen hinten
- Höhenverstellbare Stellfüße vorne
- Türanschlag: rechts wechselbar
- Wechselbare Türdichtung

2.599 €



CBNstb 579i △ Peak-Serie

Kühl-Gefrierkombinationen



Serienübersicht



○ Pure-Serie



◇ Plus-Serie



⬡ Prime-Serie



△ Peak-Serie

	○ Pure-Serie	◇ Plus-Serie	⬡ Prime-Serie	△ Peak-Serie
Frischetechnologie	EasyFresh auf integrierter Schubfachführung	EasyFresh auf integrierter Schubfachführung	EasyFresh **auf Teleskopauszügen**	EasyFresh auf Teleskopauszügen
		BioFresh auf Teleskopauszügen	BioFresh **mit SoftTelescopic**	**BioFresh Professional** mit SoftTelescopic
				HydroBreeze
			Fish & Seafood-Safe*	Fish & Seafood-Safe*
	DuoCooling	DuoCooling	DuoCooling	DuoCooling
	FreshAir-Filter	FreshAir-Filter	FreshAir-Filter	FreshAir-Filter
			VarioTemp	VarioTemp
	NoFrost	NoFrost	NoFrost	NoFrost **auf Teleskopauszügen**
Komfort und Flexibilität		**teilbare Glasplatte**	teilbare Glasplatte	teilbare Glasplatte
			SoftSystem-Schließdämpfung	SoftSystem-Schließdämpfung
		VarioSafe*	VarioSafe	VarioSafe
			VarioBoxen	VarioBoxen
			Butterdose	Butterdose
	Eierabsteller	Eierabsteller	**variabler** Eierabsteller	variabler Eierabsteller
		Flaschenablage	Flaschenablage	Flaschenablage
		Eiswürfelschale*	Eiswürfelschale **mit Deckel***	Eiswürfelschale mit Deckel*
				FlexSystem
Design	Deckenbeleuchtung Kühlteil	Deckenbeleuchtung Kühlteil	**LightTower**	LightTower
			Beleuchtung BioFresh-Safe	Beleuchtung BioFresh-Safe
			Beleuchtung Gefrierteil	Beleuchtung Gefrierteil
				Beleuchtung IceMaker
				Beleuchtung Ventilator
	transparentes Glas	transparentes Glas	**satiniertes Glas**	satiniertes Glas
	Touch-Display	Touch-Display / **Touch & Swipe-Display***	**Touch & Swipe-Display**	Touch & Swipe-Display
	Display hinter der Tür	Display hinter der Tür oder **Display in der Tür**	Display hinter der Tür oder Display in der Tür	Display hinter der Tür oder Display in der Tür
	Griffmulden / Stangengriffe mit Öffnungsmechanik*	Griffmulden / Stangengriffe mit Öffnungsmechanik*	Stangengriffe mit Öffnungsmechanik	Griffmulden
Connectivity (SmartDeviceBox)	nachrüstbar	nachrüstbar oder **integriert** („i"-Modelle)	**integriert** („i"-Modelle)	integriert („i"-Modelle)
Wasser und Eis		**IceMaker oder EasyTwist-Ice**	IceMaker oder EasyTwist-Ice	IceMaker
				InfinitySpring

Differenzierende Ausstattungen sind bei der nächsthöheren Serie **hervorgehoben**.

Oben genannte Serienausstattungen können modellabhängig variieren, insbesondere die mit * gekennzeichneten. Die Details finden Sie in der Modellbeschreibung.

Ausstattungsvorteile



BioFresh

Bei einer Temperatur knapp über 0 °C und der idealen Luftfeuchtigkeit behalten Obst und Gemüse, Fleisch, Fisch und Milchprodukte ihre gesunden Vitamine, ihr delikates Aroma und ihr appetitliches Aussehen deutlich länger als im herkömmlichen Kühlteil.



EasyFresh

Der Garant für Marktfrische ist unser EasyFresh-Safe. Ob unverpacktes Obst, Gemüse oder Früchte: Hier lagert alles ideal. Durch die Lebensmittel erhöht sich dank dichtem Verschluss die Luftfeuchtigkeit im Safe. So bleiben die Lebensmittel lange frisch.



NoFrost

Wenn Sie Ihr Gefrierfach öffnen, möchten Sie gefrorene Lebensmittel sehen – aber sicher kein Eis und keinen Reif. NoFrost schützt den Gefrierraum vor unerwünschter Vereisung, die viel Energie verbraucht und mitunter teuer ist. NoFrost bedeutet: Nie mehr das Gefrierfach mühsam und zeitintensiv abtauen, mehr Zeit für andere Dinge haben – und Geld sparen.



InfinitySpring

Eine Quelle mit frischem, kühlem Trinkwasser in der Küche: Der Wasserspender ermöglicht tropffreies Wasserzapfen und sorgt für frisches, kaltes Wasser. Einfach das Panel mit der Karaffe oder dem Glas betätigen und das Wasser genießen. So spart man sich den Kauf von Wasserflaschen und handelt nachhaltig.



VarioTemp

Die große Freiheit beim Lagern von Lebensmitteln in der Kühl-Gefrierkombination wird erlebbar: Die Temperatur im Gefrierbereich kann dank VarioTemp auch gradgenau zwischen −2 °C und +14 °C eingestellt werden. So kann dieser Bereich als weitere Kühlzone genutzt werden, zum Beispiel kurzfristig für Getränke und Snacks bei Partys – oder auf Dauer, beispielsweise als Kellerfach.



Satinierte Glasplatten

Erleben Sie die helle Freude bei jedem Öffnen – dank der satinierten Sicherheitsglasplatten. Diese lassen sich komfortabel mit nur einem Handgriff in der Höhe verstellen. Die Satinierung lässt Kratzer auf der Glasplatte praktisch unsichtbar erscheinen und sorgt für einen hochwertigen und edlen Anblick – auch nach Jahren.

Die gezeigten Ausstattungs-Details sind modellabhängig, es gilt die Beschreibung beim jeweiligen Modell.



Touch-Display

Echt berührend: Durch das Touch-Display bedienen Sie Ihren Liebherr einfach und intuitiv. Auf dem Display sind alle Funktionen übersichtlich angeordnet. Mit einem leichten Fingertipp wählen Sie zum Beispiel mühelos die Funktionen aus oder prüfen die aktuelle Temperatur Ihres Kühlgeräts.



Griffmulde

Besonders und funktional: Dank vertikal durchgängiger und ergonomisch angebrachter Griffmulde können Sie das Gerät angenehm leicht öffnen. Zusätzlich ermöglicht das moderne und puristische Design die perfekte Integration in Ihre grifflose Küche.



InteriorFit

Vollenden Sie das puristische Design in Ihrer Küche: Unsere Kühlgeräte fügen sich passgenau in eine 60 cm tiefe Nische ein. Lediglich die Türe ragt definiert heraus und gewährleistet optimalen Zugang zur Griffmulde und zum Hebelgriff. So liegt der Fokus stets auf Ihrer Küche – mit Ihrem Liebherr als Mittelpunkt und Highlight.



SoftSystem-Schließdämpfung

Vom Frühstück bis zum Mitternachtssnack – es gibt viele Anlässe, den Kühlschrank zu öffnen und wieder zu schließen. Und mit dem Liebherr macht das richtig Spaß: Dank SoftSystem schließt sich die Kühlschranktür soft gedämpft und sicher sowie angenehm leicht und leise. Dabei bleiben in der Innentür gelagerte Flaschen sicher stehen – nichts klappert und wackelt.



VarioSpace

Alle Schubfächer und die darunterliegenden Glas-Zwischenböden können komfortabel entnommen werden. So entsteht VarioSpace – das praktische System für Extra-Stauraum, damit selbst für größeres Gefriergut schnell Platz geschaffen ist. Mit dem Auszugsstopp sind die Schubfächer perfekt gegen ein Herausfallen gesichert.



IceMaker mit Festwasseranschluss

Sind noch Eiswürfel da? Mit dem IceMaker erübrigt sich diese Frage. Beim IceMaker mit Festwasseranschluss kommt das Wasser direkt aus der Leitung. Dank MaxIce-Funktion können Sie täglich bis zu 1,5 kg Eiswürfel produzieren. Mit dem flexiblen Eisfach-Trenner teilen Sie das Fach beliebig ein und können so die Lagermenge an Eiswürfel variieren – ganz einfach, ganz nach Bedarf!

Datenblatt



CBNste 8872

Energieeffizienzklasse:	A–G: E
Energieverbrauch Jahr/24 h:	**328 / 0,898 kWh**
Gesamtvolumen [1]:	**522 l**
Volumen:	Kühlteil: **292,2 l** / BioFresh-Teil: **70,6 l** / Gefrierteil: **160 l**
Geräusch-Schallleistung / Geräusch-Klasse:	**42 dB(A) / D**
Sortimentsklasse:	**3**
Klimaklasse:	**SN-T (+10 °C bis +43 °C)**
Tür / Seitenwände:	**SmartSteel / Edelstahl**
Außenmaße in cm (H / B / T):	**202,7 / 91 / 62,5**

Bio Fresh | Duo Cooling | No Frost | Super Cool | Super Frost | Ice Maker | Flex Door System

Steuerung
- MagicEye, Touch-Elektronik hinter der Tür
- Digitale Temperaturanzeige für das Kühl- und Gefrierteil
- FrostControl
- Alarm bei Störung: optisch und akustisch
- Türalarm: akustisch
- Kindersicherung

Kühl-(und BioFresh-)Teil
- PowerCooling
- GlassLine-Abstellborde
- GlassLine-Abstellflächen: 4
- Integrierte Flaschenablage
- LED-BioFresh-Beleuchtung
- BioFresh-Safes: 2, auf Teleskopauszügen, variabel von Hydro- auf DrySafe einstellbar: 2

Gefrierteil **
- Schubfächer: 2, auf Teleskopauszügen: 2
- IceMaker mit Festwasseranschluss 3/4“
- Eiswürfelproduktion in 24 h: 1,40 kg
- Eiswürfelvorrat: 2,7 kg
- LED-Beleuchtung
- Lagerzeit bei Störung: 16,90 h
- Gefriervermögen in 24 h: 10,10 kg

Weitere Ausstattungsvorteile
- Aluminium-Stangengriff
- Einschubfähig durch Frontbelüftung
- Transportgriffe hinten, Transportrollen hinten
- Höhenverstellbare Stellfüße vorne
- Türanschlag: links fest/rechts fest
- Wechselbare Türdichtung

5.799 €



BioFresh

BioFresh garantiert das perfekte Klima für superlange Frische. Bei einer Temperatur knapp über 0 °C und der idealen Luftfeuchtigkeit behalten frische Lebensmittel ihre gesunden Vitamine und Mineralstoffe deutlich länger im Vergleich zum normalen Kühlteil.



Schubfächer auf Teleskopauszügen

Die Schubfächer auf Teleskopauszügen sind für die komfortable Nutzung hochwertig und leichtlaufend, selbst bei schwerster Beladung. Sie gewährleisten optimalen Überblick und großzügige Lagermöglichkeiten.

Die gezeigten Ausstattungs-Details sind modellabhängig, es gilt die Beschreibung beim jeweiligen Modell.

Datenblatt

10 Jahre Herstellergarantie



←75→

CBNsda 775i

Prime

Energieeffizienzklasse:	A
Energieverbrauch Jahr/24 h:	**130 / 0,356 kWh**
Gesamtvolumen [1]:	**473 l**
Volumen:	Kühlteil: **208,7 l** / BioFresh-Teil: **126,9 l** / Gefrierteil: **138 l**
Geräusch-Schallleistung / Geräusch-Klasse:	**33 dB(A) / B SuperSilent**
Sortimentsklasse:	**3**
Klimaklasse:	**SN-T (+10 °C bis +43 °C)**
Tür / Seitenwände:	**SmartSteel / Silver**
Außenmaße in cm (H / B / T):	**201,5 / 74,7 / 67,5**

Bio Fresh · Duo Cooling · No Frost · Super Cool · Super Frost · Vario Temp · Light Tower · Soft System · Super Silent · Touch & Swipe Display · Vario Space · Smart Device · Soft Telescopic Rails · Fresh Air

Steuerung
- 2,4" TFT-Display farbig in der Tür
- Digitale Temperaturanzeige für das Kühl-, BioFresh- und Gefrierteil
- SmartDeviceBox inklusive
- Alarm bei Störung: optisch und akustisch
- Türalarm: optisch und akustisch

Kühl-(und BioFresh-)Teil
- PowerCooling mit FreshAir-Aktivkohlefilter
- GlassLine-Abstellborde, VarioBoxen ausziehbar, Variable Eierablage, Butterdose
- GlassLine-Abstellflächen: 3, davon teilbar: 1
- VarioSafe
- Integrierte Flaschenablage
- LED-BioFresh-Beleuchtung
- BioFresh-Safes: 2, mit SoftTelescopic, Fruit & Vegetable-Safes: 1, Meat & Dairy-Safes: 1
- beidseitiges Lichtpanel

Gefrierteil **
- Schubfächer: 3, VarioSpace
- Eiswürfelschale
- LED-Beleuchtung
- Lagerzeit bei Störung: 20,00 h
- Gefriervermögen in 24 h: 10,00 kg
- Kälteakku: 2
- Ablagen aus Sicherheitsglas

Weitere Ausstattungsvorteile
- Stangengriff mit integrierter Öffnungsmechanik
- Transportgriffe vorne und hinten, Transportrollen hinten
- Höhenverstellbare Stellfüße vorne
- Türanschlag: rechts wechselbar
- Wechselbare Türdichtung

2.899 €

Datenblatt

10 Jahre Herstellergarantie



←75→

CNsfa 7723

Plus

Energieeffizienzklasse:	A
Energieverbrauch Jahr/24 h:	**118 / 0,323 kWh**
Gesamtvolumen [1]:	**485 l**
Volumen:	Kühlteil: **347,7 l** / Gefrierteil: **138 l**
Geräusch-Schallleistung / Geräusch-Klasse:	**34 dB(A) / B SuperSilent**
Sortimentsklasse:	**2**
Klimaklasse:	**SN-T (+10 °C bis +43 °C)**
Tür / Seitenwände:	**Steelfinish / Silver**
Außenmaße in cm (H / B / T):	**201,5 / 74,7 / 67,5**

Easy Fresh · Duo Cooling · No Frost · Super Cool · Super Frost · Super Silent · Touch Display · Vario Space · Smart Device ready · Fresh Air

Steuerung
- LC-Display monochrom hinter der Tür, Touch-Elektronik
- Digitale Temperaturanzeige für das Kühl- und Gefrierteil
- SmartDeviceBox: als optionales Zubehör
- Alarm bei Störung: optisch und akustisch
- Türalarm: optisch und akustisch

Kühl-(und BioFresh-)Teil
- PowerCooling mit FreshAir-Aktivkohlefilter
- GlassLine-Abstellborde, Eierablage, FlexCube
- GlassLine-Abstellflächen: 5, davon teilbar: 1
- VarioSafe
- Flaschenablage
- EasyFresh-Safes: 1 mit integrierter Schubfachausführung
- LED-Deckenbeleuchtung

Gefrierteil **
- Schubfächer: 3, VarioSpace
- Eiswürfelschale
- Lagerzeit bei Störung: 20,00 h
- Gefriervermögen in 24 h: 10,00 kg
- Ablagen aus Sicherheitsglas

Weitere Ausstattungsvorteile
- Vertikale Griffmulde
- Transportgriffe vorne und hinten, Transportrollen hinten
- Höhenverstellbare Stellfüße vorne
- Türanschlag: rechts wechselbar
- Wechselbare Türdichtung

2.099 €

[1] Gemäß Verordnung EU 2019/2016 bilden wir das Gesamtvolumen als ganze Zahl (abgerundet) und das Volumen der Tiefkühl- und Frischhaltefächer mit einer Stelle nach dem Komma ab.



CBNbsa 575i ⬡ Prime-Serie



Datenblatt

10 Jahre Herstellergarantie



←60→

CBNbsa20 575i

Prime

Energieeffizienzklasse:	A
Energieverbrauch Jahr/24 h:	**92 / 0,252 kWh**
Gesamtvolumen [1]:	**362 l**
Volumen:	Kühlteil: **159,9 l** / BioFresh-Teil: **99,2 l** / Gefrierteil: **103 l**
Geräusch-Schallleistung / Geräusch-Klasse:	**29 dB(A) / A UltraSilent**
Sortimentsklasse:	**3**
Klimaklasse:	**SN-T (+10 °C bis +43 °C)**
Tür / Seitenwände:	**BlackSteel / BlackSteel**
Außenmaße in cm (H / B / T):	**201,5 / 59,7 / 67,5**

Bio Fresh · Duo Cooling · No Frost · Super Cool · Super Frost · Vario Temp · Light Tower · Soft System · Ultra Silent · Touch & Swipe Display · Vario Space · Smart Device · Soft Telescopic Rails · Fresh Air

Steuerung
- 2,4" TFT-Display farbig hinter der Tür
- Digitale Temperaturanzeige für das Kühl-, BioFresh- und Gefrierteil
- SmartDeviceBox inklusive
- Alarm bei Störung: optisch und akustisch
- Türalarm: optisch und akustisch

Kühl-(und BioFresh-)Teil
- PowerCooling mit FreshAir-Aktivkohlefilter
- VarioBoxen ausziehbar, Variable Eierablage, Butterdose
- GlassLine-Abstellflächen: 3, davon teilbar: 1
- VarioSafe
- Integrierte Flaschenablage
- LED-BioFresh-Beleuchtung
- BioFresh-Safes: 2, mit SoftTelescopic, Fruit & Vegetable-Safes: 1, Meat & Dairy-Safes: 1
- beidseitiges Lichtpanel

Gefrierteil **
- Schubfächer: 3, VarioSpace
- Eiswürfelschale mit Deckel
- LED-Beleuchtung
- Lagerzeit bei Störung: 20,00 h
- Gefriervermögen in 24 h: 10,00 kg
- Ablagen aus Sicherheitsglas

Weitere Ausstattungsvorteile
- Stangengriff(e) mit integrierter Öffnungsmechanik im BlackSteel-Look
- Transportgriffe vorne und hinten, Transportrollen hinten
- Höhenverstellbare Stellfüße vorne
- Türanschlag: rechts wechselbar
- Wechselbare Türdichtung

2.499 €

[1] Gemäß Verordnung EU 2019/2016 bilden wir das Gesamtvolumen als ganze Zahl (abgerundet) und das Volumen der Tiefkühl- und Frischhaltefächer mit einer Stelle nach dem Komma ab.

Ultra Efficient A -20%

Ultra Silent

Der Effiziente unter den Effizientesten

Dieser Liebherr zeigt, was technischer Fortschritt heute bedeutet: höchste Energieeffizienz, flüsterleiser Betrieb und langlebige Qualität. Mit der neuen Kühl-Gefrier-Kombination der Energieeffizienzklasse A-20 % setzt Liebherr neue Maßstäbe und zeigt, dass nachhaltige Leistung und Komfort perfekt zusammenpassen.

Der Stromverbrauch bleibt beeindruckend niedrig – zum Vorteil für Umwelt und Geldbeutel. Gleichzeitig arbeitet das Gerät mit nur 29 dB(A) nahezu lautlos und fügt sich harmonisch in jedes Wohnumfeld ein.

Und wie immer bei Liebherr gilt: Effizienz bedeutet keine Kompromisse bei der Ausstattung. Die BioFresh-Safes schaffen ideale Bedingungen für empfindliche Lebensmittel und bewahren Frische, Geschmack und Nährstoffe deutlich länger. So wird Energieeffizienz zum echten Genussfaktor.

* Im Vergleich zum Grenzwert der höchsten Energieeffizienzklasse A nach der Verordnung (EU) 2019/2016 (Stand Juli 2023).

Das komplette Spektrum der Effizienzklassen finden Sie auf Seite 396.
Entsprechend (EU) 2017/1369 6a.

Kühl-Gefrierkombination

Datenblatt



←60→

CBNstb 579i

Peak

Energieeffizienzklasse:	B
Energieverbrauch Jahr/24 h:	**144 / 0,394 kWh**
Gesamtvolumen [1]:	**362 l**
Volumen:	Kühlteil: **160,3 l** / BioFresh-Teil: **98,7 l** / Gefrierteil: **104 l**
Geräusch-Schallleistung / Geräusch-Klasse:	**33 dB(A) / B SuperSilent**
Sortimentsklasse:	**3**
Klimaklasse:	**SN-T (+10 °C bis +43 °C)**
Tür / Seitenwände:	**SmartSteel / Edelstahl**
Außenmaße in cm (H / B / T):	**201,5 / 59,7 / 67,5**

Bio Fresh Professional · Hydro Breeze · Duo Cooling · No Frost · Vario Temp · Light Tower · Infinity Spring · Ice Maker · Soft System · Super Silent · Touch & Swipe Display · Vario Space · Smart Device · Soft Telescopic Rails · Fresh Air · LED

Steuerung
- 2,4" TFT-Display farbig in der Tür
- Digitale Temperaturanzeige für das Kühl-, BioFresh- und Gefrierteil
- SmartDeviceBox inklusive
- Alarm bei Störung: optisch und akustisch
- Türalarm: optisch und akustisch
- Kindersicherung

Kühl-(und BioFresh-)Teil
- PowerCooling mit FreshAir-Aktivkohlefilter und Ambilight
- GlassLine-Abstellborde, VarioBoxen ausziehbar, Variable Eierablage, Butterdose
- GlassLine-Abstellflächen: 3, davon teilbar: 1
- VarioSafe
- Integrierte Flaschenablage
- LED-BioFresh-Beleuchtung
- BioFresh-Safes: 2, mit SoftTelescopic, Fruit & Vegetable-Safes: 1, mit HydroBreeze: 1, Meat & Dairy-Safes: 1, FlexSystem: 1
- beidseitiges Lichtpanel

Gefrierteil **
- Schubfächer: 3, auf Teleskopauszügen: 2, VarioSpace
- IceMaker mit Festwasseranschluss 3/4", mit LED-Beleuchtung
- Eiswürfelproduktion in 24 h: 1,20 kg
- Eiswürfelvorrat: 5,4 kg
- LED-Beleuchtung
- Lagerzeit bei Störung: 20,00 h
- Gefriervermögen in 24 h: 10,00 kg
- Ablagen aus Sicherheitsglas

Weitere Ausstattungsvorteile
- Vertikale Griffmulde
- Transportgriffe vorne und hinten, Transportrollen hinten
- Höhenverstellbare Stellfüße vorne
- Türanschlag: rechts wechselbar
- Wechselbare Türdichtung

3.299 €

Datenblatt



←60→

CBNsda 575i

Prime

Energieeffizienzklasse:	A
Energieverbrauch Jahr/24 h:	**116 / 0,317 kWh**
Gesamtvolumen [1]:	**362 l**
Volumen:	Kühlteil: **159,9 l** / BioFresh-Teil: **99,2 l** / Gefrierteil: **103 l**
Geräusch-Schallleistung / Geräusch-Klasse:	**33 dB(A) / B SuperSilent**
Sortimentsklasse:	**3**
Klimaklasse:	**SN-T (+10 °C bis +43 °C)**
Tür / Seitenwände:	**SmartSteel / Silver**
Außenmaße in cm (H / B / T):	**201,5 / 59,7 / 67,5**

Bio Fresh · Duo Cooling · No Frost · Vario Temp · Light Tower · Easy Twist Ice · Soft System · Super Silent · Touch & Swipe Display · Vario Space · Smart Device · Soft Telescopic Rails · Fresh Air

Steuerung
- 2,4" TFT-Display farbig hinter der Tür
- Digitale Temperaturanzeige für das Kühl-, BioFresh- und Gefrierteil
- SmartDeviceBox inklusive

Kühl-(und BioFresh-)Teil
- PowerCooling mit FreshAir-Aktivkohlefilter
- GlassLine-Abstellborde, VarioBoxen ausziehbar, Variable Eierablage, Butterdose
- GlassLine-Abstellflächen: 3, davon teilbar: 1
- VarioSafe
- Integrierte Flaschenablage
- LED-BioFresh-Beleuchtung
- BioFresh-Safes: 2, mit SoftTelescopic, Fruit & Vegetable-Safes: 1, Meat & Dairy-Safes: 1
- beidseitiges Lichtpanel

Gefrierteil **
- Schubfächer: 3, VarioSpace
- LED-Beleuchtung
- Lagerzeit bei Störung: 20,00 h
- Gefriervermögen in 24 h: 10,00 kg
- Ablagen aus Sicherheitsglas

Weitere Ausstattungsvorteile
- Stangengriff mit integrierter Öffnungsmechanik
- Transportgriffe vorne und hinten, Transportrollen hinten
- Höhenverstellbare Stellfüße vorne
- Türanschlag: rechts wechselbar
- Wechselbare Türdichtung

2.199 €

[1] Gemäß Verordnung EU 2019/2016 bilden wir das Gesamtvolumen als ganze Zahl (abgerundet) und das Volumen der Tiefkühl- und Frischhaltefächer mit einer Stelle nach dem Komma ab.

Datenblatt



←60→

CBNsda 572i

Plus

Energieeffizienzklasse:	A
Energieverbrauch Jahr/24 h:	**116 / 0,317 kWh**
Gesamtvolumen [1]:	**360 l**
Volumen:	Kühlteil: **158,8 l** / BioFresh-Teil: **98,9 l** / Gefrierteil: **103 l**
Geräusch-Schallleistung / Geräusch-Klasse:	**34 dB(A) / B SuperSilent**
Sortimentsklasse:	**2**
Klimaklasse:	**SN-T (+10 °C bis +43 °C)**
Tür / Seitenwände:	**SmartSteel / Silver**
Außenmaße in cm (H / B / T):	**201,5 / 59,7 / 67,5**

Bio Fresh · Duo Cooling · No Frost · Easy Twist Ice · Super Silent · Touch Display · Vario Space · Smart Device · Fresh Air

Steuerung
- LC-Display monochrom hinter der Tür, Touch-Elektronik
- Digitale Temperaturanzeige für das Kühl- und Gefrierteil
- SmartDeviceBox inklusive

Kühl-(und BioFresh-)Teil
- PowerCooling mit FreshAir-Aktivkohlefilter
- Abstellborde Kunststoff, Eierablage, FlexCube
- GlassLine-Abstellflächen: 4, davon teilbar: 1
- Integrierte Flaschenablage
- BioFresh-Safes: 2, Fruit & Vegetable-Safes: 1, Meat & Dairy-Safes: 1
- LED-Deckenbeleuchtung

Gefrierteil **
- Schubfächer: 3, VarioSpace
- Lagerzeit bei Störung: 20,00 h
- Gefriervermögen in 24 h: 10,00 kg
- Ablagen aus Sicherheitsglas

Weitere Ausstattungsvorteile
- Vertikale Griffmulde
- Transportgriffe vorne und hinten, Transportrollen hinten
- Höhenverstellbare Stellfüße vorne
- Türanschlag: rechts wechselbar
- Wechselbare Türdichtung

1.599 €

Datenblatt



←60→

CBNbda 572i

Plus

Energieeffizienzklasse:	A
Energieverbrauch Jahr/24 h:	**116 / 0,317 kWh**
Gesamtvolumen [1]:	**360 l**
Volumen:	Kühlteil: **158,8 l** / BioFresh-Teil: **98,9 l** / Gefrierteil: **103 l**
Geräusch-Schallleistung / Geräusch-Klasse:	**34 dB(A) / B SuperSilent**
Sortimentsklasse:	**2**
Klimaklasse:	**SN-T (+10 °C bis +43 °C)**
Tür / Seitenwände:	**BlackSteel / Schwarz**
Außenmaße in cm (H / B / T):	**201,5 / 59,7 / 67,5**

Bio Fresh · Duo Cooling · No Frost · Easy Twist Ice · Super Silent · Touch Display · Vario Space · Smart Device · Fresh Air

Steuerung
- LC-Display monochrom hinter der Tür, Touch-Elektronik
- Digitale Temperaturanzeige für das Kühl- und Gefrierteil
- SmartDeviceBox inklusive

Kühl-(und BioFresh-)Teil
- PowerCooling mit FreshAir-Aktivkohlefilter
- Abstellborde Kunststoff, Eierablage, FlexCube
- GlassLine-Abstellflächen: 4, davon teilbar: 1
- Integrierte Flaschenablage
- BioFresh-Safes: 2, Fruit & Vegetable-Safes: 1, Meat & Dairy-Safes: 1
- LED-Deckenbeleuchtung

Gefrierteil **
- Schubfächer: 3, VarioSpace
- Lagerzeit bei Störung: 20,00 h
- Gefriervermögen in 24 h: 10,00 kg
- Ablagen aus Sicherheitsglas

Weitere Ausstattungsvorteile
- Vertikale Griffmulde
- Transportgriffe vorne und hinten, Transportrollen hinten
- Höhenverstellbare Stellfüße vorne
- Türanschlag: rechts wechselbar
- Wechselbare Türdichtung

1.659 €

Kühl-Gefrierkombination

Datenblatt



←60→

CBNsdc 573i

Plus

Energieeffizienzklasse:	C
Energieverbrauch Jahr/24 h:	**181 / 0,495 kWh**
Gesamtvolumen [1]:	**360 l**
Volumen:	Kühlteil: **158,8 l** / BioFresh-Teil: **98,9 l** / Gefrierteil: **103 l**
Geräusch-Schallleistung / Geräusch-Klasse:	**35 dB(A) / B SuperSilent**
Sortimentsklasse:	**2**
Klimaklasse:	**SN-T (+10 °C bis +43 °C)**
Tür / Seitenwände:	**SmartSteel / Silver**
Außenmaße in cm (H / B / T):	**201,5 / 59,7 / 67,5**

Bio Fresh · Duo Cooling · No Frost · Super Cool · Super Frost · Super Silent · Touch & Swipe Display · Vario Space · Smart Device · Fresh Air

Steuerung
- 2,4" TFT-Display farbig in der Tür
- Digitale Temperaturanzeige für das Kühl-, BioFresh- und Gefrierteil
- SmartDeviceBox inklusive
- Alarm bei Störung: optisch und akustisch
- Türalarm: optisch und akustisch

Kühl-(und BioFresh-)Teil
- PowerCooling mit FreshAir-Aktivkohlefilter
- Abstellborde Kunststoff, Eierablage, FlexCube
- GlassLine-Abstellflächen: 4, davon teilbar: 1
- Integrierte Flaschenablage
- BioFresh-Safes: 2, Fruit & Vegetable-Safes: 1, Meat & Dairy-Safes: 1
- LED-Deckenbeleuchtung

Gefrierteil ****
- Schubfächer: 3, VarioSpace
- Eiswürfelschale
- Lagerzeit bei Störung: 20,00 h
- Gefriervermögen in 24 h: 10,00 kg
- Ablagen aus Sicherheitsglas

Weitere Ausstattungsvorteile
- Vertikale Griffmulde
- Transportgriffe vorne und hinten, Transportrollen hinten
- Höhenverstellbare Stellfüße vorne
- Türanschlag: rechts wechselbar
- Wechselbare Türdichtung

1.449 €

Datenblatt



←60→

CBNbdc 573i

Plus

Energieeffizienzklasse:	C
Energieverbrauch Jahr/24 h:	**181 / 0,495 kWh**
Gesamtvolumen [1]:	**360 l**
Volumen:	Kühlteil: **158,8 l** / BioFresh-Teil: **98,9 l** / Gefrierteil: **103 l**
Geräusch-Schallleistung / Geräusch-Klasse:	**35 dB(A) / B SuperSilent**
Sortimentsklasse:	**2**
Klimaklasse:	**SN-T (+10 °C bis +43 °C)**
Tür / Seitenwände:	**BlackSteel / Schwarz**
Außenmaße in cm (H / B / T):	**201,5 / 59,7 / 67,5**

Bio Fresh · Duo Cooling · No Frost · Super Cool · Super Frost · Super Silent · Touch & Swipe Display · Vario Space · Smart Device · Fresh Air

Steuerung
- 2,4" TFT-Display farbig in der Tür
- Digitale Temperaturanzeige für das Kühl-, BioFresh- und Gefrierteil
- SmartDeviceBox inklusive
- Alarm bei Störung: optisch und akustisch
- Türalarm: optisch und akustisch

Kühl-(und BioFresh-)Teil
- PowerCooling mit FreshAir-Aktivkohlefilter
- Abstellborde Kunststoff, Eierablage, FlexCube
- GlassLine-Abstellflächen: 4, davon teilbar: 1
- Integrierte Flaschenablage
- BioFresh-Safes: 2, Fruit & Vegetable-Safes: 1, Meat & Dairy-Safes: 1
- LED-Deckenbeleuchtung

Gefrierteil ****
- Schubfächer: 3, VarioSpace
- Eiswürfelschale
- Lagerzeit bei Störung: 20,00 h
- Gefriervermögen in 24 h: 10,00 kg
- Ablagen aus Sicherheitsglas

Weitere Ausstattungsvorteile
- Vertikale Griffmulde
- Transportgriffe vorne und hinten, Transportrollen hinten
- Höhenverstellbare Stellfüße vorne
- Türanschlag: rechts wechselbar
- Wechselbare Türdichtung

1.499 €

[1] Gemäß Verordnung EU 2019/2016 bilden wir das Gesamtvolumen als ganze Zahl (abgerundet) und das Volumen der Tiefkühl- und Frischhaltefächer mit einer Stelle nach dem Komma ab.

Datenblatt



←60→

CBNsfc 572i

Plus

Energieeffizienzklasse:	C
Energieverbrauch Jahr/24 h:	**181 / 0,495 kWh**
Gesamtvolumen [1]:	**360 l**
Volumen:	Kühlteil: **158,8 l** / BioFresh-Teil: **98,9 l** / Gefrierteil: **103 l**
Geräusch-Schallleistung / Geräusch-Klasse:	**35 dB(A) / B SuperSilent**
Sortimentsklasse:	**frei**
Klimaklasse:	**SN-T (+10 °C bis +43 °C)**
Tür / Seitenwände:	**Steelfinish / Silver**
Außenmaße in cm (H / B / T):	**201,5 / 59,7 / 67,5**

Bio Fresh | Duo Cooling | No Frost | Easy Twist Ice | Super Silent | Touch Display | Vario Space | Smart Device | Fresh Air

Steuerung
- LC-Display monochrom hinter der Tür, Touch-Elektronik
- Digitale Temperaturanzeige für das Kühl- und Gefrierteil
- SmartDeviceBox inklusive

Kühl-(und BioFresh-)Teil
- PowerCooling mit FreshAir-Aktivkohlefilter
- Abstellborde Kunststoff, Eierablage, FlexCube
- GlassLine-Abstellflächen: 4, davon teilbar: 1
- Integrierte Flaschenablage
- BioFresh-Safes: 2, Fruit & Vegetable-Safes: 1, Meat & Dairy-Safes: 1
- LED-Deckenbeleuchtung

Gefrierteil **
- Schubfächer: 3, VarioSpace
- Lagerzeit bei Störung: 20,00 h
- Gefriervermögen in 24 h: 10,00 kg
- Ablagen aus Sicherheitsglas

Weitere Ausstattungsvorteile
- Vertikale Griffmulde
- Transportgriffe vorne und hinten, Transportrollen hinten
- Höhenverstellbare Stellfüße vorne
- Türanschlag: rechts wechselbar
- Wechselbare Türdichtung

1.059 €



FlexCube

Kleine Tuben, offene Sahnebecher oder Wachtel-eier sicher lagern? Mit dem FlexCube kein Problem: Seine verschieden großen Öffnungen bieten Platz für unterschiedlichste kleine Produkte. Dank der kompakten Maße passen auch mehrere FlexCubes in den Kühlschrank. Der FlexCube ist spülmaschinen-fest und passt in alle Flaschen- und Konserven-absteller von Liebherr.



EasyTwist-Ice

Ob am Sommertag oder zur Party: Dank EasyTwist-Ice bereiten Sie einfach und schnell einen Vorrat an Eiswürfeln – ganz ohne Festwasseranschluss. Einfach Wasser in den Tank füllen, gefrieren lassen und mit einer einfachen Drehung die fertigen Eis-würfel lösen – schon servieren Sie kühle Drinks. Der EasyTwist-Ice ist einfach zu reinigen und sorgt für eine stets hygienische Eiswürfelproduktion.

Die gezeigten Ausstattungs-Details sind modellabhängig, es gilt die Beschreibung beim jeweiligen Modell.

Kühl-Gefrierkombination

Datenblatt



←60→

CBNdgc 5723

Plus

Energieeffizienzklasse:	C
Energieverbrauch Jahr/24 h:	**181 / 0,495 kWh**
Gesamtvolumen [1]:	**360 l**
Volumen:	Kühlteil: **158,8 l** / BioFresh-Teil: **98,9 l** / Gefrierteil: **103 l**
Geräusch-Schallleistung / Geräusch-Klasse:	**35 dB(A) / B SuperSilent**
Sortimentsklasse:	**2**
Klimaklasse:	**SN-T (+10 °C bis +43 °C)**
Tür / Seitenwände:	**DarkGrey / DarkGrey**
Außenmaße in cm (H / B / T):	**201,5 / 59,7 / 67,5**

Bio Fresh | Duo Cooling | No Frost | Super Silent | Vario Space | Smart Device ready | Fresh Air

Steuerung
- LC-Display monochrom hinter der Tür, Touch-Elektronik
- Digitale Temperaturanzeige für das Kühl- und Gefrierteil
- SmartDeviceBox: als optionales Zubehör

Kühl-(und BioFresh-)Teil
- PowerCooling mit FreshAir-Aktivkohlefilter
- Abstellborde Kunststoff, Eierablage, FlexCube
- GlassLine-Abstellflächen: 4, davon teilbar: 1
- Integrierte Flaschenablage
- BioFresh-Safes: 2, Fruit & Vegetable-Safes: 1, Meat & Dairy-Safes: 1
- LED-Deckenbeleuchtung

Gefrierteil ****
- Schubfächer: 3, VarioSpace
- Eiswürfelschale
- Lagerzeit bei Störung: 20,00 h
- Gefriervermögen in 24 h: 10,00 kg
- Ablagen aus Sicherheitsglas

Weitere Ausstattungsvorteile
- Vertikale Griffmulde
- Transportgriffe vorne und hinten, Transportrollen hinten
- Höhenverstellbare Stellfüße vorne
- Türanschlag: rechts wechselbar
- Wechselbare Türdichtung

1.099 €

Datenblatt



←60→

CBNdgc 5733

Plus

Energieeffizienzklasse:	C
Energieverbrauch Jahr/24 h:	**181 / 0,495 kWh**
Gesamtvolumen [1]:	**360 l**
Volumen:	Kühlteil: **158,8 l** / BioFresh-Teil: **98,9 l** / Gefrierteil: **103 l**
Geräusch-Schallleistung / Geräusch-Klasse:	**35 dB(A) / B SuperSilent**
Sortimentsklasse:	**2**
Klimaklasse:	**SN-T (+10 °C bis +43 °C)**
Tür / Seitenwände:	**DarkGrey / DarkGrey**
Außenmaße in cm (H / B / T):	**201,5 / 59,7 / 67,5**

Bio Fresh | Duo Cooling | No Frost | Super Cool | Super Frost | Super Silent | Vario Space | Smart Device ready | Fresh Air

Steuerung
- LC-Display monochrom hinter der Tür, Touch-Elektronik
- Digitale Temperaturanzeige für das Kühl- und Gefrierteil
- SmartDeviceBox: als optionales Zubehör
- Alarm bei Störung: optisch und akustisch
- Türalarm: optisch und akustisch

Kühl-(und BioFresh-)Teil
- PowerCooling mit FreshAir-Aktivkohlefilter
- Abstellborde Kunststoff, Eierablage, FlexCube
- GlassLine-Abstellflächen: 4, davon teilbar: 1
- Integrierte Flaschenablage
- BioFresh-Safes: 2, Fruit & Vegetable-Safes: 1, Meat & Dairy-Safes: 1
- LED-Deckenbeleuchtung

Gefrierteil ****
- Schubfächer: 3, VarioSpace
- Eiswürfelschale
- Lagerzeit bei Störung: 20,00 h
- Gefriervermögen in 24 h: 10,00 kg
- Ablagen aus Sicherheitsglas

Weitere Ausstattungsvorteile
- Stangengriff mit integrierter Öffnungsmechanik
- Transportgriffe vorne und hinten, Transportrollen hinten
- Höhenverstellbare Stellfüße vorne
- Türanschlag: rechts wechselbar
- Wechselbare Türdichtung

1.149 €

[1] Gemäß Verordnung EU 2019/2016 bilden wir das Gesamtvolumen als ganze Zahl (abgerundet) und das Volumen der Tiefkühl- und Frischhaltefächer mit einer Stelle nach dem Komma ab.

Datenblatt

10 Jahre Herstellergarantie



←60→

CBNsda 5223

Plus

Energieeffizienzklasse:	A
Energieverbrauch Jahr/24 h:	**109 / 0,298 kWh**
Gesamtvolumen [1]:	**320 l**
Volumen:	Kühlteil: **164,7 l** / BioFresh-Teil: **52,9 l** / Gefrierteil: **103 l**
Geräusch-Schallleistung / Geräusch-Klasse:	**34 dB(A) / B SuperSilent**
Sortimentsklasse:	**2**
Klimaklasse:	**SN-T (+10 °C bis +43 °C)**
Tür / Seitenwände:	**SmartSteel / Silver**
Außenmaße in cm (H / B / T):	**185,5 / 59,7 / 67,5**

Bio Fresh · Duo Cooling · No Frost · Easy Twist Ice · Super Silent · Touch Display · Vario Space · Smart Device ready · Fresh Air

Steuerung
- LC-Display monochrom hinter der Tür, Touch-Elektronik
- Digitale Temperaturanzeige für das Kühl- und Gefrierteil
- SmartDeviceBox: als optionales Zubehör

Kühl-(und BioFresh-)Teil
- PowerCooling mit FreshAir-Aktivkohlefilter
- Abstellborde Kunststoff, Eierablage, FlexCube
- GlassLine-Abstellflächen: 5, davon teilbar: 1
- Integrierte Flaschenablage
- BioFresh-Safes: 1, Fruit & Vegetable-Safes: 1
- LED-Deckenbeleuchtung

Gefrierteil ****
- Schubfächer: 3, VarioSpace
- Lagerzeit bei Störung: 20,00 h
- Gefriervermögen in 24 h: 10,00 kg
- Ablagen aus Sicherheitsglas

Weitere Ausstattungsvorteile
- Vertikale Griffmulde
- Transportgriffe vorne und hinten, Transportrollen hinten
- Höhenverstellbare Stellfüße vorne
- Türanschlag: rechts wechselbar
- Wechselbare Türdichtung

1.399 €

Datenblatt

10 Jahre Herstellergarantie



←60→

CBNbda 5223

Plus

Energieeffizienzklasse:	A
Energieverbrauch Jahr/24 h:	**109 / 0,298 kWh**
Gesamtvolumen [1]:	**320 l**
Volumen:	Kühlteil: **164,7 l** / BioFresh-Teil: **52,9 l** / Gefrierteil: **103 l**
Geräusch-Schallleistung / Geräusch-Klasse:	**34 dB(A) / B SuperSilent**
Sortimentsklasse:	**2**
Klimaklasse:	**SN-T (+10 °C bis +43 °C)**
Tür / Seitenwände:	**BlackSteel / Schwarz**
Außenmaße in cm (H / B / T):	**185,5 / 59,7 / 67,5**

Bio Fresh · Duo Cooling · No Frost · Easy Twist Ice · Super Silent · Touch Display · Vario Space · Smart Device ready · Fresh Air

Steuerung
- LC-Display monochrom hinter der Tür, Touch-Elektronik
- Digitale Temperaturanzeige für das Kühl- und Gefrierteil
- SmartDeviceBox: als optionales Zubehör

Kühl-(und BioFresh-)Teil
- PowerCooling mit FreshAir-Aktivkohlefilter
- Abstellborde Kunststoff, Eierablage, FlexCube
- GlassLine-Abstellflächen: 5, davon teilbar: 1
- Integrierte Flaschenablage
- BioFresh-Safes: 1, Fruit & Vegetable-Safes: 1
- LED-Deckenbeleuchtung

Gefrierteil ****
- Schubfächer: 3, VarioSpace
- Lagerzeit bei Störung: 20,00 h
- Gefriervermögen in 24 h: 10,00 kg
- Ablagen aus Sicherheitsglas

Weitere Ausstattungsvorteile
- Vertikale Griffmulde
- Transportgriffe vorne und hinten, Transportrollen hinten
- Höhenverstellbare Stellfüße vorne
- Türanschlag: rechts wechselbar
- Wechselbare Türdichtung

1.459 €



Flaschenbord

Für die Lagerung von Flaschen bietet das Flaschenbord eine ebenso praktische wie formschöne Lösung: Diese lassen sich liegend sicher und platzsparend aufbewahren.



Transportrollen

Mit Ihrem Liebherr genießen Sie vom ersten Moment an puren Komfort. Dank der standardmäßig integrierten Transportrollen wird der Aufbau Ihres Kühlgerätes besonders leicht. Ersparen Sie sich ein mühsames Einrücken, sondern bringen Sie Ihr Gerät mühelos an den gewünschten Ort. Alle unsere Standgeräte sind bereits ab der Pure-Serie mit Transportrollen ausgestattet und gelangen so einfach und bequem an die perfekte Stelle in Ihrer Küche.

Die gezeigten Ausstattungs-Details sind modellabhängig, es gilt die Beschreibung beim jeweiligen Modell.

Datenblatt



←60→

CBNsfc 5223

Plus

Energieeffizienzklasse:	A–G: C
Energieverbrauch Jahr/24 h:	**170 / 0,465 kWh**
Gesamtvolumen [1]:	**320 l**
Volumen:	Kühlteil: **164,7 l** / BioFresh-Teil: **52,9 l** / Gefrierteil: **103 l**
Geräusch-Schallleistung / Geräusch-Klasse:	**35 dB(A) / B SuperSilent**
Sortimentsklasse:	**frei**
Klimaklasse:	**SN-T (+10 °C bis +43 °C)**
Tür / Seitenwände:	**Steelfinish / Silver**
Außenmaße in cm (H / B / T):	**185,5 / 59,7 / 67,5**

Bio Fresh · Duo Cooling · No Frost · Easy Twist Ice · Super Silent · Touch Display · Vario Space · Smart Device ready · Fresh Air

Steuerung
- LC-Display monochrom hinter der Tür, Touch-Elektronik
- Digitale Temperaturanzeige für das Kühl- und Gefrierteil
- SmartDeviceBox: als optionales Zubehör

Kühl-(und BioFresh-)Teil
- PowerCooling mit FreshAir-Aktivkohlefilter
- Abstellborde Kunststoff, Eierablage, FlexCube
- GlassLine-Abstellflächen: 5, davon teilbar: 1
- Integrierte Flaschenablage
- BioFresh-Safes: 1, Fruit & Vegetable-Safes: 1
- LED-Deckenbeleuchtung

Gefrierteil ****
- Schubfächer: 3, VarioSpace
- Lagerzeit bei Störung: 20,00 h
- Gefriervermögen in 24 h: 10,00 kg
- Ablagen aus Sicherheitsglas

Weitere Ausstattungsvorteile
- Vertikale Griffmulde
- Transportgriffe vorne und hinten, Transportrollen hinten
- Höhenverstellbare Stellfüße vorne
- Türanschlag: rechts wechselbar
- Wechselbare Türdichtung

959 €

[1] Gemäß Verordnung EU 2019/2016 bilden wir das Gesamtvolumen als ganze Zahl (abgerundet) und das Volumen der Tiefkühl- und Frischhaltefächer mit einer Stelle nach dem Komma ab.

Datenblatt



←60→

CNsda 5723

Plus

Energieeffizienzklasse:	A
Energieverbrauch Jahr/24 h:	**104 / 0,284 kWh**
Gesamtvolumen [1]:	**371 l**
Volumen:	Kühlteil: **267,9 l** / Gefrierteil: **103 l**
Geräusch-Schallleistung / Geräusch-Klasse:	**34 dB(A) / B SuperSilent**
Sortimentsklasse:	**2**
Klimaklasse:	**SN-T (+10 °C bis +43 °C)**
Tür / Seitenwände:	**SmartSteel / Silver**
Außenmaße in cm (H / B / T):	**201,5 / 59,7 / 67,5**

Easy Fresh · Duo Cooling · No Frost · Easy Twist Ice · Super Silent · Touch Display · Vario Space · Smart Device ready · Fresh Air

Steuerung
- LC-Display monochrom hinter der Tür, Touch-Elektronik
- Digitale Temperaturanzeige für das Kühl- und Gefrierteil
- SmartDeviceBox: als optionales Zubehör

Kühl-(und BioFresh-)Teil
- PowerCooling mit FreshAir-Aktivkohlefilter
- Abstellborde Kunststoff, Eierablage, FlexCube
- GlassLine-Abstellflächen: 5, davon teilbar: 1
- VarioSafe
- Flaschenablage
- EasyFresh-Safes: 1 mit integrierter Schubfachausführung
- LED-Deckenbeleuchtung

Gefrierteil ****
- Schubfächer: 3, VarioSpace
- Lagerzeit bei Störung: 20,00 h
- Gefriervermögen in 24 h: 10,00 kg
- Ablagen aus Sicherheitsglas

Weitere Ausstattungsvorteile
- Vertikale Griffmulde
- Transportgriffe vorne und hinten, Transportrollen hinten
- Höhenverstellbare Stellfüße vorne
- Türanschlag: rechts wechselbar
- Wechselbare Türdichtung

1.399 €

Datenblatt



←60→

CNbda 5723

Plus

Energieeffizienzklasse:	A
Energieverbrauch Jahr/24 h:	**104 / 0,284 kWh**
Gesamtvolumen [1]:	**371 l**
Volumen:	Kühlteil: **267,9 l** / Gefrierteil: **103 l**
Geräusch-Schallleistung / Geräusch-Klasse:	**34 dB(A) / B SuperSilent**
Sortimentsklasse:	**2**
Klimaklasse:	**SN-T (+10 °C bis +43 °C)**
Tür / Seitenwände:	**BlackSteel / Schwarz**
Außenmaße in cm (H / B / T):	**201,5 / 59,7 / 67,5**

Easy Fresh · Duo Cooling · No Frost · Easy Twist Ice · Super Silent · Touch Display · Vario Space · Smart Device ready · Fresh Air

Steuerung
- LC-Display monochrom hinter der Tür, Touch-Elektronik
- Digitale Temperaturanzeige für das Kühl- und Gefrierteil
- SmartDeviceBox: als optionales Zubehör

Kühl-(und BioFresh-)Teil
- PowerCooling mit FreshAir-Aktivkohlefilter
- Abstellborde Kunststoff, Eierablage, FlexCube
- GlassLine-Abstellflächen: 5, davon teilbar: 1
- VarioSafe
- Flaschenablage
- EasyFresh-Safes: 1 mit integrierter Schubfachausführung
- LED-Deckenbeleuchtung

Gefrierteil ****
- Schubfächer: 3, VarioSpace
- Lagerzeit bei Störung: 20,00 h
- Gefriervermögen in 24 h: 10,00 kg
- Ablagen aus Sicherheitsglas

Weitere Ausstattungsvorteile
- Vertikale Griffmulde
- Transportgriffe vorne und hinten, Transportrollen hinten
- Höhenverstellbare Stellfüße vorne
- Türanschlag: rechts wechselbar
- Wechselbare Türdichtung

1.459 €

Kühl-Gefrierkombination

Datenblatt



←60→

CNsfc 573i

Plus

Energieeffizienzklasse:	C
Energieverbrauch Jahr/24 h:	**168 / 0,460 kWh**
Gesamtvolumen [1]:	**359 l**
Volumen:	Kühlteil: **227,1 l** / Gefrierteil: **132 l**
Geräusch-Schallleistung / Geräusch-Klasse:	**31 dB(A) / B SuperSilent**
Sortimentsklasse:	**2**
Klimaklasse:	**SN-T (+10 °C bis +43 °C)**
Tür / Seitenwände:	**Steelfinish / Silver**
Außenmaße in cm (H / B / T):	**201,5 / 59,7 / 67,5**

Easy Fresh · Duo Cooling · No Frost · Super Cool · Super Frost · Easy Twist Ice · Super Silent · Touch & Swipe Display · Vario Space · Smart Device · Fresh Air

Steuerung
- 2,4" TFT-Display farbig in der Tür
- Digitale Temperaturanzeige für das Kühl- und Gefrierteil
- SmartDeviceBox inklusive
- Alarm bei Störung: optisch und akustisch
- Türalarm: optisch und akustisch

Kühl-(und BioFresh-)Teil
- PowerCooling mit FreshAir-Aktivkohlefilter
- Abstellborde Kunststoff, Eierablage, FlexCube
- GlassLine-Abstellflächen: 4, davon teilbar: 1
- VarioSafe
- Flaschenablage
- EasyFresh-Safes: 1 mit integrierter Schubfachausführung
- LED-Deckenbeleuchtung

Gefrierteil **
- Schubfächer: 4, VarioSpace
- Lagerzeit bei Störung: 20,00 h
- Gefriervermögen in 24 h: 10,00 kg
- Ablagen aus Sicherheitsglas

Weitere Ausstattungsvorteile
- Vertikale Griffmulde
- Transportgriffe vorne und hinten, Transportrollen hinten
- Höhenverstellbare Stellfüße vorne
- Türanschlag: rechts wechselbar
- Wechselbare Türdichtung

1.159 €

Datenblatt



←60→

CNc 5724

Plus

Energieeffizienzklasse:	C
Energieverbrauch Jahr/24 h:	**168 / 0,460 kWh**
Gesamtvolumen [1]:	**359 l**
Volumen:	Kühlteil: **227,1 l** / Gefrierteil: **132 l**
Geräusch-Schallleistung / Geräusch-Klasse:	**35 dB(A) / B SuperSilent**
Sortimentsklasse:	**2**
Klimaklasse:	**SN-T (+10 °C bis +43 °C)**
Tür / Seitenwände:	**Weiß / Weiß**
Außenmaße in cm (H / B / T):	**201,5 / 59,7 / 67,5**

Easy Fresh · Duo Cooling · No Frost · Easy Twist Ice · Super Silent · Touch Display · Vario Space · Smart Device ready · Fresh Air

Steuerung
- LC-Display monochrom hinter der Tür, Touch-Elektronik
- Digitale Temperaturanzeige für das Kühl- und Gefrierteil
- SmartDeviceBox: als optionales Zubehör

Kühl-(und BioFresh-)Teil
- PowerCooling mit FreshAir-Aktivkohlefilter
- Abstellborde Kunststoff, Eierablage, FlexCube
- GlassLine-Abstellflächen: 4, davon teilbar: 1
- VarioSafe
- Flaschenablage
- EasyFresh-Safes: 1 mit integrierter Schubfachausführung
- LED-Deckenbeleuchtung

Gefrierteil **
- Schubfächer: 4, VarioSpace
- Lagerzeit bei Störung: 20,00 h
- Gefriervermögen in 24 h: 10,00 kg
- Ablagen aus Sicherheitsglas

Weitere Ausstattungsvorteile
- Vertikale Griffmulde
- Transportgriffe vorne und hinten, Transportrollen hinten
- Höhenverstellbare Stellfüße vorne
- Türanschlag: rechts wechselbar
- Wechselbare Türdichtung

1.099 €

[1] Gemäß Verordnung EU 2019/2016 bilden wir das Gesamtvolumen als ganze Zahl (abgerundet) und das Volumen der Tiefkühl- und Frischhaltefächer mit einer Stelle nach dem Komma ab.

Datenblatt



←60→

KGNsf 57Va03

Pure

Energieeffizienzklasse:	A
Energieverbrauch Jahr/24 h:	**104 / 0,284 kWh**
Gesamtvolumen [1]:	**371 l**
Volumen:	Kühlteil: **267,9 l** / Gefrierteil: **103 l**
Geräusch-Schallleistung / Geräusch-Klasse:	**34 dB(A) / B SuperSilent**
Sortimentsklasse:	**frei**
Klimaklasse:	**SN-T (+10 °C bis +43 °C)**
Tür / Seitenwände:	**Steelfinish / Silver**
Außenmaße in cm (H / B / T):	**201,5 / 59,7 / 67,5**

Easy Fresh | Duo Cooling | No Frost | Super Silent | Touch Display | Vario Space | Smart Device ready | Fresh Air

Steuerung
- LC-Display monochrom hinter der Tür, Touch-Elektronik
- Digitale Temperaturanzeige für das Kühl- und Gefrierteil
- SmartDeviceBox: als optionales Zubehör

Kühl-(und BioFresh-)Teil
- PowerCooling mit FreshAir-Aktivkohlefilter
- Abstellborde Kunststoff, Eierablage
- GlassLine-Abstellflächen: 5
- EasyFresh-Safes: 1 mit integrierter Schubfachausführung
- LED-Deckenbeleuchtung

Gefrierteil **
- Schubfächer: 3, VarioSpace
- Lagerzeit bei Störung: 20,00 h
- Gefriervermögen in 24 h: 10,00 kg
- Ablagen aus Sicherheitsglas

Weitere Ausstattungsvorteile
- Vertikale Griffmulde
- Transportgriffe vorne und hinten, Transportrollen hinten
- Höhenverstellbare Stellfüße vorne
- Türanschlag: rechts wechselbar
- Wechselbare Türdichtung

1.269 €

Datenblatt



←60→

KGNsf 57Vb03

Pure

Energieeffizienzklasse:	B
Energieverbrauch Jahr/24 h:	**129 / 0,353 kWh**
Gesamtvolumen [1]:	**371 l**
Volumen:	Kühlteil: **267,9 l** / Gefrierteil: **103 l**
Geräusch-Schallleistung / Geräusch-Klasse:	**34 dB(A) / B SuperSilent**
Sortimentsklasse:	**frei**
Klimaklasse:	**SN-T (+10 °C bis +43 °C)**
Tür / Seitenwände:	**Steelfinish / Silver**
Außenmaße in cm (H / B / T):	**201,5 / 59,7 / 67,5**

Easy Fresh | Duo Cooling | No Frost | Super Silent | Touch Display | Vario Space | Smart Device ready | Fresh Air

Steuerung
- LC-Display monochrom hinter der Tür, Touch-Elektronik
- Digitale Temperaturanzeige für das Kühl- und Gefrierteil
- SmartDeviceBox: als optionales Zubehör

Kühl-(und BioFresh-)Teil
- PowerCooling mit FreshAir-Aktivkohlefilter
- Abstellborde Kunststoff, Eierablage
- GlassLine-Abstellflächen: 5
- EasyFresh-Safes: 1 mit integrierter Schubfachausführung
- LED-Deckenbeleuchtung

Gefrierteil **
- Schubfächer: 3, VarioSpace
- Lagerzeit bei Störung: 20,00 h
- Gefriervermögen in 24 h: 10,00 kg
- Ablagen aus Sicherheitsglas

Weitere Ausstattungsvorteile
- Vertikale Griffmulde
- Transportgriffe vorne und hinten, Transportrollen hinten
- Höhenverstellbare Stellfüße vorne
- Türanschlag: rechts wechselbar
- Wechselbare Türdichtung

999 €

Kühl-Gefrierkombination

Datenblatt



←60→

CNsdc 5703

Pure

Energieeffizienzklasse:	C
Energieverbrauch Jahr/24 h:	**162 / 0,443 kWh**
Gesamtvolumen [1]:	**371 l**
Volumen:	Kühlteil: **267,9 l** / Gefrierteil: **103 l**
Geräusch-Schallleistung / Geräusch-Klasse:	**35 dB(A) / B SuperSilent**
Sortimentsklasse:	**1**
Klimaklasse:	**SN-T (+10 °C bis +43 °C)**
Tür / Seitenwände:	**SmartSteel / Silver**
Außenmaße in cm (H / B / T):	**201,5 / 59,7 / 67,5**

Easy Fresh · Duo Cooling · No Frost · Super Silent · Touch Display · Vario Space · Smart Device ready · Fresh Air

Steuerung
- LC-Display monochrom hinter der Tür, Touch-Elektronik
- Digitale Temperaturanzeige für das Kühl- und Gefrierteil
- SmartDeviceBox: als optionales Zubehör

Kühl-(und BioFresh-)Teil
- PowerCooling mit FreshAir-Aktivkohlefilter
- Abstellborde Kunststoff, Eierablage
- GlassLine-Abstellflächen: 5
- EasyFresh-Safes: 1 mit integrierter Schubfachausführung
- LED-Deckenbeleuchtung

Gefrierteil ****
- Schubfächer: 3, VarioSpace
- Lagerzeit bei Störung: 20,00 h
- Gefriervermögen in 24 h: 10,00 kg
- Ablagen aus Sicherheitsglas

Weitere Ausstattungsvorteile
- Vertikale Griffmulde
- Transportgriffe vorne und hinten, Transportrollen hinten
- Höhenverstellbare Stellfüße vorne
- Türanschlag: rechts wechselbar
- Wechselbare Türdichtung

959 €

Datenblatt



←60→

CNc 5713

Pure

Energieeffizienzklasse:	C
Energieverbrauch Jahr/24 h:	**162 / 0,443 kWh**
Gesamtvolumen [1]:	**371 l**
Volumen:	Kühlteil: **267,9 l** / Gefrierteil: **103 l**
Geräusch-Schallleistung / Geräusch-Klasse:	**35 dB(A) / B SuperSilent**
Sortimentsklasse:	**1**
Klimaklasse:	**SN-T (+10 °C bis +43 °C)**
Tür / Seitenwände:	**Weiß / Weiß**
Außenmaße in cm (H / B / T):	**201,5 / 59,7 / 67,5**

Easy Fresh · Duo Cooling · No Frost · Super Cool · Super Frost · Super Silent · Touch Display · Vario Space · Smart Device ready · Fresh Air

Steuerung
- LC-Display monochrom hinter der Tür, Touch-Elektronik
- Digitale Temperaturanzeige für das Kühl- und Gefrierteil
- SmartDeviceBox: als optionales Zubehör
- Alarm bei Störung: optisch und akustisch
- Türalarm: optisch und akustisch

Kühl-(und BioFresh-)Teil
- PowerCooling mit FreshAir-Aktivkohlefilter
- Abstellborde Kunststoff, Eierablage
- GlassLine-Abstellflächen: 5
- EasyFresh-Safes: 1 mit integrierter Schubfachausführung
- LED-Deckenbeleuchtung

Gefrierteil ****
- Schubfächer: 3, VarioSpace
- Lagerzeit bei Störung: 20,00 h
- Gefriervermögen in 24 h: 10,00 kg
- Ablagen aus Sicherheitsglas

Weitere Ausstattungsvorteile
- Stangengriff mit integrierter Öffnungsmechanik
- Transportgriffe vorne und hinten, Transportrollen hinten
- Höhenverstellbare Stellfüße vorne
- Türanschlag: rechts wechselbar
- Wechselbare Türdichtung

929 €

[1] Gemäß Verordnung EU 2019/2016 bilden wir das Gesamtvolumen als ganze Zahl (abgerundet) und das Volumen der Tiefkühl- und Frischhaltefächer mit einer Stelle nach dem Komma ab.

Datenblatt



←60→

CNdgc 5703

Pure

Energieeffizienzklasse:	C
Energieverbrauch Jahr/24 h:	**162 / 0,443 kWh**
Gesamtvolumen [1]:	**371 l**
Volumen:	Kühlteil: **267,9 l** / Gefrierteil: **103 l**
Geräusch-Schallleistung / Geräusch-Klasse:	**35 dB(A) / B SuperSilent**
Sortimentsklasse:	**1**
Klimaklasse:	**SN-T (+10 °C bis +43 °C)**
Tür / Seitenwände:	**DarkGrey / DarkGrey**
Außenmaße in cm (H / B / T):	**201,5 / 59,7 / 67,5**

Easy Fresh · Duo Cooling · No Frost · Super Cool · Super Frost · Super Silent · Vario Space · Smart Device ready · Fresh Air

Steuerung
- LC-Display monochrom hinter der Tür, Touch-Elektronik
- Digitale Temperaturanzeige für das Kühl- und Gefrierteil
- SmartDeviceBox: als optionales Zubehör

Kühl-(und BioFresh-)Teil
- PowerCooling mit FreshAir-Aktivkohlefilter
- Abstellborde Kunststoff, Eierablage
- GlassLine-Abstellflächen: 5
- EasyFresh-Safes: 1 mit integrierter Schubfachausführung
- LED-Deckenbeleuchtung

Gefrierteil **
- Schubfächer: 3, VarioSpace
- Lagerzeit bei Störung: 20,00 h
- Gefriervermögen in 24 h: 10,00 kg
- Ablagen aus Sicherheitsglas

Weitere Ausstattungsvorteile
- Vertikale Griffmulde
- Transportgriffe vorne und hinten, Transportrollen hinten
- Höhenverstellbare Stellfüße vorne
- Türanschlag: rechts wechselbar
- Wechselbare Türdichtung

919 €

Datenblatt



←60→

CNdgc 5713

Pure

Energieeffizienzklasse:	C
Energieverbrauch Jahr/24 h:	**162 / 0,443 kWh**
Gesamtvolumen [1]:	**371 l**
Volumen:	Kühlteil: **267,9 l** / Gefrierteil: **103 l**
Geräusch-Schallleistung / Geräusch-Klasse:	**35 dB(A) / B SuperSilent**
Sortimentsklasse:	**1**
Klimaklasse:	**SN-T (+10 °C bis +43 °C)**
Tür / Seitenwände:	**DarkGrey / DarkGrey**
Außenmaße in cm (H / B / T):	**201,5 / 59,7 / 67,5**

Easy Fresh · Duo Cooling · No Frost · Super Cool · Super Frost · Super Silent · Vario Space · Smart Device ready · Fresh Air

Steuerung
- LC-Display monochrom hinter der Tür, Touch-Elektronik
- Digitale Temperaturanzeige für das Kühl- und Gefrierteil
- SmartDeviceBox: als optionales Zubehör
- Alarm bei Störung: optisch und akustisch
- Türalarm: optisch und akustisch

Kühl-(und BioFresh-)Teil
- PowerCooling mit FreshAir-Aktivkohlefilter
- Abstellborde Kunststoff, Eierablage
- GlassLine-Abstellflächen: 5
- EasyFresh-Safes: 1 mit integrierter Schubfachausführung
- LED-Deckenbeleuchtung

Gefrierteil **
- Schubfächer: 3, VarioSpace
- Lagerzeit bei Störung: 20,00 h
- Gefriervermögen in 24 h: 10,00 kg
- Ablagen aus Sicherheitsglas

Weitere Ausstattungsvorteile
- Stangengriff mit integrierter Öffnungsmechanik
- Transportgriffe vorne und hinten, Transportrollen hinten
- Höhenverstellbare Stellfüße vorne
- Türanschlag: rechts wechselbar
- Wechselbare Türdichtung

949 €



Flaschenbord

Für die Lagerung von Flaschen bietet das Flaschenbord eine ebenso praktische wie formschöne Lösung: Diese lassen sich liegend sicher und platzsparend aufbewahren.



EasyTwist-Ice

Ob am Sommertag oder zur Party: Dank EasyTwist-Ice bereiten Sie einfach und schnell einen Vorrat an Eiswürfeln – ganz ohne Festwasseranschluss. Einfach Wasser in den Tank füllen, gefrieren lassen und mit einer einfachen Drehung die fertigen Eiswürfel lösen – schon servieren Sie kühle Drinks. Der EasyTwist-Ice ist einfach zu reinigen und sorgt für eine stets hygienische Eiswürfelproduktion.

Datenblatt



←60→

CNc 5703

Pure

Energieeffizienzklasse:	C
Energieverbrauch Jahr/24 h:	**162 / 0,443 kWh**
Gesamtvolumen [1]:	**371 l**
Volumen:	Kühlteil: **267,9 l** / Gefrierteil: **103 l**
Geräusch-Schallleistung / Geräusch-Klasse:	**35 dB(A) / B SuperSilent**
Sortimentsklasse:	**1**
Klimaklasse:	**SN-T (+10 °C bis +43 °C)**
Tür / Seitenwände:	**Weiß / Weiß**
Außenmaße in cm (H / B / T):	**201,5 / 59,7 / 67,5**

Easy Fresh | Duo Cooling | No Frost | Super Silent | Touch Display | Vario Space | Smart Device ready | Fresh Air

Steuerung
- LC-Display monochrom hinter der Tür, Touch-Elektronik
- Digitale Temperaturanzeige für das Kühl- und Gefrierteil
- SmartDeviceBox: als optionales Zubehör

Kühl-(und BioFresh-)Teil
- PowerCooling mit FreshAir-Aktivkohlefilter
- Abstellborde Kunststoff, Eierablage
- GlassLine-Abstellflächen: 5
- EasyFresh-Safes: 1 mit integrierter Schubfachausführung
- LED-Deckenbeleuchtung

Gefrierteil ****
- Schubfächer: 3, VarioSpace
- Lagerzeit bei Störung: 20,00 h
- Gefriervermögen in 24 h: 10,00 kg
- Ablagen aus Sicherheitsglas

Weitere Ausstattungsvorteile
- Vertikale Griffmulde
- Transportgriffe vorne und hinten, Transportrollen hinten
- Höhenverstellbare Stellfüße vorne
- Türanschlag: rechts wechselbar
- Wechselbare Türdichtung

889 €

Datenblatt

10 Jahre Herstellergarantie



←60→

CNsdb 5223

Plus

Energieeffizienzklasse:	A–G B
Energieverbrauch Jahr/24 h:	**128 / 0,350 kWh**
Gesamtvolumen [1]:	**330 l**
Volumen:	Kühlteil: **227,1 l** / Gefrierteil: **103 l**
Geräusch-Schallleistung / Geräusch-Klasse:	**34 dB(A) / B SuperSilent**
Sortimentsklasse:	**2**
Klimaklasse:	**SN-T (+10 °C bis +43 °C)**
Tür / Seitenwände:	**SmartSteel / Silver**
Außenmaße in cm (H / B / T):	**185,5 / 59,7 / 67,5**

Easy Fresh · Duo Cooling · No Frost · Easy Twist Ice · Super Silent · Touch Display · Vario Space · Smart Device ready · Fresh Air

Steuerung
- LC-Display monochrom hinter der Tür, Touch-Elektronik
- Digitale Temperaturanzeige für das Kühl- und Gefrierteil
- SmartDeviceBox: als optionales Zubehör

Weitere Ausstattungsvorteile
- Vertikale Griffmulde
- Transportgriffe vorne und hinten, Transportrollen hinten
- Höhenverstellbare Stellfüße vorne
- Türanschlag: rechts wechselbar
- Wechselbare Türdichtung

Kühl-(und BioFresh-)Teil
- PowerCooling mit FreshAir-Aktivkohlefilter
- Abstellborde Kunststoff, Eierablage, FlexCube
- GlassLine-Abstellflächen: 4, davon teilbar: 1
- Flaschenablage
- EasyFresh-Safes: 1 mit integrierter Schubfachausführung
- LED-Deckenbeleuchtung

1.199 €

Gefrierteil ****
- Schubfächer: 3, VarioSpace
- Lagerzeit bei Störung: 20,00 h
- Gefriervermögen in 24 h: 10,00 kg
- Ablagen aus Sicherheitsglas

Datenblatt

10 Jahre Herstellergarantie



←60→

CNbdb 5223

Plus

Energieeffizienzklasse:	A–G B
Energieverbrauch Jahr/24 h:	**128 / 0,350 kWh**
Gesamtvolumen [1]:	**330 l**
Volumen:	Kühlteil: **227,1 l** / Gefrierteil: **103 l**
Geräusch-Schallleistung / Geräusch-Klasse:	**34 dB(A) / B SuperSilent**
Sortimentsklasse:	**2**
Klimaklasse:	**SN-T (+10 °C bis +43 °C)**
Tür / Seitenwände:	**BlackSteel / Schwarz**
Außenmaße in cm (H / B / T):	**185,5 / 59,7 / 67,5**

Easy Fresh · Duo Cooling · No Frost · Easy Twist Ice · Super Silent · Touch Display · Vario Space · Smart Device ready · Fresh Air

Steuerung
- LC-Display monochrom hinter der Tür, Touch-Elektronik
- Digitale Temperaturanzeige für das Kühl- und Gefrierteil
- SmartDeviceBox: als optionales Zubehör

Weitere Ausstattungsvorteile
- Vertikale Griffmulde
- Transportgriffe vorne und hinten, Transportrollen hinten
- Höhenverstellbare Stellfüße vorne
- Türanschlag: rechts wechselbar
- Wechselbare Türdichtung

Kühl-(und BioFresh-)Teil
- PowerCooling mit FreshAir-Aktivkohlefilter
- Abstellborde Kunststoff, Eierablage, FlexCube
- GlassLine-Abstellflächen: 4, davon teilbar: 1
- Flaschenablage
- EasyFresh-Safes: 1 mit integrierter Schubfachausführung
- LED-Deckenbeleuchtung

1.299 €

Gefrierteil ****
- Schubfächer: 3, VarioSpace
- Lagerzeit bei Störung: 20,00 h
- Gefriervermögen in 24 h: 10,00 kg
- Ablagen aus Sicherheitsglas

[1] Gemäß Verordnung EU 2019/2016 bilden wir das Gesamtvolumen als ganze Zahl (abgerundet) und das Volumen der Tiefkühl- und Frischhaltefächer mit einer Stelle nach dem Komma ab.

Kühl-Gefrierkombination

Datenblatt

10 Jahre Herstellergarantie



←60→

KGN 52Vb03

Pure

Energieeffizienzklasse:	B
Energieverbrauch Jahr/24 h:	**128 / 0,350 kWh**
Gesamtvolumen [1]:	**330 l**
Volumen:	Kühlteil: **227,1 l** / Gefrierteil: **103 l**
Geräusch-Schallleistung / Geräusch-Klasse:	**34 dB(A) / B SuperSilent**
Sortimentsklasse:	**frei**
Klimaklasse:	**SN-T (+10 °C bis +43 °C)**
Tür / Seitenwände:	**Weiß / Weiß**
Außenmaße in cm (H / B / T):	**185,5 / 59,7 / 67,5**

Easy Fresh · Duo Cooling · No Frost · Super Silent · Touch Display · Vario Space · Smart Device ready · Fresh Air

Steuerung
- LC-Display monochrom hinter der Tür, Touch-Elektronik
- Digitale Temperaturanzeige für das Kühl- und Gefrierteil
- SmartDeviceBox: als optionales Zubehör

Kühl-(und BioFresh-)Teil
- PowerCooling mit FreshAir-Aktivkohlefilter
- Abstellborde Kunststoff, Eierablage
- GlassLine-Abstellflächen: 4
- EasyFresh-Safes: 1 mit integrierter Schubfachausführung
- LED-Deckenbeleuchtung

Gefrierteil ****
- Schubfächer: 3, VarioSpace
- Lagerzeit bei Störung: 20,00 h
- Gefriervermögen in 24 h: 10,00 kg
- Ablagen aus Sicherheitsglas

Weitere Ausstattungsvorteile
- Vertikale Griffmulde
- Transportgriffe vorne und hinten, Transportrollen hinten
- Höhenverstellbare Stellfüße vorne
- Türanschlag: rechts wechselbar
- Wechselbare Türdichtung

899 €

Datenblatt



←60→

CNsdc 5203

Pure

Energieeffizienzklasse:	C
Energieverbrauch Jahr/24 h:	**161 / 0,441 kWh**
Gesamtvolumen [1]:	**330 l**
Volumen:	Kühlteil: **227,1 l** / Gefrierteil: **103 l**
Geräusch-Schallleistung / Geräusch-Klasse:	**35 dB(A) / B SuperSilent**
Sortimentsklasse:	**1**
Klimaklasse:	**SN-T (+10 °C bis +43 °C)**
Tür / Seitenwände:	**SmartSteel / Silver**
Außenmaße in cm (H / B / T):	**185,5 / 59,7 / 67,5**

Easy Fresh · Duo Cooling · No Frost · Super Silent · Touch Display · Vario Space · Smart Device ready · Fresh Air

Steuerung
- LC-Display monochrom hinter der Tür, Touch-Elektronik
- Digitale Temperaturanzeige für das Kühl- und Gefrierteil
- SmartDeviceBox: als optionales Zubehör

Kühl-(und BioFresh-)Teil
- PowerCooling mit FreshAir-Aktivkohlefilter
- Abstellborde Kunststoff, Eierablage
- GlassLine-Abstellflächen: 4
- EasyFresh-Safes: 1 mit integrierter Schubfachausführung
- LED-Deckenbeleuchtung

Gefrierteil ****
- Schubfächer: 3, VarioSpace
- Lagerzeit bei Störung: 20,00 h
- Gefriervermögen in 24 h: 10,00 kg
- Ablagen aus Sicherheitsglas

Weitere Ausstattungsvorteile
- Vertikale Griffmulde
- Transportgriffe vorne und hinten, Transportrollen hinten
- Höhenverstellbare Stellfüße vorne
- Türanschlag: rechts wechselbar
- Wechselbare Türdichtung

919 €

[1] Gemäß Verordnung EU 2019/2016 bilden wir das Gesamtvolumen als ganze Zahl (abgerundet) und das Volumen der Tiefkühl- und Frischhaltefächer mit einer Stelle nach dem Komma ab.

Datenblatt



←60→

CNc 5213

Pure

Energieeffizienzklasse:	C
Energieverbrauch Jahr/24 h:	**161 / 0,441 kWh**
Gesamtvolumen [1]:	**330 l**
Volumen:	Kühlteil: **227,1 l** / Gefrierteil: **103 l**
Geräusch-Schallleistung / Geräusch-Klasse:	**35 dB(A) / B SuperSilent**
Sortimentsklasse:	**1**
Klimaklasse:	**SN-T (+10 °C bis +43 °C)**
Tür / Seitenwände:	**Weiß / Weiß**
Außenmaße in cm (H / B / T):	**185,5 / 59,7 / 67,5**

Easy Fresh · Duo Cooling · No Frost · Super Cool · Super Frost · Super Silent · Touch Display · Vario Space · Smart Device ready · Fresh Air

Steuerung
- LC-Display monochrom hinter der Tür, Touch-Elektronik
- Digitale Temperaturanzeige für das Kühl- und Gefrierteil
- SmartDeviceBox: als optionales Zubehör
- Alarm bei Störung: optisch und akustisch
- Türalarm: optisch und akustisch

Weitere Ausstattungsvorteile
- Stangengriff mit integrierter Öffnungsmechanik
- Transportgriffe vorne und hinten, Transportrollen hinten
- Höhenverstellbare Stellfüße vorne
- Türanschlag: rechts wechselbar
- Wechselbare Türdichtung

899 €

Kühl-(und BioFresh-)Teil
- PowerCooling mit FreshAir-Aktivkohlefilter
- Abstellborde Kunststoff, Eierablage
- GlassLine-Abstellflächen: 4
- EasyFresh-Safes: 1 mit integrierter Schubfachausführung
- LED-Deckenbeleuchtung

Gefrierteil **
- Schubfächer: 3, VarioSpace
- Lagerzeit bei Störung: 20,00 h
- Gefriervermögen in 24 h: 10,00 kg
- Ablagen aus Sicherheitsglas

Datenblatt



←60→

CNdgc 5213

Pure

Energieeffizienzklasse:	C
Energieverbrauch Jahr/24 h:	**161 / 0,441 kWh**
Gesamtvolumen [1]:	**330 l**
Volumen:	Kühlteil: **227,1 l** / Gefrierteil: **103 l**
Geräusch-Schallleistung / Geräusch-Klasse:	**35 dB(A) / B SuperSilent**
Sortimentsklasse:	**1**
Klimaklasse:	**SN-T (+10 °C bis +43 °C)**
Tür / Seitenwände:	**DarkGrey / DarkGrey**
Außenmaße in cm (H / B / T):	**185,5 / 59,7 / 67,5**

Easy Fresh · Duo Cooling · No Frost · Super Cool · Super Frost · Super Silent · Vario Space · Smart Device ready · Fresh Air

Steuerung
- LC-Display monochrom hinter der Tür, Touch-Elektronik
- Digitale Temperaturanzeige für das Kühl- und Gefrierteil
- SmartDeviceBox: als optionales Zubehör
- Alarm bei Störung: optisch und akustisch
- Türalarm: optisch und akustisch

Weitere Ausstattungsvorteile
- Stangengriff mit integrierter Öffnungsmechanik
- Transportgriffe vorne und hinten, Transportrollen hinten
- Höhenverstellbare Stellfüße vorne
- Türanschlag: rechts wechselbar
- Wechselbare Türdichtung

929 €

Kühl-(und BioFresh-)Teil
- PowerCooling mit FreshAir-Aktivkohlefilter
- Abstellborde Kunststoff, Eierablage
- GlassLine-Abstellflächen: 4
- EasyFresh-Safes: 1 mit integrierter Schubfachausführung
- LED-Deckenbeleuchtung

Gefrierteil **
- Schubfächer: 3, VarioSpace
- Lagerzeit bei Störung: 20,00 h
- Gefriervermögen in 24 h: 10,00 kg
- Ablagen aus Sicherheitsglas

Kühl-Gefrierkombination

Datenblatt



←60→

CNc 5203

Pure

Energieeffizienzklasse:	C
Energieverbrauch Jahr/24 h:	**161 / 0,441 kWh**
Gesamtvolumen [1]:	**330 l**
Volumen:	Kühlteil: **227,1 l** / Gefrierteil: **103 l**
Geräusch-Schallleistung / Geräusch-Klasse:	**35 dB(A) / B SuperSilent**
Sortimentsklasse:	**1**
Klimaklasse:	**SN-T (+10 °C bis +43 °C)**
Tür / Seitenwände:	**Weiß / Weiß**
Außenmaße in cm (H / B / T):	**185,5 / 59,7 / 67,5**

Easy Fresh | Duo Cooling | No Frost | Super Silent | Touch Display | Vario Space | Smart Device ready | Fresh Air

Steuerung
- LC-Display monochrom hinter der Tür, Touch-Elektronik
- Digitale Temperaturanzeige für das Kühl- und Gefrierteil
- SmartDeviceBox: als optionales Zubehör

Kühl-(und BioFresh-)Teil
- PowerCooling mit FreshAir-Aktivkohlefilter
- Abstellborde Kunststoff, Eierablage
- GlassLine-Abstellflächen: 4
- EasyFresh-Safes: 1 mit integrierter Schubfachausführung
- LED-Deckenbeleuchtung

Gefrierteil ****
- Schubfächer: 3, VarioSpace
- Lagerzeit bei Störung: 20,00 h
- Gefriervermögen in 24 h: 10,00 kg
- Ablagen aus Sicherheitsglas

Weitere Ausstattungsvorteile
- Vertikale Griffmulde
- Transportgriffe vorne und hinten, Transportrollen hinten
- Höhenverstellbare Stellfüße vorne
- Türanschlag: rechts wechselbar
- Wechselbare Türdichtung

849 €

Datenblatt



←60→

CNsfd 5204

Pure

Energieeffizienzklasse:	D
Energieverbrauch Jahr/24 h:	**202 / 0,553 kWh**
Gesamtvolumen [1]:	**319 l**
Volumen:	Kühlteil: **187,1 l** / Gefrierteil: **132 l**
Geräusch-Schallleistung / Geräusch-Klasse:	**35 dB(A) / B SuperSilent**
Sortimentsklasse:	**1**
Klimaklasse:	**SN-T (+10 °C bis +43 °C)**
Tür / Seitenwände:	**Steelfinish / Silver**
Außenmaße in cm (H / B / T):	**185,5 / 59,7 / 67,5**

Easy Fresh | Duo Cooling | No Frost | Super Silent | Touch Display | Vario Space | Smart Device ready | Fresh Air

Steuerung
- LC-Display monochrom hinter der Tür, Touch-Elektronik
- Digitale Temperaturanzeige für das Kühl- und Gefrierteil
- SmartDeviceBox: als optionales Zubehör

Kühl-(und BioFresh-)Teil
- PowerCooling mit FreshAir-Aktivkohlefilter
- Abstellborde Kunststoff, Eierablage
- GlassLine-Abstellflächen: 3
- EasyFresh-Safes: 1 mit integrierter Schubfachausführung
- LED-Deckenbeleuchtung

Gefrierteil ****
- Schubfächer: 4, VarioSpace
- Lagerzeit bei Störung: 20,00 h
- Gefriervermögen in 24 h: 10,00 kg
- Ablagen aus Sicherheitsglas

Weitere Ausstattungsvorteile
- Vertikale Griffmulde
- Transportgriffe vorne und hinten, Transportrollen hinten
- Höhenverstellbare Stellfüße vorne
- Türanschlag: rechts wechselbar
- Wechselbare Türdichtung

899 €

[1] Gemäß Verordnung EU 2019/2016 bilden wir das Gesamtvolumen als ganze Zahl (abgerundet) und das Volumen der Tiefkühl- und Frischhaltefächer mit einer Stelle nach dem Komma ab.

Datenblatt



←60→

CNd 5204

Pure

Energieeffizienzklasse:	D
Energieverbrauch Jahr/24 h:	**202 / 0,553 kWh**
Gesamtvolumen [1]:	**319 l**
Volumen:	Kühlteil: **187,1 l** / Gefrierteil: **132 l**
Geräusch-Schallleistung / Geräusch-Klasse:	**35 dB(A) / B SuperSilent**
Sortimentsklasse:	**1**
Klimaklasse:	**SN-T (+10 °C bis +43 °C)**
Tür / Seitenwände:	**Weiß / Weiß**
Außenmaße in cm (H / B / T):	**185,5 / 59,7 / 67,5**

Easy Fresh · Duo Cooling · No Frost · Super Silent · Touch Display · Vario Space · Smart Device ready · Fresh Air

Steuerung
- LC-Display monochrom hinter der Tür, Touch-Elektronik
- Digitale Temperaturanzeige für das Kühl- und Gefrierteil
- SmartDeviceBox: als optionales Zubehör

Kühl-(und BioFresh-)Teil
- PowerCooling mit FreshAir-Aktivkohlefilter
- Abstellborde Kunststoff, Eierablage
- GlassLine-Abstellflächen: 3
- EasyFresh-Safes: 1 mit integrierter Schubfachausführung
- LED-Deckenbeleuchtung

Gefrierteil **
- Schubfächer: 4, VarioSpace
- Lagerzeit bei Störung: 20,00 h
- Gefriervermögen in 24 h: 10,00 kg
- Ablagen aus Sicherheitsglas

Weitere Ausstattungsvorteile
- Vertikale Griffmulde
- Transportgriffe vorne und hinten, Transportrollen hinten
- Höhenverstellbare Stellfüße vorne
- Türanschlag: rechts wechselbar
- Wechselbare Türdichtung

879 €

Datenblatt



←60→

CNsfc 5023

Plus

Energieeffizienzklasse:	C
Energieverbrauch Jahr/24 h:	**153 / 0,419 kWh**
Gesamtvolumen [1]:	**280 l**
Volumen:	Kühlteil: **177 l** / Gefrierteil: **103 l**
Geräusch-Schallleistung / Geräusch-Klasse:	**35 dB(A) / B SuperSilent**
Sortimentsklasse:	**2**
Klimaklasse:	**SN-T (+10 °C bis +43 °C)**
Tür / Seitenwände:	**Steelfinish / Silver**
Außenmaße in cm (H / B / T):	**165,5 / 59,7 / 67,5**

Easy Fresh · Duo Cooling · No Frost · Super Silent · Touch Display · Vario Space · Smart Device ready · Fresh Air

Steuerung
- LC-Display monochrom hinter der Tür, Touch-Elektronik
- Digitale Temperaturanzeige für das Kühl- und Gefrierteil
- SmartDeviceBox: als optionales Zubehör

Kühl-(und BioFresh-)Teil
- PowerCooling mit FreshAir-Aktivkohlefilter
- Abstellborde Kunststoff, Eierablage, FlexCube
- GlassLine-Abstellflächen: 3, davon teilbar: 1
- Flaschenablage
- EasyFresh-Safes: 1 mit integrierter Schubfachausführung
- LED-Deckenbeleuchtung

Gefrierteil **
- Schubfächer: 3, VarioSpace
- Eiswürfelschale
- Lagerzeit bei Störung: 20,00 h
- Gefriervermögen in 24 h: 10,00 kg
- Ablagen aus Sicherheitsglas

Weitere Ausstattungsvorteile
- Vertikale Griffmulde
- Transportgriffe vorne und hinten, Transportrollen hinten
- Höhenverstellbare Stellfüße vorne
- Türanschlag: rechts wechselbar
- Wechselbare Türdichtung

959 €

Kühl-Gefrierkombination

Datenblatt



←60→

CNc 5023

Plus

Energieeffizienzklasse:	C
Energieverbrauch Jahr/24 h:	**153 / 0,419 kWh**
Gesamtvolumen [1]:	**280 l**
Volumen:	Kühlteil: **177 l** / Gefrierteil: **103 l**
Geräusch-Schallleistung / Geräusch-Klasse:	**35 dB(A) / B SuperSilent**
Sortimentsklasse:	**2**
Klimaklasse:	**SN-T (+10 °C bis +43 °C)**
Tür / Seitenwände:	**Weiß / Weiß**
Außenmaße in cm (H / B / T):	**165,5 / 59,7 / 67,5**

Easy Fresh · Duo Cooling · No Frost · Super Silent · Touch Display · Vario Space · Smart Device ready · Fresh Air

Steuerung
- LC-Display monochrom hinter der Tür, Touch-Elektronik
- Digitale Temperaturanzeige für das Kühl- und Gefrierteil
- SmartDeviceBox: als optionales Zubehör

Kühl-(und BioFresh-)Teil
- PowerCooling mit FreshAir-Aktivkohlefilter
- Abstellborde Kunststoff, Eierablage, FlexCube
- GlassLine-Abstellflächen: 3, davon teilbar: 1
- Flaschenablage
- EasyFresh-Safes: 1 mit integrierter Schubfachausführung
- LED-Deckenbeleuchtung

Gefrierteil **
- Schubfächer: 3, VarioSpace
- Eiswürfelschale
- Lagerzeit bei Störung: 20,00 h
- Gefriervermögen in 24 h: 10,00 kg
- Ablagen aus Sicherheitsglas

Weitere Ausstattungsvorteile
- Vertikale Griffmulde
- Transportgriffe vorne und hinten, Transportrollen hinten
- Höhenverstellbare Stellfüße vorne
- Türanschlag: rechts wechselbar
- Wechselbare Türdichtung

929 €

Datenblatt



←55→

CUe 2831

Energieeffizienzklasse:	E
Energieverbrauch Jahr/24 h:	**192 / 0,526 kWh**
Gesamtvolumen [1]:	**265 l**
Volumen:	Kühlteil: **212,4 l** / Gefrierteil: **54 l**
Geräusch-Schallleistung / Geräusch-Klasse:	**38 dB(A) / C**
Sortimentsklasse:	**1**
Klimaklasse:	**SN-ST (+10 °C bis +38 °C)**
Tür / Seitenwände:	**Weiß / Weiß**
Außenmaße in cm (H / B / T):	**161,2 / 55 / 63**

Duo Cooling · Smart Frost · Vario Space

Steuerung
- Mechanische Steuerung im Innenraum, Drehregler
- Regelbare Kältekreisläufe: 1

Kühl-(und BioFresh-)Teil
- Abstellborde Kunststoff, Eierablage
- GlassLine-Abstellflächen: 4
- Flaschenablage
- LED-Beleuchtung

Gefrierteil **
- Schubfächer: 2, VarioSpace
- Eiswürfelschale
- Lagerzeit bei Störung: 14,00 h
- Gefriervermögen in 24 h: 3,00 kg
- Ablagen aus Sicherheitsglas

Weitere Ausstattungsvorteile
- Griffmulde
- Transportrollen hinten
- Höhenverstellbare Stellfüße vorne
- Türanschlag: rechts wechselbar

699 €

[1] Gemäß Verordnung EU 2019/2016 bilden wir das Gesamtvolumen als ganze Zahl (abgerundet) und das Volumen der Tiefkühl- und Frischhaltefächer mit einer Stelle nach dem Komma ab.

Datenblatt



←55→

CUele 2831

Energieeffizienzklasse:	E
Energieverbrauch Jahr/24 h:	**192 / 0,526 kWh**
Gesamtvolumen [1]:	**265 l**
Volumen:	Kühlteil: **212,4 l** / Gefrierteil: **54 l**
Geräusch-Schallleistung / Geräusch-Klasse:	**38 dB(A) / C**
Sortimentsklasse:	**1**
Klimaklasse:	**SN-ST (+10 °C bis +38 °C)**
Tür / Seitenwände:	**Edelstahllook / Silver**
Außenmaße in cm (H / B / T):	**161,2 / 55 / 63**

Duo Cooling | Smart Frost | Vario Space

Steuerung
· Mechanische Steuerung im Innenraum, Drehregler
· Regelbare Kältekreisläufe: 1

Kühl-(und BioFresh-)Teil
· Abstellborde Kunststoff, Eierablage
· GlassLine-Abstellflächen: 4
· Flaschenablage
· LED-Beleuchtung

Gefrierteil **
· Schubfächer: 2, VarioSpace
· Eiswürfelschale
· Lagerzeit bei Störung: 14,00 h
· Gefriervermögen in 24 h: 3,00 kg
· Ablagen aus Sicherheitsglas

Weitere Ausstattungsvorteile
· Griffmulde
· Transportrollen hinten
· Höhenverstellbare Stellfüße vorne
· Türanschlag: rechts wechselbar

739 €

Datenblatt



←55→

CUe 2331

Energieeffizienzklasse:	E
Energieverbrauch Jahr/24 h:	**193 / 0,528 kWh**
Gesamtvolumen [1]:	**210 l**
Volumen:	Kühlteil: **156,5 l** / Gefrierteil: **54 l**
Geräusch-Schallleistung / Geräusch-Klasse:	**38 dB(A) / C**
Sortimentsklasse:	**1**
Klimaklasse:	**SN-ST (+10 °C bis +38 °C)**
Tür / Seitenwände:	**Weiß / Weiß**
Außenmaße in cm (H / B / T):	**137,2 / 55 / 63**

Duo Cooling | Smart Frost | Vario Space

Steuerung
· Mechanische Steuerung im Innenraum, Drehregler
· Regelbare Kältekreisläufe: 1

Kühl-(und BioFresh-)Teil
· Abstellborde Kunststoff, Eierablage
· GlassLine-Abstellflächen: 3
· LED-Beleuchtung

Gefrierteil **
· Schubfächer: 2, VarioSpace
· Eiswürfelschale
· Lagerzeit bei Störung: 14,00 h
· Gefriervermögen in 24 h: 3,00 kg
· Ablagen aus Sicherheitsglas

Weitere Ausstattungsvorteile
· Griffmulde
· Transportrollen hinten
· Höhenverstellbare Stellfüße vorne
· Türanschlag: rechts wechselbar

639 €

Kühl-Gefrierkombination

Datenblatt



←55→

CUele 2331

Energieeffizienzklasse:	E
Energieverbrauch Jahr/24 h:	**193 / 0,528 kWh**
Gesamtvolumen [1]:	**210 l**
Volumen:	Kühlteil: **156,5 l** / Gefrierteil: **54 l**
Geräusch-Schallleistung / Geräusch-Klasse:	**38 dB(A) / C**
Sortimentsklasse:	**1**
Klimaklasse:	**SN-ST (+10 °C bis +38 °C)**
Tür / Seitenwände:	**Edelstahllook / Silver**
Außenmaße in cm (H / B / T):	**137,2 / 55 / 63**

Duo Cooling | Smart Frost | Vario Space

Steuerung
· Mechanische Steuerung im Innenraum, Drehregler
· Regelbare Kältekreisläufe: 1

Kühl-(und BioFresh-)Teil
· Abstellborde Kunststoff, Eierablage
· GlassLine-Abstellflächen: 3
· LED-Beleuchtung

Gefrierteil **
· Schubfächer: 2, VarioSpace
· Eiswürfelschale
· Lagerzeit bei Störung: 14,00 h
· Gefriervermögen in 24 h: 3,00 kg
· Ablagen aus Sicherheitsglas

Weitere Ausstattungsvorteile
· Griffmulde
· Transportrollen hinten
· Höhenverstellbare Stellfüße vorne
· Türanschlag: rechts wechselbar

689 €

Datenblatt



←55→

KGwe 1455 2.6

Energieeffizienzklasse:	E
Energieverbrauch Jahr/24 h:	**193 / 0,528 kWh**
Gesamtvolumen [1]:	**210 l**
Volumen:	Kühlteil: **156,5 l** / Gefrierteil: **54 l**
Geräusch-Schallleistung / Geräusch-Klasse:	**38 dB(A) / C**
Sortimentsklasse:	**1**
Klimaklasse:	**SN-ST (+10 °C bis +38 °C)**
Tür / Seitenwände:	**Weiß / Weiß**
Außenmaße in cm (H / B / T):	**137,2 / 55 / 63**

Duo Cooling | Smart Frost | Vario Space

Steuerung
· Mechanische Steuerung im Innenraum, Drehregler
· Regelbare Kältekreisläufe: 1

Kühl-(und BioFresh-)Teil
· Abstellborde Kunststoff, Eierablage
· GlassLine-Abstellflächen: 3
· LED-Beleuchtung

Gefrierteil **
· Schubfächer: 2, VarioSpace
· Eiswürfelschale
· Lagerzeit bei Störung: 14,00 h
· Gefriervermögen in 24 h: 3,00 kg
· Ablagen aus Sicherheitsglas

Weitere Ausstattungsvorteile
· Ergonomischer Stangengriff
· Transportrollen hinten
· Höhenverstellbare Stellfüße vorne
· Türanschlag: rechts wechselbar

639 €

[1] Gemäß Verordnung EU 2019/2016 bilden wir das Gesamtvolumen als ganze Zahl (abgerundet) und das Volumen der Tiefkühl- und Frischhaltefächer mit einer Stelle nach dem Komma ab.

Datenblatt



←55→

CTe 2131

Energieeffizienzklasse:	E
Energieverbrauch Jahr/24 h:	**181 / 0,495 kWh**
Gesamtvolumen [1]:	**196 l**
Volumen:	Kühlteil: **152,2 l** / Gefrierteil: **44 l**
Geräusch-Schallleistung / Geräusch-Klasse:	**37 dB(A) / C**
Sortimentsklasse:	**1**
Klimaklasse:	**SN-T (+10 °C bis +43 °C)**
Tür / Seitenwände:	**Weiß / Weiß**
Außenmaße in cm (H / B / T):	**124,1 / 55 / 63**

Duo Cooling | Smart Frost | Vario Space

Steuerung
· Mechanische Steuerung im Innenraum, Drehregler
· Regelbare Kältekreisläufe: 1

Kühl-(und BioFresh-)Teil
· Abstellborde Kunststoff, Eierablage
· GlassLine-Abstellflächen: 3
· LED-Beleuchtung

Gefrierteil **
· Eiswürfelschale
· Lagerzeit bei Störung: 17,00 h
· Gefriervermögen in 24 h: 2,50 kg
· Ablagen aus Sicherheitsglas

Weitere Ausstattungsvorteile
· Griffmulde
· Höhenverstellbare Stellfüße vorne
· Türanschlag: rechts wechselbar

589 €



Kühlschränke



RBsdc 525i ⬡ Prime-Serie

Serienübersicht



○ Pure-Serie



◇ Plus-Serie



⬡ Prime-Serie



△ Peak-Serie

	○ Pure-Serie	◇ Plus-Serie	⬡ Prime-Serie	△ Peak-Serie
Frischetechnologie	EasyFresh auf integrierter Schubfachführung	EasyFresh auf integrierter Schubfachführung	EasyFresh **auf Teleskopauszügen**	EasyFresh auf Teleskopauszügen
		BioFresh auf Teleskopauszügen	BioFresh **mit SoftTelescopic**	**BioFresh Professional** mit SoftTelescopic
				HydroBreeze
			Fish & Seafood-Safe *	Fish & Seafood-Safe *
	FreshAir-Filter	FreshAir-Filter	FreshAir-Filter	FreshAir-Filter
Komfort und Flexibilität		**teilbare Glasplatte**	teilbare Glasplatte	teilbare Glasplatte
			SoftSystem-Schließdämpfung	SoftSystem-Schließdämpfung
		VarioSafe *	VarioSafe	VarioSafe
			VarioBoxen	VarioBoxen
			Butterdose	Butterdose
	Eierabsteller	Eierabsteller	**variabler** Eierabsteller	variabler Eierabsteller
		Flaschenablage	Flaschenablage	Flaschenablage
				FlexSystem
Design	Deckenbeleuchtung	Decken- oder **Seitenbeleuchtung**	**LightTower**	LightTower
			Beleuchtung BioFresh-Safe	Beleuchtung BioFresh-Safe
				Beleuchtung Ventilator
	transparentes Glas	transparentes Glas	**satiniertes Glas**	satiniertes Glas
	Touch-Display	Touch-Display	**Touch & Swipe-Display**	Touch & Swipe-Display
	Display hinter der Tür	Display hinter der Tür	Display hinter der Tür	Display hinter der Tür
	Griffmulde	Griffmulde	**Stangengriff mit Öffnungsmechanik**	Griffmulde
Connectivity (SmartDeviceBox)	nachrüstbar	nachrüstbar	**integriert** („i"-Modelle)	integriert („i"-Modelle)
Wasser				**InfinitySpring** bei SBS-fähigen Modellen

Differenzierende Ausstattungen sind bei der nächsthöheren Serie **hervorgehoben**.

Oben genannte Serienausstattungen können modellabhängig variieren, insbesondere die mit * gekennzeichneten. Die Details finden Sie in der Modellbeschreibung.

Ausstattungsvorteile



BioFresh

In den BioFresh-Safes bleiben auch empfindliche Lebensmittel lange frisch: Dank einer Temperatur knapp über 0 °C bietet etwa der „Meat & Dairy-Safe“ ideale Lagerbedingungen für Fleisch oder Frischmilch. Im „Fruit & Vegetable-Safe“ herrscht zudem dank dichtem Verschluss eine höhere Luftfeuchtigkeit – perfekt für Obst und Gemüse. Das Beste: Alles ist ab Werk schon optimal eingestellt.



EasyFresh

Der Garant für Marktfrische ist unser EasyFresh-Safe. Ob unverpacktes Obst, Gemüse oder Früchte: Hier lagert alles ideal. Durch die Lebensmittel erhöht sich dank dichtem Verschluss die Luftfeuchtigkeit im Safe. So bleiben die Lebensmittel lange frisch.



LED-Seitenbeleuchtung einseitig

Für eine schnelle Übersicht im Kühlschrank: Die LED-Seitenbeleuchtung hilft Ihnen, Ihre Lebensmittel im Blick zu behalten. Die LEDs sind so positioniert, dass der Lichtstrahl nach oben und nach unten gelangt. Und weil die LEDs bündig in die Seitenwände integriert sind, bleibt die wertvolle Nutzfläche komplett erhalten.



3er Flaschenablage

Jetzt bleiben Ihre Flaschen, wo sie sollen: Mit der 3er Flaschenablage warten drei Flaschen in Ihrem Kühlschrank sicher liegend auf ihren Einsatz. Die Flaschenablage passt auf jede Glasplatte und ist damit sehr flexibel. Und falls Sie den Platz mal anderweitig benötigen, nehmen Sie die Ablage einfach aus dem Kühlschrank.



LightTower

Für einen optimal ausgeleuchteten Innenraum: Die LightTower rücken Lebensmittel ins beste Licht und sind so positioniert, dass der befüllte Kühlschrank stets großflächig ausgeleuchtet wird. Durch die flächenbündige Integration in die Seitenwände bleibt zudem mehr Platz für Lebensmittel.



Türanschlagwechsel integriertes Gefrierfach

Wechseln Sie schnell und flexibel die Öffnungsrichtung der Türe Ihres 4*-Gefrierfachs: Dank des cleveren Schiebereglers geht dies sekundenschnell und ganz ohne handwerkliches Geschick. Einfach den Regler am 4*-Gefrierfach auf rechts oder links setzen – fertig.

Die gezeigten Ausstattungs-Details sind modellabhängig, es gilt die Beschreibung beim jeweiligen Modell.



Stangengriff mit integrierter Öffnungsmechanik

Öffnen leicht gemacht: Der praktische und elegante Stangengriff mit integrierter Öffnungsmechanik ermöglicht es Ihnen, die Gerätetür mit geringem Kraftaufwand zu öffnen – selbst bei mehrmaligem Öffnen kurz hintereinander. Die edlen Griffe im minimalistischen Design sind ein zusätzlicher Hingucker an Ihrem Kühlgerät.



Türabsteller

Sie wünschen sich eine sichere Lagerfläche für Ihre Getränke oder Lebensmittel? Und wollen sie dennoch leicht erreichen? Unsere höhenverstellbaren Türabsteller bieten Ihnen beides – dank der Böden aus Sicherheitsglas und Edelstahlrelings. Und die verschiebbare und herausnehmbare Flaschenhalterung sorgt für den sicheren Stand Ihrer Flaschen.



Flaschenablage über den BioFresh-Safes

Sie erwarten Gäste und möchten ein paar Getränke mehr kalt stellen als sonst? Dafür steht die Flaschenablage über den BioFresh-Safes bereit: Entfernen Sie einfach mit einem Handgriff die Glasplatte über der Flaschenablage – schon können Sie Flaschen in verschiedenen Größen sicher ablegen und kühlen.



SoftTelescopic

Es ist eine Freude die BioFresh-Safes zu öffnen: Nicht nur wegen der frischen Lebensmittel – sondern auch, weil das Öffnen so leicht und das Schließen fast selbstständig und gedämpft von statten geht. Dafür sorgen die Teleskopschienen, auf denen die Safes sanft entgegenkommen. Und weil diese voll ausfahren, hat man den besten Überblick über den Inhalt.



FlexSystem

Kleine und empfindliche Früchte geraten im Kühlschrank gerne mal aus dem Blickfeld oder werden leicht zerdrückt. Daher gibt es in Ihrem Liebherr das FlexSystem: Zwei flexibel platzierbare Boxen sorgen im BioFresh-Safe für Ordnung und Übersichtlichkeit. Und sie schützen auch die kleinste Himbeere sicher vor Druckstellen oder dem Vermischen mit anderen Lebensmitteln.



Platz für ein Backblech

Möchten Sie selbstgebackenen Obstkuchen frisch halten? Oder vorbereitete Pizza, die erst später in den Backofen soll? Schieben Sie Ihr Backblech doch einfach in Ihren Liebherr – er bietet Ihnen reichlich Platz, um ein Backblech zu lagern. Besonders praktisch: Sie können das Backblech bei 90°-Türöffnung ein- und ausschieben.

Datenblatt



←60→

RBbsc 528i

Peak

Energieeffizienzklasse:	C
Energieverbrauch Jahr/24 h:	**107 / 0,293 kWh**
Gesamtvolumen [1]:	**384 l**
Volumen:	Kühlteil: **246,2 l** / BioFresh-Teil: **137,9 l**
Geräusch-Schallleistung / Geräusch-Klasse:	**34 dB(A) / B SuperSilent**
Sortimentsklasse:	**3**
Klimaklasse:	**SN-T (+10 °C bis +43 °C)**
Tür / Seitenwände:	**BlackSteel / BlackSteel**
Außenmaße in cm (H / B / T):	**185,5 / 59,7 / 67,5**

BioFresh Professional · Hydro Breeze · Fish & Seafood · SuperCool · Glass & Steel Interior · LightTower · SoftSystem · SuperSilent · Touch & Swipe Display · SmartDevice · Soft Telescopic Rails · FreshAir

Steuerung
- 2,4" TFT-Display farbig hinter der Tür
- Digitale Temperaturanzeige für das Kühl- und BioFresh-Teil
- SmartDeviceBox inklusive
- Alarm bei Störung: optisch und akustisch
- Türalarm: optisch und akustisch

Kühl-(und BioFresh-)Teil
- PowerCooling mit FreshAir-Aktivkohlefilter und Ambilight
- VarioBoxen ausziehbar, Variable Eierablage, Butterdose
- GlassLine-Abstellflächen: 5, davon teilbar: 1
- VarioSafe
- Integrierte Flaschenablage
- LED-BioFresh-Beleuchtung
- BioFresh-Safes: 3, mit SoftTelescopic, Fruit & Vegetable-Safes: 1, mit HydroBreeze: 1, Fish & Seafood-Safes: 1, Meat & Dairy-Safes: 1
- FlexSystem: 1
- beidseitiges Lichtpanel

Weitere Ausstattungsvorteile
- Vertikale Griffmulde
- Transportgriffe vorne und hinten, Transportrollen hinten
- Höhenverstellbare Stellfüße vorne
- Türanschlag: rechts wechselbar
- Wechselbare Türdichtung

2.599 €



BlackSteel-Interieur

Verleihen Sie Ihrem modernen, dunklen Küchendesign den wesentlichen Akzent: Einen Liebherr mit stilvollem BlackSteel-Interieur. Geräterückwand und Innentür bestechen durch Oberflächen aus schwarzem Edelstahl. Die Antifingerprint-Veredelung macht diesen unempfindlich für Fingerabdrücke. Auch die Zierleisten sind in BlackSteel gehalten und komplettieren die edle, dunkle Anmutung.



BioFresh Professional mit Fish & Seafood

Für alle Fisch-Fans: Im Fish & Seafood-Safe lagern Fisch und Meeresfrüchte bei der optimalen Temperatur von –2 °C so professionell wie beim Fischhändler. Die Größe der –2 °C-Zone kann flexibel angepasst werden – und so lagern auf der übrigen Fläche Fleisch- und Milchprodukte bei optimalen 0 °C.

Datenblatt



←60→

RBsdc 525i

Prime

Energieeffizienzklasse:	C
Energieverbrauch Jahr/24 h:	**108 / 0,295 kWh**
Gesamtvolumen [1]:	**386 l**
Volumen:	Kühlteil: **245,8 l** / BioFresh-Teil: **140,9 l**
Geräusch-Schallleistung / Geräusch-Klasse:	**33 dB(A) / B SuperSilent**
Sortimentsklasse:	**3**
Klimaklasse:	**SN-T (+10 °C bis +43 °C)**
Tür / Seitenwände:	**SmartSteel / Silver**
Außenmaße in cm (H / B / T):	**185,5 / 59,7 / 67,5**

Bio Fresh · Super Cool · Light Tower · Soft System · Super Silent · Touch & Swipe Display · Smart Device · Soft Telescopic Rails · Fresh Air

Steuerung
- 2,4“ TFT-Display farbig hinter der Tür
- Digitale Temperaturanzeige für das Kühl- und BioFresh-Teil
- SmartDeviceBox inklusive
- Alarm bei Störung: optisch und akustisch
- Türalarm: optisch und akustisch

Kühl-(und BioFresh-)Teil
- PowerCooling mit FreshAir-Aktivkohlefilter
- GlassLine-Abstellborde, VarioBoxen ausziehbar, Variable Eierablage, Butterdose
- GlassLine-Abstellflächen: 5, davon teilbar: 1
- VarioSafe
- Integrierte Flaschenablage
- LED-BioFresh-Beleuchtung
- BioFresh-Safes: 3, mit SoftTelescopic, Fruit & Vegetable-Safes: 2, Meat & Dairy-Safes: 1
- beidseitiges Lichtpanel

Weitere Ausstattungsvorteile
- Stangengriff mit integrierter Öffnungsmechanik
- Transportgriffe vorne und hinten, Transportrollen hinten
- Höhenverstellbare Stellfüße vorne
- Türanschlag: rechts wechselbar
- Wechselbare Türdichtung

1.699 €

Datenblatt



←60→

RBbsb 525i

Prime

Energieeffizienzklasse:	B
Energieverbrauch Jahr/24 h:	**86 / 0,235 kWh**
Gesamtvolumen [1]:	**386 l**
Volumen:	Kühlteil: **245,8 l** / BioFresh-Teil: **140,9 l**
Geräusch-Schallleistung / Geräusch-Klasse:	**34 dB(A) / B SuperSilent**
Sortimentsklasse:	**3**
Klimaklasse:	**SN-T (+10 °C bis +43 °C)**
Tür / Seitenwände:	**BlackSteel / BlackSteel**
Außenmaße in cm (H / B / T):	**185,5 / 59,7 / 67,5**

Bio Fresh · Super Cool · Light Tower · Soft System · Super Silent · Touch & Swipe Display · Smart Device · Glass & Steel Interior · Soft Telescopic Rails · Fresh Air

Steuerung
- 2,4“ TFT-Display farbig hinter der Tür
- Digitale Temperaturanzeige für das Kühl- und BioFresh-Teil
- SmartDeviceBox inklusive
- Alarm bei Störung: optisch und akustisch
- Türalarm: optisch und akustisch

Kühl-(und BioFresh-)Teil
- PowerCooling mit FreshAir-Aktivkohlefilter
- VarioBox ausziehbar, Variable Eierablage, Butterdose
- GlassLine-Abstellflächen: 5, davon teilbar: 1
- VarioSafe
- Integrierte Flaschenablage
- LED-BioFresh-Beleuchtung
- BioFresh-Safes: 3, mit SoftTelescopic, Fruit & Vegetable-Safes: 2, Meat & Dairy-Safes: 1
- beidseitiges Lichtpanel

Weitere Ausstattungsvorteile
- Stangengriff(e) mit integrierter Öffnungsmechanik im BlackSteel-Look
- Transportgriffe vorne und hinten, Transportrollen hinten
- Höhenverstellbare Stellfüße vorne
- Türanschlag: rechts wechselbar
- Wechselbare Türdichtung

1.899 €

[1] Gemäß Verordnung EU 2019/2016 bilden wir das Gesamtvolumen als ganze Zahl (abgerundet) und das Volumen der Tiefkühl- und Frischhaltefächer mit einer Stelle nach dem Komma ab.

Datenblatt



Touch & Swipe-Display

Der Liebherr gehorcht auf Fingerzeig: Dank Touch & Swipe-Display kann das Gerät intuitiv und kinderleicht bedient werden. Genauso leicht regelt man auch die Temperatur. Und wenn das Display nicht aktiv bedient wird zeigt es die Ist-Temperatur an.



Vollraum BioFresh-Gerät

Als Freund frischer Lebensmittel werden Sie das Vollraum BioFresh-Gerät lieben. Es bietet perfekte Lagerbedingungen für eine ganze Ernte: Bei nahe 0 °C und flexibler Luftfeuchtigkeit bleiben Obst und Gemüse lange frisch und knackig. Und fällt die Ernte mal kleiner aus, bleiben Milchprodukte sowie Fleisch und Wurst in den Schubladen länger frisch als im normalen Kühlteil. Das Umwelt-Extra: die Energieeffizienzklasse A.



←60→

RBa30 425i

Prime

Energieeffizienzklasse:	A
Energieverbrauch Jahr/24 h:	**65 / 0,178 kWh**
Gesamtvolumen [1]:	**160 l**
Volumen:	Kühlteil: **156 l** / BioFresh-Teil: **160,6 l**
Geräusch-Schallleistung / Geräusch-Klasse:	**34 dB(A) / B SuperSilent**
Sortimentsklasse:	**3**
Klimaklasse:	**SN-T (+10 °C bis +43 °C)**
Tür / Seitenwände:	**Weiß / Weiß**
Außenmaße in cm (H / B / T):	**125,5 / 59,7 / 67,5**

Ultra Efficient A -30% | Bio Fresh | Super Silent | Touch & Swipe Display | Smart Device

Steuerung
- 2,4“ TFT-Display farbig hinter der Tür
- Digitale Temperaturanzeige
- SmartDeviceBox inklusive
- Alarm bei Störung: optisch und akustisch
- Türalarm: optisch und akustisch

Kühl-(und BioFresh-)Teil
- PowerCooling
- BioFresh-Safes: 4, Meat & Dairy-Safes: 4, Wahlweise von HydroSafe auf DrySafe einstellbar
- LED-Beleuchtung

Weitere Ausstattungsvorteile
- Stangengriff mit integrierter Öffnungsmechanik
- Transportgriffe vorne und hinten, Transportrollen hinten
- Höhenverstellbare Stellfüße vorne
- Türanschlag: rechts wechselbar
- Wechselbare Türdichtung

1.399 €

Datenblatt



←60→

RBsfc 5220

Plus

Energieeffizienzklasse:	C
Energieverbrauch Jahr/24 h:	**101 / 0,276 kWh**
Gesamtvolumen [1]:	**382 l**
Volumen:	Kühlteil: **288,7 l** / BioFresh-Teil: **93,7 l**
Geräusch-Schallleistung / Geräusch-Klasse:	**34 dB(A) / B SuperSilent**
Sortimentsklasse:	**2**
Klimaklasse:	**SN-T (+10 °C bis +43 °C)**
Tür / Seitenwände:	**Steelfinish / Silver**
Außenmaße in cm (H / B / T):	**185,5 / 59,7 / 67,5**

Bio Fresh | Super Cool | Super Silent | Touch Display | Smart Device ready | Fresh Air

Steuerung
- LC-Display monochrom hinter der Tür, Touch-Elektronik
- Digitale Temperaturanzeige für das Kühlteil
- SmartDeviceBox: als optionales Zubehör
- Alarm bei Störung: optisch und akustisch
- Türalarm: optisch und akustisch

Kühl-(und BioFresh-)Teil
- PowerCooling mit FreshAir-Aktivkohlefilter
- Abstellborde Kunststoff, Eierablage, FlexCube
- GlassLine-Abstellflächen: 7, davon teilbar: 1
- VarioSafe
- Integrierte Flaschenablage
- BioFresh-Safes: 2, Fruit & Vegetable-Safes: 1, Meat & Dairy-Safes: 1
- LED-Deckenbeleuchtung

Weitere Ausstattungsvorteile
- Vertikale Griffmulde
- Transportgriffe vorne und hinten, Transportrollen hinten
- Höhenverstellbare Stellfüße vorne
- Türanschlag: rechts wechselbar
- Wechselbare Türdichtung

1.259 €

Datenblatt



←60→

RBsfd 5221

Plus

Energieeffizienzklasse:	D
Energieverbrauch Jahr/24 h:	**164 / 0,449 kWh**
Gesamtvolumen [1]:	**351 l**
Volumen:	Kühlteil: **223 l** / BioFresh-Teil: **93,9 l** / Gefrierteil: **34 l**
Geräusch-Schallleistung / Geräusch-Klasse:	**35 dB(A) / B SuperSilent**
Sortimentsklasse:	**2**
Klimaklasse:	**SN-T (+10 °C bis +43 °C)**
Tür / Seitenwände:	**Steelfinish / Silver**
Außenmaße in cm (H / B / T):	**185,5 / 59,7 / 67,5**

Bio Fresh | Super Cool | Super Silent | Touch Display | Smart Device ready | Fresh Air | LED

Steuerung
- LC-Display monochrom hinter der Tür, Touch-Elektronik
- Digitale Temperaturanzeige für das Kühlteil
- SmartDeviceBox: als optionales Zubehör
- Alarm bei Störung: optisch und akustisch
- Türalarm: optisch und akustisch

Kühl-(und BioFresh-)Teil
- PowerCooling mit FreshAir-Aktivkohlefilter
- Abstellborde Kunststoff, Eierablage, FlexCube
- GlassLine-Abstellflächen: 5, davon teilbar: 1
- Integrierte Flaschenablage
- BioFresh-Safes: 2, Fruit & Vegetable-Safes: 1, Meat & Dairy-Safes: 1
- einseitiges Licht

Gefrierteil **
- 4-Sterne-Gefrierfach, Türanschlag: wechselbar
- Lagerzeit bei Störung: 16,00 h
- Gefriervermögen in 24 h: 5,00 kg

Weitere Ausstattungsvorteile
- Vertikale Griffmulde
- Transportgriffe vorne und hinten, Transportrollen hinten
- Höhenverstellbare Stellfüße vorne
- Türanschlag: rechts wechselbar
- Wechselbare Türdichtung

1.299 €

[1] Gemäß Verordnung EU 2019/2016 bilden wir das Gesamtvolumen als ganze Zahl (abgerundet) und das Volumen der Tiefkühl- und Frischhaltefächer mit einer Stelle nach dem Komma ab.

Standkühlschrank

Datenblatt



←60→

RDsfd 5220
Plus

Energieeffizienzklasse:	D
Energieverbrauch Jahr/24 h:	**98 / 0,268 kWh**
Gesamtvolumen [1]:	**399 l**
Volumen:	Kühlteil: **399,6 l**
Geräusch-Schallleistung / Geräusch-Klasse:	**35 dB(A) / B SuperSilent**
Sortimentsklasse:	**2**
Klimaklasse:	**SN-T (+10 °C bis +43 °C)**
Tür / Seitenwände:	**Steelfinish / Silver**
Außenmaße in cm (H / B / T):	**185,5 / 59,7 / 67,5**

Easy Fresh | Super Cool | Super Silent | Touch Display | Smart Device ready | Fresh Air

Steuerung
- LC-Display monochrom hinter der Tür, Touch-Elektronik
- Digitale Temperaturanzeige
- SmartDeviceBox: als optionales Zubehör
- Alarm bei Störung: optisch und akustisch
- Türalarm: optisch und akustisch

Kühl-(und BioFresh-)Teil
- PowerCooling mit FreshAir-Aktivkohlefilter
- Abstellborde Kunststoff, Eierablage, FlexCube
- GlassLine-Abstellflächen: 4, davon teilbar: 1
- EasyFresh-Safes: 1 mit integrierter Schubfachausführung
- Großes Obst-/Gemüsefach mit Teilauszug auf Teleskopschienen
- LED-Deckenbeleuchtung

Weitere Ausstattungsvorteile
- Vertikale Griffmulde
- Transportgriffe vorne und hinten, Transportrollen hinten
- Höhenverstellbare Stellfüße vorne
- Türanschlag: rechts wechselbar
- Wechselbare Türdichtung

999 €

Datenblatt



←60→

Rd 5000
Pure

Energieeffizienzklasse:	D
Energieverbrauch Jahr/24 h:	**93 / 0,254 kWh**
Gesamtvolumen [1]:	**348 l**
Volumen:	Kühlteil: **348,6 l**
Geräusch-Schallleistung / Geräusch-Klasse:	**36 dB(A) / C**
Sortimentsklasse:	**1**
Klimaklasse:	**SN-T (+10 °C bis +43 °C)**
Tür / Seitenwände:	**Weiß / Weiß**
Außenmaße in cm (H / B / T):	**165,5 / 59,7 / 67,5**

Easy Fresh | Super Cool | Touch Display | Smart Device ready | Fresh Air

Steuerung
- LC-Display monochrom hinter der Tür, Touch-Elektronik
- Digitale Temperaturanzeige
- SmartDeviceBox: als optionales Zubehör
- Alarm bei Störung: optisch und akustisch
- Türalarm: optisch und akustisch

Kühl-(und BioFresh-)Teil
- PowerCooling mit FreshAir-Aktivkohlefilter
- Abstellborde Kunststoff, Eierablage
- GlassLine-Abstellflächen: 7
- EasyFresh-Safes: 1 mit integrierter Schubfachausführung
- LED-Deckenbeleuchtung

Weitere Ausstattungsvorteile
- Vertikale Griffmulde
- Transportgriffe vorne und hinten, Transportrollen hinten
- Höhenverstellbare Stellfüße vorne
- Türanschlag: rechts wechselbar
- Wechselbare Türdichtung

879 €

[1] Gemäß Verordnung EU 2019/2016 bilden wir das Gesamtvolumen als ganze Zahl (abgerundet) und das Volumen der Tiefkühl- und Frischhaltefächer mit einer Stelle nach dem Komma ab.

Datenblatt



←60→

Rd 4600

Pure

Energieeffizienzklasse:	D
Energieverbrauch Jahr/24 h:	**89 / 0,243 kWh**
Gesamtvolumen [1]:	**298 l**
Volumen:	Kühlteil: **298,4 l**
Geräusch-Schallleistung / Geräusch-Klasse:	**37 dB(A) / C**
Sortimentsklasse:	**1**
Klimaklasse:	**SN-T (+10 °C bis +43 °C)**
Tür / Seitenwände:	**Weiß / Weiß**
Außenmaße in cm (H / B / T):	**145,5 / 59,7 / 67,5**

Easy Fresh | Super Cool | Touch Display | Smart Device ready | Fresh Air

Steuerung
- LC-Display monochrom hinter der Tür, Touch-Elektronik
- Digitale Temperaturanzeige
- SmartDeviceBox: als optionales Zubehör
- Alarm bei Störung: optisch und akustisch
- Türalarm: optisch und akustisch

Weitere Ausstattungsvorteile
- Vertikale Griffmulde
- Transportgriffe vorne und hinten, Transportrollen hinten
- Höhenverstellbare Stellfüße vorne
- Türanschlag: rechts wechselbar
- Wechselbare Türdichtung

829 €

Kühl-(und BioFresh-)Teil
- PowerCooling mit FreshAir-Aktivkohlefilter
- Abstellborde Kunststoff, Eierablage
- GlassLine-Abstellflächen: 6
- EasyFresh-Safes: 1 mit integrierter Schubfachausführung
- LED-Deckenbeleuchtung

Datenblatt



←60→

Rd 4200

Pure

Energieeffizienzklasse:	D
Energieverbrauch Jahr/24 h:	**84 / 0,230 kWh**
Gesamtvolumen [1]:	**247 l**
Volumen:	Kühlteil: **247,2 l**
Geräusch-Schallleistung / Geräusch-Klasse:	**37 dB(A) / C**
Sortimentsklasse:	**1**
Klimaklasse:	**SN-T (+10 °C bis +43 °C)**
Tür / Seitenwände:	**Weiß / Weiß**
Außenmaße in cm (H / B / T):	**125,5 / 59,7 / 67,5**

Easy Fresh | Super Cool | Touch Display | Smart Device ready | Fresh Air

Steuerung
- LC-Display monochrom hinter der Tür, Touch-Elektronik
- Digitale Temperaturanzeige
- SmartDeviceBox: als optionales Zubehör
- Alarm bei Störung: optisch und akustisch
- Türalarm: optisch und akustisch

Weitere Ausstattungsvorteile
- Vertikale Griffmulde
- Transportgriffe vorne und hinten, Transportrollen hinten
- Höhenverstellbare Stellfüße vorne
- Türanschlag: rechts wechselbar
- Wechselbare Türdichtung

779 €

Kühl-(und BioFresh-)Teil
- PowerCooling mit FreshAir-Aktivkohlefilter
- Abstellborde Kunststoff, Eierablage
- GlassLine-Abstellflächen: 5
- EasyFresh-Safes: 1 mit integrierter Schubfachausführung
- LED-Deckenbeleuchtung



Gefrierschränke

FNa 6635 ◊ Plus-Serie

Serienübersicht



◊ Plus-Serie



⬡ Prime-Serie



△ Peak-Serie

	◇ Plus-Serie	⬡ Prime-Serie	△ Peak-Serie
Frischetechnologie	NoFrost	NoFrost	NoFrost
Komfort und Flexibilität	EasyOpen	EasyOpen	EasyOpen
	FrostProtect	FrostProtect	FrostProtect
	abkippendes Schubfach	abkippendes Schubfach	abkippendes Schubfach
			SoftSystem-Schließdämpfung bei SBS-fähigen Modellen
	SpaceBox *	SpaceBox *	SpaceBox *
	integrierte Schubfachführung	integrierte Schubfachführung	**Schubfachführung auf Teleskopauszügen**
	Eiswürfelschale *		
	Gefriertablett	Gefriertablett	Gefriertablett
		Kälteakku	Kälteakku
	VarioSpace	VarioSpace	VarioSpace
Design		**Statuslicht**	Statuslicht
		Beleuchtung Gefrierteil	Beleuchtung Gefrierteil
			Beleuchtung IceMaker
	Touch-Display	**Touch & Swipe-Display**	Touch & Swipe-Display
	Display hinter der Tür	Display hinter der Tür	Display hinter der Tür
	Griffmulde / **Stangengriff mit Öffnungsmechanik** *	Stangengriff mit Öffnungsmechanik	Stangengriff mit Öffnungsmechanik
Connectivity (SmartDeviceBox)	nachrüstbar	**integriert** („i"-Modelle)	integriert („i"-Modelle)
Eis	**EasyTwist-Ice oder IceTower** bei SBS-fähigen Modellen	EasyTwist-Ice oder IceTower bei SBS-fähigen Modellen	EasyTwist-Ice oder IceTower bei SBS-fähigen Modellen
	Eiswürfelschaufel bei SBS-fähigen Modellen	Eiswürfelschaufel bei SBS-fähigen Modellen	Eiswürfelschaufel bei SBS-fähigen Modellen

Differenzierende Ausstattungen sind bei der nächsthöheren Serie **hervorgehoben**.

Oben genannte Serienausstattungen können modellabhängig variieren, insbesondere die mit * gekennzeichneten. Die Details finden Sie in der Modellbeschreibung.

Ausstattungsvorteile



NoFrost

Wenn Sie Ihr Gefrierfach öffnen, möchten Sie gefrorene Lebensmittel sehen – aber sicher kein Eis und keinen Reif. NoFrost schützt den Gefrierraum vor unerwünschter Vereisung, die viel Energie verbraucht und mitunter teuer ist. NoFrost bedeutet: Nie mehr das Gefrierfach mühsam und zeitintensiv abtauen, mehr Zeit für andere Dinge haben – und Geld sparen.



Eiswürfelschale mit Deckel

Schon mal Wasser verschüttet, als Sie die Eiswürfelschale zum Gefrierschrank tragen wollten? Das passiert dank der Eiswürfelschale mit Deckel künftig sicher nicht mehr: Einfach das Wasser in die Öffnung – ein Messstrich zeigt die optimale Wassermenge an. So werden ganz bequem bis zu 32 Eiswürfel produziert.



Touch & Swipe-Display

Ihr Liebherr gehorcht Ihnen auf Fingerzeig: Dank Touch & Swipe-Display bedienen Sie Ihren Kühlschrank intuitiv und kinderleicht. Wählen Sie einfach Funktionen wie „SuperFrost“ auf dem farbigen Display per Tippen und Wischen aus. Genauso leicht regeln Sie auch die Temperatur.
Und wenn Sie das Display nicht aktiv bedienen? Dann zeigt es Ihnen die Ist-Temperatur an.



IceTower

Dank eines Eiswürfelvorrats von 5,7 kg sorgt der IceTower dafür, dass auf der Party die kühlen Drinks nie ausgehen. Die Eiswürfelschaufel und das Auszugsboard auf Teleskop-Schienen ermöglichen einen komfortablen Zugang zu den Eiswürfeln. Das Schubfach nebenan bietet Stauraum für Tiefkühl-Artikel.



Statusanzeige

Sie möchten wissen, dass mit Ihrem Gerät alles in Ordnung ist? Dank integrierter Statusanzeige in der Gerätetür sehen oder hören Sie das sehr schnell. Ein blaues Licht signalisiert: alles ok. Bei abweichendem Status leuchtet und blinkt die Anzeige in Rot und es ertönt zusätzlich ein Signalton.



LED-Gefrierteilbeleuchtung

Die LED-Gefrierteilbeleuchtung sorgt in Ihren Gefrierschubladen für ein angenehmes Licht. So finden Sie Ihre gewünschten Lebensmittel noch einfacher. Die energieeffiziente LED-Einheit ist elegant und platzsparend über den Schubladen positioniert.

Die gezeigten Ausstattungs-Details sind modellabhängig, es gilt die Beschreibung beim jeweiligen Modell.



FrostProtect

Nicht alle Gefrierschränke haben einen Aufstellort in einem beheizten Raum – manche stehen auch in kalten Garagen oder Schuppen. Gut, dass Ihr Liebherr auf ein so kühles Umfeld bestens eingestellt ist: Denn alle Komponenten sind für Umgebungstemperaturen bis zu –15 °C ausgelegt und gewährleisten den Betrieb.



Kühlakku

Der Kühlakku macht sich doppelt nützlich – sowohl im Innenraum als auch im Außeneinsatz. Im Innern des Gefriergeräts versorgt er das Gefriergut bei Stromausfall noch eine Zeit lang mit Kälte. Und bei Ausflügen begleitet er als Kältespender Speisen und Getränke.



SpaceBox

In Ihrem Liebherr bringen Sie auch „Großes“ unter: Denn für den XL-Truthahn oder die mehrstöckige Eistorte braucht’s einfach mehr Platz. Für solche Fälle hat Ihr Liebherr die SpaceBox: Mit einer großzügigen Höhe von 250 mm bietet sie viel Extra-Raum, selbst für großes Gefriergut. Und das hilft Ihnen bei der flexiblen Vorratshaltung.



EasyTwist-Ice

Ob am Sommertag oder zur Party: Dank EasyTwist-Ice bereiten Sie einfach und schnell einen Vorrat an Eiswürfeln – ganz ohne Festwasseranschluss. Einfach Wasser in den Tank füllen, gefrieren lassen und mit einer einfachen Drehung die fertigen Eiswürfel lösen – schon servieren Sie kühle Drinks. Der EasyTwist-Ice ist einfach zu reinigen und sorgt für eine stets hygienische Eiswürfelproduktion.



EasyOpen

Kennen Sie das? Sie merken nach dem Verstauen von Einkäufen im Gefrierschrank, dass Sie ein Lebensmittel vergessen hatten – und müssen kräftig ziehen, um die Tür erneut zu öffnen. Das passiert Ihnen mit Ihrem Liebherr nicht: Dank EasyOpen lässt sich die Tür auch mehrfach hintereinander komfortabel und einfach aufmachen.



VarioSpace

Alle Schubfächer und die darunterliegenden Glas-Zwischenböden können komfortabel entnommen werden. So entsteht VarioSpace – das praktische System für Extra-Stauraum, damit selbst für größeres Gefriergut schnell Platz geschaffen ist. Mit dem Auszugsstopp sind die Schubfächer perfekt gegen ein Herausfallen gesichert.

Standgefrierschrank

Datenblatt



←70→

FNc 727i

Peak

Energieeffizienzklasse:	C
Energieverbrauch Jahr/24 h:	**178 / 0,487 kWh**
Gesamtvolumen [1]:	**363 l**
Volumen:	Gefrierteil: **363 l**
Geräusch-Schallleistung / Geräusch-Klasse:	**34 dB(A) / B SuperSilent**
Sortimentsklasse:	**3**
Klimaklasse:	**SN-T (+10 °C bis +43 °C)**
Tür / Seitenwände:	**Weiß / Weiß**
Außenmaße in cm (H / B / T):	**185,5 / 69,7 / 76**

No Frost | Super Frost | LED | Easy Twist Ice | Super Silent | Touch & Swipe Display | Vario Space | Easy Open | Frost Protect | Smart Device

Steuerung

· 2,4" TFT-Display farbig hinter der Tür **1.699 €**
· Digitale Temperaturanzeige
· SmartDeviceBox inklusive
· Alarm bei Störung: optisch und akustisch
· Türalarm: optisch und akustisch

Gefrierteil ****

· Schubfächer: 7, auf Teleskopauszügen: 5, VarioSpace
· LED-Beleuchtung
· Statusanzeige
· Lagerzeit bei Störung: 19,00 h
· Gefriervermögen in 24 h: 19,00 kg
· Kälteakku: 1
· Ablagen aus Sicherheitsglas

Weitere Ausstattungsvorteile

· Stangengriff mit integrierter Öffnungsmechanik
· Transportgriffe vorne und hinten, Transportrollen hinten
· Höhenverstellbare Stellfüße vorne
· Türanschlag: rechts wechselbar
· Wechselbare Türdichtung

Datenblatt



←60→

FNc 527i

Peak

Energieeffizienzklasse:	C
Energieverbrauch Jahr/24 h:	**159 / 0,435 kWh**
Gesamtvolumen [1]:	**277 l**
Volumen:	Gefrierteil: **278 l**
Geräusch-Schallleistung / Geräusch-Klasse:	**33 dB(A) / B SuperSilent**
Sortimentsklasse:	**3**
Klimaklasse:	**SN-T (+10 °C bis +43 °C)**
Tür / Seitenwände:	**Weiß / Weiß**
Außenmaße in cm (H / B / T):	**185,5 / 59,7 / 67,5**

No Frost | Super Frost | LED | Easy Twist Ice | Super Silent | Touch & Swipe Display | Space Box | Vario Space | Easy Open | Frost Protect | Smart Device

Steuerung

· 2,4" TFT-Display farbig hinter der Tür **1.599 €**
· Digitale Temperaturanzeige
· SmartDeviceBox inklusive
· Alarm bei Störung: optisch und akustisch
· Türalarm: optisch und akustisch

Gefrierteil ****

· Schubfächer: 7, auf Teleskopauszügen: 5, VarioSpace
· LED-Beleuchtung
· Statusanzeige
· Lagerzeit bei Störung: 16,00 h
· Gefriervermögen in 24 h: 18,00 kg
· Kälteakku: 1
· Ablagen aus Sicherheitsglas

Weitere Ausstattungsvorteile

· Stangengriff mit integrierter Öffnungsmechanik
· Transportgriffe vorne und hinten, Transportrollen hinten
· Höhenverstellbare Stellfüße vorne
· Türanschlag: rechts wechselbar
· Wechselbare Türdichtung

[1] Gemäß Verordnung EU 2019/2016 bilden wir das Gesamtvolumen als ganze Zahl (abgerundet) und das Volumen der Tiefkühl- und Frischhaltefächer mit einer Stelle nach dem Komma ab.

Datenblatt



←60→

FNb 505i

Prime

Energieeffizienzklasse:	B
Energieverbrauch Jahr/24 h:	**120 / 0,328 kWh**
Gesamtvolumen [1]:	**238 l**
Volumen:	Gefrierteil: **238 l**
Geräusch-Schallleistung / Geräusch-Klasse:	**31 dB(A) / B SuperSilent**
Sortimentsklasse:	**3**
Klimaklasse:	**SN-T (+10 °C bis +43 °C)**
Tür / Seitenwände:	**Weiß / Weiß**
Außenmaße in cm (H / B / T):	**165,5 / 59,7 / 65,5**

No Frost | Super Frost | LED | Easy Twist Ice | Super Silent | Touch & Swipe Display | Space Box | Vario Space | Easy Open | Frost Protect | Smart Device

Steuerung — **1.749 €**

- 2,4" TFT-Display farbig hinter der Tür
- Digitale Temperaturanzeige
- SmartDeviceBox inklusive
- Alarm bei Störung: optisch und akustisch
- Türalarm: optisch und akustisch

Gefrierteil ****

- Schubfächer: 6, mit integrierter Schubfachausführung, VarioSpace
- LED-Beleuchtung
- Statusanzeige
- Lagerzeit bei Störung: 16,00 h
- Gefriervermögen in 24 h: 17,00 kg
- Kälteakku: 1

Weitere Ausstattungsvorteile

- Stangengriff mit integrierter Öffnungsmechanik
- Transportgriffe vorne und hinten, Transportrollen hinten
- Höhenverstellbare Stellfüße vorne
- Türanschlag: rechts wechselbar
- Wechselbare Türdichtung



Hybrid-Modell mit BluRoX



Der FNb 505i: unser Türöffner für die BluRox-Technologie

Der FNb 505i ist nicht nur der erste NoFrost-Gefrierschrank mit 165 cm Höhe und der neuen Energieeffizienzklasse B, sondern auch unser erstes Modell mit BluRoX-Technolgie: Die innovative Kombination aus Vakuum und Perlit steckt bei ihm in der Türe und sorgt so für eine unübertroffen energieeffiziente und gleichzeitig kompakte Kälte-isolierung. Seine NoFrost-Technologie verhindert dabei die Vereisung des Gefrierraums und spart zusätzlich Energie und Kosten.

Standgefrierschrank

Datenblatt



←60→

FNb 465i

Prime

Energieeffizienzklasse:	B
Energieverbrauch Jahr/24 h:	**113 / 0,309 kWh**
Gesamtvolumen [1]:	**199 l**
Volumen:	Gefrierteil: **200 l**
Geräusch-Schallleistung / Geräusch-Klasse:	**33 dB(A) / B SuperSilent**
Sortimentsklasse:	**2**
Klimaklasse:	**SN-T (+10 °C bis +43 °C)**
Tür / Seitenwände:	**Weiß / Weiß**
Außenmaße in cm (H / B / T):	**145,5 / 59,7 / 67,5**

No Frost | Super Frost | LED | Easy Twist Ice | Super Silent | Touch & Swipe Display | Space Box | Vario Space | Easy Open | Frost Protect | Smart Device

Steuerung

· 2,4" TFT-Display farbig hinter der Tür
· Digitale Temperaturanzeige
· SmartDeviceBox inklusive
· Alarm bei Störung: optisch und akustisch
· Türalarm: optisch und akustisch

1.499 €

Gefrierteil ****

· Schubfächer: 5, mit integrierter Schubfachausführung, VarioSpace
· LED-Beleuchtung
· Statusanzeige
· Lagerzeit bei Störung: 16,00 h
· Gefriervermögen in 24 h: 16,00 kg
· Kälteakku: 1

Weitere Ausstattungsvorteile

· Stangengriff mit integrierter Öffnungsmechanik
· Transportgriffe vorne und hinten, Transportrollen hinten
· Höhenverstellbare Stellfüße vorne
· Türanschlag: rechts wechselbar
· Wechselbare Türdichtung

Datenblatt



←70→

FNc 7227

Plus

Energieeffizienzklasse:	C
Energieverbrauch Jahr/24 h:	**178 / 0,487 kWh**
Gesamtvolumen [1]:	**363 l**
Volumen:	Gefrierteil: **363 l**
Geräusch-Schallleistung / Geräusch-Klasse:	**36 dB(A) / C**
Sortimentsklasse:	**1**
Klimaklasse:	**SN-T (+10 °C bis +43 °C)**
Tür / Seitenwände:	**Weiß / Weiß**
Außenmaße in cm (H / B / T):	**185,5 / 69,7 / 76**

No Frost | Super Frost | Touch Display | Vario Space | Easy Open | Frost Protect | Smart Device ready

Steuerung

· LC-Display monochrom hinter der Tür, Touch-Elektronik
· Digitale Temperaturanzeige
· SmartDeviceBox: als optionales Zubehör
· Alarm bei Störung: optisch und akustisch
· Türalarm: optisch und akustisch

Gefrierteil ****

· Schubfächer: 7, mit integrierter Schubfachausführung, VarioSpace
· Eiswürfelschale
· Lagerzeit bei Störung: 19,00 h
· Gefriervermögen in 24 h: 19,00 kg

Weitere Ausstattungsvorteile

· Vertikale Griffmulde
· Transportgriffe vorne und hinten, Transportrollen hinten
· Höhenverstellbare Stellfüße vorne
· Türanschlag: rechts wechselbar
· Wechselbare Türdichtung

1.249 €

[1] Gemäß Verordnung EU 2019/2016 bilden wir das Gesamtvolumen als ganze Zahl (abgerundet) und das Volumen der Tiefkühl- und Frischhaltefächer mit einer Stelle nach dem Komma ab.

Datenblatt



←70→

FNc 7026

Plus

Energieeffizienzklasse:	C
Energieverbrauch Jahr/24 h:	**166 / 0,454 kWh**
Gesamtvolumen [1]:	**311 l**
Volumen:	Gefrierteil: **312 l**
Geräusch-Schallleistung / Geräusch-Klasse:	**36 dB(A) / C**
Sortimentsklasse:	**1**
Klimaklasse:	**SN-T (+10 °C bis +43 °C)**
Tür / Seitenwände:	**Weiß / Weiß**
Außenmaße in cm (H / B / T):	**165,5 / 69,7 / 76**

No Frost | Super Frost | Touch Display | Vario Space | Easy Open | Frost Protect | Smart Device ready

Steuerung
- LC-Display monochrom hinter der Tür, Touch-Elektronik
- Digitale Temperaturanzeige
- SmartDeviceBox: als optionales Zubehör
- Alarm bei Störung: optisch und akustisch
- Türalarm: optisch und akustisch

Gefrierteil ****
- Schubfächer: 6, mit integrierter Schubfachausführung, VarioSpace
- Eiswürfelschale
- Lagerzeit bei Störung: 18,00 h
- Gefriervermögen in 24 h: 17,00 kg

Weitere Ausstattungsvorteile
- Vertikale Griffmulde
- Transportgriffe vorne und hinten, Transportrollen hinten
- Höhenverstellbare Stellfüße vorne
- Türanschlag: rechts wechselbar
- Wechselbare Türdichtung

1.199 €

Datenblatt



←70→

FNa 6635

Plus

Energieeffizienzklasse:	A
Energieverbrauch Jahr/24 h:	**99 / 0,271 kWh**
Gesamtvolumen [1]:	**260 l**
Volumen:	Gefrierteil: **260 l**
Geräusch-Schallleistung / Geräusch-Klasse:	**33 dB(A) / B SuperSilent**
Sortimentsklasse:	**2**
Klimaklasse:	**SN-T (+10 °C bis +43 °C)**
Tür / Seitenwände:	**Weiß / Weiß**
Außenmaße in cm (H / B / T):	**145,5 / 69,7 / 76**

No Frost | Super Frost | Super Silent | Touch Display | Vario Space | Easy Open | Frost Protect | Smart Device ready

Steuerung
- LC-Display monochrom hinter der Tür, Touch-Elektronik
- Digitale Temperaturanzeige
- SmartDeviceBox: als optionales Zubehör
- Alarm bei Störung: optisch und akustisch
- Türalarm: optisch und akustisch

Gefrierteil ****
- Schubfächer: 5, mit integrierter Schubfachausführung, VarioSpace
- Eiswürfelschale
- Lagerzeit bei Störung: 18,00 h
- Gefriervermögen in 24 h: 17,00 kg

Weitere Ausstattungsvorteile
- Vertikale Griffmulde
- Transportgriffe vorne und hinten, Transportrollen hinten
- Höhenverstellbare Stellfüße vorne
- Türanschlag: rechts wechselbar
- Wechselbare Türdichtung

1.749 €

Standgefrierschrank

Datenblatt



←70→

FNc 6625

Plus

Energieeffizienzklasse:	C
Energieverbrauch Jahr/24 h:	**155 / 0,424 kWh**
Gesamtvolumen [1]:	**260 l**
Volumen:	Gefrierteil: **260 l**
Geräusch-Schallleistung / Geräusch-Klasse:	**36 dB(A) / C**
Sortimentsklasse:	**1**
Klimaklasse:	**SN-T (+10 °C bis +43 °C)**
Tür / Seitenwände:	**Weiß / Weiß**
Außenmaße in cm (H / B / T):	**145,5 / 69,7 / 76**

No Frost | Super Frost | Touch Display | Vario Space | Easy Open | Frost Protect | Smart Device ready

Steuerung
- LC-Display monochrom hinter der Tür, Touch-Elektronik
- Digitale Temperaturanzeige
- SmartDeviceBox: als optionales Zubehör
- Alarm bei Störung: optisch und akustisch
- Türalarm: optisch und akustisch

Gefrierteil **
- Schubfächer: 5, mit integrierter Schubfachausführung, VarioSpace
- Eiswürfelschale
- Lagerzeit bei Störung: 18,00 h
- Gefriervermögen in 24 h: 16,00 kg

Weitere Ausstattungsvorteile
- Vertikale Griffmulde
- Transportgriffe vorne und hinten, Transportrollen hinten
- Höhenverstellbare Stellfüße vorne
- Türanschlag: rechts wechselbar
- Wechselbare Türdichtung

1.149 €

Datenblatt



←60→

FNd 522i

Plus

Energieeffizienzklasse:	D
Energieverbrauch Jahr/24 h:	**199 / 0,545 kWh**
Gesamtvolumen [1]:	**277 l**
Volumen:	Gefrierteil: **278 l**
Geräusch-Schallleistung / Geräusch-Klasse:	**36 dB(A) / C**
Sortimentsklasse:	**1**
Klimaklasse:	**SN-T (+10 °C bis +43 °C)**
Tür / Seitenwände:	**Weiß / Weiß**
Außenmaße in cm (H / B / T):	**185,5 / 59,7 / 67,5**

No Frost | Super Frost | Touch Display | Space Box | Vario Space | Easy Open | Frost Protect | Smart Device

Steuerung
- LC-Display monochrom hinter der Tür, Touch-Elektronik
- Digitale Temperaturanzeige
- SmartDeviceBox inklusive
- Alarm bei Störung: optisch und akustisch
- Türalarm: optisch und akustisch

Gefrierteil **
- Schubfächer: 7, mit integrierter Schubfachausführung, VarioSpace
- Eiswürfelschale
- Lagerzeit bei Störung: 16,00 h
- Gefriervermögen in 24 h: 18,00 kg

Weitere Ausstattungsvorteile
- Vertikale Griffmulde
- Transportgriffe vorne und hinten, Transportrollen hinten
- Höhenverstellbare Stellfüße vorne
- Türanschlag: rechts wechselbar
- Wechselbare Türdichtung

1.029 €

[1] Gemäß Verordnung EU 2019/2016 bilden wir das Gesamtvolumen als ganze Zahl (abgerundet) und das Volumen der Tiefkühl- und Frischhaltefächer mit einer Stelle nach dem Komma ab.

Datenblatt



←60→

FNd 5026

Plus

Energieeffizienzklasse:	D
Energieverbrauch Jahr/24 h:	**188 / 0,515 kWh**
Gesamtvolumen [1]:	**238 l**
Volumen:	Gefrierteil: **239 l**
Geräusch-Schallleistung / Geräusch-Klasse:	**36 dB(A) / C**
Sortimentsklasse:	**1**
Klimaklasse:	**SN-T (+10 °C bis +43 °C)**
Tür / Seitenwände:	**Weiß / Weiß**
Außenmaße in cm (H / B / T):	**165,5 / 59,7 / 67,5**

No Frost | Super Frost | Touch Display | Space Box | Vario Space | Easy Open | Frost Protect | Smart Device ready

Steuerung
- LC-Display monochrom hinter der Tür, Touch-Elektronik
- Digitale Temperaturanzeige
- SmartDeviceBox: als optionales Zubehör
- Alarm bei Störung: optisch und akustisch
- Türalarm: optisch und akustisch

Gefrierteil ✱✱✱✱
- Schubfächer: 6, mit integrierter Schubfachausführung, VarioSpace
- Eiswürfelschale
- Lagerzeit bei Störung: 16,00 h
- Gefriervermögen in 24 h: 17,00 kg

Weitere Ausstattungsvorteile
- Vertikale Griffmulde
- Transportgriffe vorne und hinten, Transportrollen hinten
- Höhenverstellbare Stellfüße vorne
- Türanschlag: rechts wechselbar
- Wechselbare Türdichtung

969 €

Datenblatt



←60→

FNd 5036

Plus

Energieeffizienzklasse:	D
Energieverbrauch Jahr/24 h:	**188 / 0,515 kWh**
Gesamtvolumen [1]:	**238 l**
Volumen:	Gefrierteil: **239 l**
Geräusch-Schallleistung / Geräusch-Klasse:	**36 dB(A) / C**
Sortimentsklasse:	**1**
Klimaklasse:	**SN-T (+10 °C bis +43 °C)**
Tür / Seitenwände:	**Weiß / Weiß**
Außenmaße in cm (H / B / T):	**165,5 / 59,7 / 67,5**

No Frost | Super Frost | Touch Display | Space Box | Vario Space | Easy Open | Frost Protect | Smart Device ready

Steuerung
- LC-Display monochrom hinter der Tür, Touch-Elektronik **1.019 €**
- Digitale Temperaturanzeige
- SmartDeviceBox: als optionales Zubehör
- Alarm bei Störung: optisch und akustisch
- Türalarm: optisch und akustisch

Gefrierteil ✱✱✱✱
- Schubfächer: 6, mit integrierter Schubfachausführung, VarioSpace
- Eiswürfelschale
- Lagerzeit bei Störung: 16,00 h
- Gefriervermögen in 24 h: 17,00 kg

Weitere Ausstattungsvorteile
- Stangengriff mit integrierter Öffnungsmechanik
- Transportgriffe vorne und hinten, Transportrollen hinten
- Höhenverstellbare Stellfüße vorne
- Türanschlag: rechts wechselbar
- Wechselbare Türdichtung

Standgefrierschrank

Datenblatt



←60→

FNc 4625

Plus

Energieeffizienzklasse:	C
Energieverbrauch Jahr/24 h:	**142 / 0,389 kWh**
Gesamtvolumen [1]:	**199 l**
Volumen:	Gefrierteil: **200 l**
Geräusch-Schallleistung / Geräusch-Klasse:	**35 dB(A) / B SuperSilent**
Sortimentsklasse:	**1**
Klimaklasse:	**SN-T (+10 °C bis +43 °C)**
Tür / Seitenwände:	**Weiß / Weiß**
Außenmaße in cm (H / B / T):	**145,5 / 59,7 / 67,5**

No Frost | Super Frost | Super Silent | Touch Display | Space Box | Vario Space | Easy Open | Frost Protect | Smart Device ready

Steuerung
- LC-Display monochrom hinter der Tür, Touch-Elektronik
- Digitale Temperaturanzeige
- SmartDeviceBox: als optionales Zubehör
- Alarm bei Störung: optisch und akustisch
- Türalarm: optisch und akustisch

Gefrierteil **
- Schubfächer: 5, mit integrierter Schubfachausführung, VarioSpace
- Eiswürfelschale
- Lagerzeit bei Störung: 16,00 h
- Gefriervermögen in 24 h: 16,00 kg

Weitere Ausstattungsvorteile
- Vertikale Griffmulde
- Transportgriffe vorne und hinten, Transportrollen hinten
- Höhenverstellbare Stellfüße vorne
- Türanschlag: rechts wechselbar
- Wechselbare Türdichtung

1.029 €

Datenblatt



←60→

FNd 4625

Plus

Energieeffizienzklasse:	D
Energieverbrauch Jahr/24 h:	**177 / 0,484 kWh**
Gesamtvolumen [1]:	**199 l**
Volumen:	Gefrierteil: **200 l**
Geräusch-Schallleistung / Geräusch-Klasse:	**37 dB(A) / C**
Sortimentsklasse:	**1**
Klimaklasse:	**SN-T (+10 °C bis +43 °C)**
Tür / Seitenwände:	**Weiß / Weiß**
Außenmaße in cm (H / B / T):	**145,5 / 59,7 / 67,5**

No Frost | Super Frost | Touch Display | Space Box | Vario Space | Easy Open | Frost Protect | Smart Device ready

Steuerung
- LC-Display monochrom hinter der Tür, Touch-Elektronik
- Digitale Temperaturanzeige
- SmartDeviceBox: als optionales Zubehör
- Alarm bei Störung: optisch und akustisch
- Türalarm: optisch und akustisch

Gefrierteil **
- Schubfächer: 5, mit integrierter Schubfachausführung, VarioSpace
- Eiswürfelschale
- Lagerzeit bei Störung: 16,00 h
- Gefriervermögen in 24 h: 16,00 kg

Weitere Ausstattungsvorteile
- Vertikale Griffmulde
- Transportgriffe vorne und hinten, Transportrollen hinten
- Höhenverstellbare Stellfüße vorne
- Türanschlag: rechts wechselbar
- Wechselbare Türdichtung

919 €

[1] Gemäß Verordnung EU 2019/2016 bilden wir das Gesamtvolumen als ganze Zahl (abgerundet) und das Volumen der Tiefkühl- und Frischhaltefächer mit einer Stelle nach dem Komma ab.

Datenblatt



←60→

FNd 4224

Plus

Energieeffizienzklasse:	D
Energieverbrauch Jahr/24 h:	**166 / 0,454 kWh**
Gesamtvolumen [1]:	**160 l**
Volumen:	Gefrierteil: **161 l**
Geräusch-Schallleistung / Geräusch-Klasse:	**37 dB(A) / C**
Sortimentsklasse:	**1**
Klimaklasse:	**SN-T (+10 °C bis +43 °C)**
Tür / Seitenwände:	**Weiß / Weiß**
Außenmaße in cm (H / B / T):	**125,5 / 59,7 / 67,5**

No Frost | Super Frost | Touch Display | Space Box | Vario Space | Easy Open | Frost Protect | Smart Device ready

Steuerung
- LC-Display monochrom hinter der Tür, Touch-Elektronik
- Digitale Temperaturanzeige
- SmartDeviceBox: als optionales Zubehör
- Alarm bei Störung: optisch und akustisch
- Türalarm: optisch und akustisch

Gefrierteil ✱✱✱✱
- Schubfächer: 4, mit integrierter Schubfachausführung, VarioSpace
- Eiswürfelschale
- Lagerzeit bei Störung: 15,00 h
- Gefriervermögen in 24 h: 15,00 kg

Weitere Ausstattungsvorteile
- Vertikale Griffmulde
- Transportgriffe vorne und hinten, Transportrollen hinten
- Höhenverstellbare Stellfüße vorne
- Türanschlag: rechts wechselbar
- Wechselbare Türdichtung

849 €

Datenblatt



←60→

FNd 4234

Plus

Energieeffizienzklasse:	D
Energieverbrauch Jahr/24 h:	**166 / 0,454 kWh**
Gesamtvolumen [1]:	**160 l**
Volumen:	Gefrierteil: **161 l**
Geräusch-Schallleistung / Geräusch-Klasse:	**37 dB(A) / C**
Sortimentsklasse:	**1**
Klimaklasse:	**SN-T (+10 °C bis +43 °C)**
Tür / Seitenwände:	**Weiß / Weiß**
Außenmaße in cm (H / B / T):	**125,5 / 59,7 / 67,5**

No Frost | Super Frost | Touch Display | Space Box | Vario Space | Easy Open | Frost Protect | Smart Device ready

Steuerung
- LC-Display monochrom hinter der Tür, Touch-Elektronik **879 €**
- Digitale Temperaturanzeige
- SmartDeviceBox: als optionales Zubehör
- Alarm bei Störung: optisch und akustisch
- Türalarm: optisch und akustisch

Gefrierteil ✱✱✱✱
- Schubfächer: 4, mit integrierter Schubfachausführung, VarioSpace
- Eiswürfelschale
- Lagerzeit bei Störung: 15,00 h
- Gefriervermögen in 24 h: 15,00 kg

Weitere Ausstattungsvorteile
- Stangengriff mit integrierter Öffnungsmechanik
- Transportgriffe vorne und hinten, Transportrollen hinten
- Höhenverstellbare Stellfüße vorne
- Türanschlag: rechts wechselbar
- Wechselbare Türdichtung



Gefriertruhen



CFd 2085 ◊ Plus-Serie

Ausstattungsvorteile

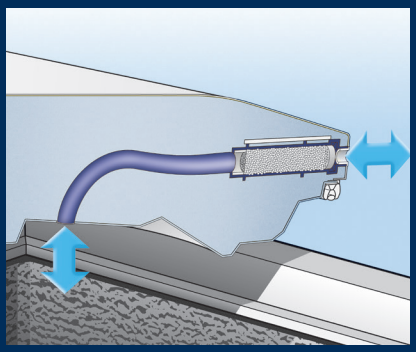

StopFrost

Das innovative StopFrost bietet zwei entscheidende Vorteile: Die Bereifung des Gefrierraums und des Gefrierguts wird wesentlich reduziert, was das Abtauen viel seltener erforderlich macht. Außerdem entsteht nach dem Öffnen und Schließen des Truhendeckels kein Unterdruck mehr. Die Gefriertruhe kann mühelos geöffnet werden.



SoftSystem

Das in das Scharnier des Truhendeckels integrierte SoftSystem dämpft die Bewegung bei der Schließung sanft ab. Auch harte oder abrupte Schließungen werden sicher abgefedert.



Verflüssiger

Der Verflüssiger für die Kälteerzeugung ist ringsum in die Außenhaut glatt eingeschäumt. Dadurch arbeitet das Gerät vibrationsarm und leise. Am Gehäuse bildet sich kein Schwitzwasser, und die glatte Außenhaut lässt sich leicht reinigen.



FrostProtect

Um den optimalen Betrieb von Gefriergeräten auch bei niedrigen Umgebungstemperaturen zu gewährleisten, sind die Geräte durch FrostProtect auf eine besondere Tiefentemperaturtauglichkeit bis –15 °C ausgelegt. Sinkt die Umgebungstemperatur unter +10 °C arbeiten sie weiterhin effizient.



Integrierte Beleuchtung

Die integrierte Beleuchtung im Truhendeckel sorgt für optimale Ausleuchtung und erleichtert die Übersicht über das eingelagerte Gefriergut. Gehäuse und Deckel der Gefriertruhen sind aus pulverbeschichtetem Stahlblech gefertigt. Dies garantiert eine hohe Widerstandsfähigkeit und verhindert Korrosion.



SuperFrost-Automatik

Mit der SuperFrost-Automatik werden Lebensmittel besonders vitaminschonend eingefroren. Sobald der Einfriervorgang abgeschlossen ist, schaltet die SuperFrost-Automatik auf Normalbetrieb zurück.

Die gezeigten Ausstattungs-Details sind modellabhängig, es gilt die Beschreibung beim jeweiligen Modell.

Datenblatt



CFd 2505

Plus

Energieeffizienzklasse:	A D G
Energieverbrauch Jahr/24 h:	**188 / 0,515 kWh**
Gesamtvolumen [1]:	**359 l**
Volumen:	Gefrierteil: **359 l**
Geräusch-Schallleistung / Geräusch-Klasse:	**33 dB(A) / B SuperSilent**
Sortimentsklasse:	**2**
Klimaklasse:	**SN-T (+10 °C bis +43 °C)**
Tür / Seitenwände:	**Weiß / Weiß**
Außenmaße in cm (H / B / T):	**82 / 167 / 71**

Smart Frost | Stop Frost | LED | Frost Protect | Door Lock

Steuerung

- Elektronische Steuerung im Gehäuse, Tasten-Elektronik
- Thermometer mit digitaler Temperaturanzeige
- FrostControl
- Alarm bei Störung: optisch und akustisch
- Türalarm: optisch und akustisch
- Kindersicherung

Weitere Ausstattungsvorteile

- Griffmulde
- Wechselbare Türdichtung
- Verdecktes Türscharnier mit Öffnungsbegrenzung
- Schloss

1.249 €

Gefrierteil ****

- Vibrationsarm, leise und leicht zu reinigen durch eingeschäumten Verflüssiger
- LED-Beleuchtung
- Lagerzeit bei Störung: 50,00 h
- Gefriervermögen in 24 h: 15,00 kg
- Kälteakku: 1
- Tauwasserablauf
- Trennwand bestehend aus herausnehmbarem Gefriertablett - auch als Wasserauffangschale verwendbar
- 5 Einhängekörbe serienmäßig, 1 nachträglich lieferbar

[1] Gemäß Verordnung EU 2019/2016 bilden wir das Gesamtvolumen als ganze Zahl (abgerundet) und das Volumen der Tiefkühl- und Frischhaltefächer mit einer Stelle nach dem Komma ab.

Smart Frost

SmartFrost

Mit SmartFrost wird die Bereifung des Innenraums und des Gefrierguts stark reduziert. Somit ist das Abtauen seltener erforderlich. Die Innenwände sind glatt und dadurch leicht zu reinigen. Der eingeschäumte, umwickelte Verdampfer sorgt für hohe Energieeffizienz und gleichmäßige Kühlung.

Door Lock

DoorLock

Ob Sie nur Getränke für Ihre Party kühlen oder das saftige Stück Fleisch in Marinade einziehen lassen möchten: Beides sollte zur Feier noch da sein. Das integrierte Schloss schützt die Gaumenfreuden zuverlässig vor „Mundräubern“ und „Langfingern“. Dem schieben wir den Riegel vor.

Die gezeigten Ausstattungs-Details sind modellabhängig, es gilt die Beschreibung beim jeweiligen Modell.

Gefriertruhe

Datenblatt



CFd 2085

Plus

Energieeffizienzklasse:	D
Energieverbrauch Jahr/24 h:	**162 / 0,443 kWh**
Gesamtvolumen [1]:	**248 l**
Volumen:	Gefrierteil: **248 l**
Geräusch-Schallleistung / Geräusch-Klasse:	**33 dB(A) / B SuperSilent**
Sortimentsklasse:	**2**
Klimaklasse:	**SN-T (+10 °C bis +43 °C)**
Tür / Seitenwände:	**Weiß / Weiß**
Außenmaße in cm (H / B / T):	**82 / 125 / 71**

Smart Frost | Stop Frost | LED | Frost Protect | Door Lock

Steuerung
- Elektronische Steuerung im Gehäuse, Tasten-Elektronik
- Thermometer mit digitaler Temperaturanzeige
- FrostControl
- Alarm bei Störung: optisch und akustisch
- Türalarm: optisch und akustisch
- Kindersicherung

Weitere Ausstattungsvorteile
- Griffmulde
- Wechselbare Türdichtung
- Verdecktes Türscharnier mit Öffnungsbegrenzung
- Schloss

969 €

Gefrierteil **
- Vibrationsarm, leise und leicht zu reinigen durch eingeschäumten Verflüssiger
- LED-Beleuchtung
- Lagerzeit bei Störung: 50,00 h
- Gefriervermögen in 24 h: 10,00 kg
- Kälteakku: 1
- Tauwasserablauf
- Trennwand bestehend aus herausnehmbarem Gefriertablett - auch als Wasserauffangschale verwendbar
- 3 Einhängekörbe serienmäßig, 1 nachträglich lieferbar

Datenblatt



CFc 1875

Plus

Energieeffizienzklasse:	C
Energieverbrauch Jahr/24 h:	**127 / 0,347 kWh**
Gesamtvolumen [1]:	**192 l**
Volumen:	Gefrierteil: **192 l**
Geräusch-Schallleistung / Geräusch-Klasse:	**32 dB(A) / B SuperSilent**
Sortimentsklasse:	**2**
Klimaklasse:	**SN-T (+10 °C bis +43 °C)**
Tür / Seitenwände:	**Weiß / Weiß**
Außenmaße in cm (H / B / T):	**82 / 104 / 71**

Smart Frost | Stop Frost | LED | Frost Protect | Door Lock

Steuerung
- Elektronische Steuerung, Tasten-Elektronik
- Thermometer mit digitaler Temperaturanzeige
- FrostControl
- Alarm bei Störung: optisch und akustisch
- Türalarm: optisch und akustisch
- Kindersicherung

Weitere Ausstattungsvorteile
- Griffmulde
- Wechselbare Türdichtung
- Verdecktes Türscharnier mit Öffnungsbegrenzung
- Schloss

879 €

Gefrierteil **
- Vibrationsarm, leise und leicht zu reinigen durch eingeschäumten Verflüssiger
- LED-Beleuchtung
- Lagerzeit bei Störung: 50,00 h
- Gefriervermögen in 24 h: 10,00 kg
- Kälteakku: 1
- Tauwasserablauf
- Trennwand bestehend aus herausnehmbarem Gefriertablett - auch als Wasserauffangschale verwendbar
- 2 Einhängekörbe serienmäßig, 1 nachträglich lieferbar

[1] Gemäß Verordnung EU 2019/2016 bilden wir das Gesamtvolumen als ganze Zahl (abgerundet) und das Volumen der Tiefkühl- und Frischhaltefächer mit einer Stelle nach dem Komma ab.

Datenblatt



CFe 2500

Pure

Energieeffizienzklasse:	E
Energieverbrauch Jahr/24 h:	**295 / 0,808 kWh**
Gesamtvolumen [1]:	**497 l**
Volumen:	Gefrierteil: **497 l**
Geräusch-Schallleistung / Geräusch-Klasse:	**33 dB(A) / B SuperSilent**
Sortimentsklasse:	**1**
Klimaklasse:	**SN-T (+10 °C bis +43 °C)**
Tür / Seitenwände:	**Weiß / Weiß**
Außenmaße in cm (H / B / T):	**82 / 167 / 71**

Smart Frost | Stop Frost | LED | Frost Protect

Steuerung
- Elektronische Steuerung im Gehäuse, Tasten-Elektronik
- Thermometer mit digitaler Temperaturanzeige
- FrostControl
- Alarm bei Störung: optisch und akustisch
- Türalarm: optisch und akustisch
- Kindersicherung

Gefrierteil **
- Vibrationsarm, leise und leicht zu reinigen durch eingeschäumten Verflüssiger
- LED-Beleuchtung
- Lagerzeit bei Störung: 40,00 h
- Gefriervermögen in 24 h: 20,00 kg
- Tauwasserablauf
- Trennwand bestehend aus herausnehmbarem Gefriertablett - auch als Wasserauffangschale verwendbar
- 2 Einhängekörbe serienmäßig, 5 nachträglich lieferbar

Weitere Ausstattungsvorteile
- Griffmulde
- Wechselbare Türdichtung
- Verdecktes Türscharnier mit Öffnungsbegrenzung
- Schloss

999 €

Datenblatt



CFe 1870

Pure

Energieeffizienzklasse:	E
Energieverbrauch Jahr/24 h:	**226 / 0,619 kWh**
Gesamtvolumen [1]:	**281 l**
Volumen:	Gefrierteil: **281 l**
Geräusch-Schallleistung / Geräusch-Klasse:	**33 dB(A) / B SuperSilent**
Sortimentsklasse:	**1**
Klimaklasse:	**SN-T (+10 °C bis +43 °C)**
Tür / Seitenwände:	**Weiß / Weiß**
Außenmaße in cm (H / B / T):	**82 / 104 / 71**

Smart Frost | Stop Frost | LED | Frost Protect

Steuerung
- Elektronische Steuerung im Gehäuse, Tasten-Elektronik
- Thermometer mit digitaler Temperaturanzeige
- FrostControl
- Alarm bei Störung: optisch und akustisch
- Türalarm: optisch und akustisch
- Kindersicherung

Gefrierteil **
- Vibrationsarm, leise und leicht zu reinigen durch eingeschäumten Verflüssiger
- LED-Beleuchtung
- Lagerzeit bei Störung: 40,00 h
- Gefriervermögen in 24 h: 10,00 kg
- Tauwasserablauf
- Trennwand bestehend aus herausnehmbarem Gefriertablett - auch als Wasserauffangschale verwendbar
- 2 Einhängekörbe serienmäßig, 2 nachträglich lieferbar

Weitere Ausstattungsvorteile
- Griffmulde
- Wechselbare Türdichtung
- Verdecktes Türscharnier mit Öffnungsbegrenzung
- Schloss

729 €



MRFvg 4011



Getränkekühlschränke

Perfekte Erfrischung garantiert – mit den Getränkekühlschränken von Liebherr

Ob Grillfest im Garten, große Familienfeier oder spontanes Treffen mit Freunden: Mit einem Liebherr Getränkekühlschrank sind erfrischende Drinks immer perfekt temperiert und sofort griffbereit.

Hochwertige Verarbeitung, langlebige Technik und bewährte Liebherr-Qualität garantieren zuverlässige Leistung – selbst bei hoher Beanspruchung. Der großzügige Stauraum bietet Platz für Wasser, Softdrinks und mehr. Praktisch, robust und stilvoll – das Must-have für jede Feier und die ideale Lösung für alle, die ihren Gästen jederzeit kühle Erfrischungen bieten möchten.


MRFvg 4011



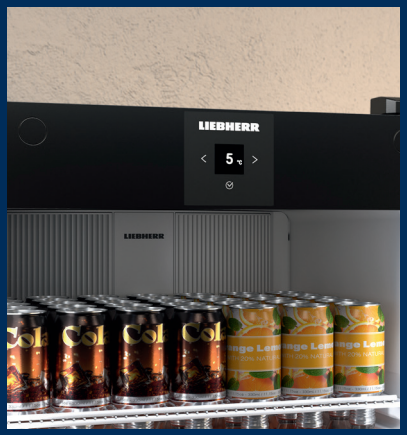

Umweltfreundliches Kältemittel

Zum Einsatz kommen ausschließlich die natürlichen und umweltfreundlichen Kältemittel R 600a und R 290. In Verbindung mit hocheffizienten Kompressoren sind diese äußerst leistungsstark und mit ihrem niedrigen Treibhauspotenzial auch zukunftssicher.

Digitale Temperaturanzeige

Die digitale Temperaturanzeige zeigt gradgenau die Innentemperatur des Kühlgeräts an. Somit können sich Nutzer schnell einen Überblick über die Gerätetemperatur verschaffen (nur bei MRFvd 4011, MRFvg 4011, MRFvg 3511).

German Engineering



MRFvd 4011 var 744

Energieklasse	C [1]
Brutto- / Nettorauminhalt	**400/286 l**
Außenmaße in mm (B/T/H)	**597/654/1884**
Innenmaße in mm (B/T/H)	**475/423/1659**
Energieverbrauch Jahr	**566 kWh²**
Beladung 0,5l PET	**253**
Beladung 0,33l Dose	**506**
UVP	**1.549 €**



MRFvg 4011

Energieklasse	C [1]
Brutto- / Nettorauminhalt	**400/286 l**
Außenmaße in mm (B/T/H)	**597/654/1884**
Innenmaße in mm (B/T/H)	**475/423/1659**
Energieverbrauch Jahr	**433 kWh²**
Beladung 0,5l PET	**253**
Beladung 0,33l Dose	**506**
UVP	**1.709 €**



MRFvg 3511

Energieklasse	C [1]
Brutto- / Nettorauminhalt	**347/250 l**
Außenmaße in mm (B/T/H)	**597/654/1684**
Innenmaße in mm (B/T/H)	**475/423/1459**
Energieverbrauch Jahr	**390 kWh²**
Beladung 0,5l PET	**207**
Beladung 0,33l Dose	**414**
UVP	**1.589 €**



MRFvc 5501

Energieklasse	B [1]
Brutto- / Nettorauminhalt	**544/432 l**
Außenmaße in mm (B/T/H)	**747/769/1684**
Innenmaße in mm (B/T/H)	**625/536/1459**
Energieverbrauch Jahr	**383 kWh²**
Beladung 0,5l PET	**354**
Beladung 0,33l Dose	**708**
UVP	**1.179 €**



MRFvc 4001

Energieklasse	C [1]
Brutto- / Nettorauminhalt	**377/286 l**
Außenmaße in mm (B/T/H)	**597/654/1884**
Innenmaße in mm (B/T/H)	**475/423/1659**
Energieverbrauch Jahr	**390 kWh²**
Beladung 0,5l PET	**253**
Beladung 0,33l Dose	**506**
UVP	**1.019 €**



MRFvc 3501

Energieklasse	C [1]
Brutto- / Nettorauminhalt	**327/250 l**
Außenmaße in mm (B/T/H)	**597/654/1684**
Innenmaße in mm (B/T/H)	**475/423/1459**
Energieverbrauch Jahr	**390 kWh²**
Beladung 0,5l PET	**207**
Beladung 0,33l Dose	**414**
UVP	**919 €**

[1] Entsprechend der EU-Verordnung 2019/2018. | [2] Gemessen nach EN 16902:2016.



Tischgeräte



Rc 1400 ○ Pure-Serie | Fc 1404 ○ Pure-Serie

Typologie

Buchstaben						Ziffern			
R				c		1	4	0	0
F	N	s	d	d	i	1	6	2	4
1	2	3	4	5	6	1	2	3	4

1 Produktgruppe

R	Refrigerator (Kühlschrank)
F	Freezer (Gefrierschrank)

2 Technologie / Ausstattung

–	EasyFresh
N	NoFrost

3 + 4 Materialien

sd	SmartSteel Tür
dg	DarkGrey
–	Weiß

5 Energieeffizienzklasse

a	Energieeffizienzklasse A
b	Energieeffizienzklasse B
c	Energieeffizienzklasse C
d	Energieeffizienzklasse D
e	Energieeffizienzklasse E
f	Energieeffizienzklasse F

6 Connectivity

i	SmartDeviceBox inklusive

1 + 2 Maße *

Breite × Höhe

10	55 × 68 cm
12	50 × 85 cm
14	55 × 85 cm
16	60 × 85 cm

3 Serien

0-1	Pure
2-4	Plus

4 Spezifikation

Kühlschrank

0	ohne 4*-Gefrierfach
1	mit 4*-Gefrierfach

Gefrierschrank

3-4	Anzahl Gefrierschubfächer

Ausstattungsvorteile



Stangengriff mit integrierter Öffnungsmechanik
Dank Öffnungsmechanik im eleganten Stangengriff lässt sich die Tür mit geringstem Kraftaufwand bedienen – selbst bei mehrmaligem Öffnen kurz hintereinander.



SmartDevice
Das Gerät lässt sich einfach per Smartphone bedienen – dank SmartDeviceBox. So lassen sich zum Beispiel Einstellungen ändern oder Statusinformationen abrufen. Die SmartDeviceBox ist bereits integriert („i“).



Robuste Tischplatte
In der Küche kann man nie genug Platz haben. Darum sind unsere Tischgeräte mit einer robusten, kratzresistenten Oberfläche ausgestattet, die als zusätzliche Arbeitsfläche dient. Bei den Tischkühlschränken ist die Platte zum Unterschieben auch abnehmbar.

Kühlen



TouchControl
Mit nur einem Fingertipp kann der Tischkühlschrank auf +3, +5, +7 oder +9 °C eingestellt werden. Einfach und platzsparend mit integrierter LED-Beleuchtung – damit noch mehr Raum für Lebensmittel bleibt.



EasyFresh – Ideal für Obst und Gemüse
Unsere Frische-Technologie mit regulierbarer Luftfeuchtigkeit für marktfrisches Obst und Gemüse ist jetzt in allen Tischkühlschränken der Plus-Serie integriert.



DoorStop
Ein kleines Detail mit großer Wirkung: Hält den Liebherr-Tischkühlschrank frisch, selbst wenn er ausgeschaltet ist: Der ausklappbare DoorStop verhindert, dass schlechte Gerüche entstehen.

Gefrieren



TouchControl
Mit nur einem Fingertipp kann der Tischgefrierschrank auf –16, –18, –20 oder –28 °C eingestellt werden. Einfach und platzsparend mit integrierter LED-Beleuchtung in der Tischplatte.



Gefrierschubfächer auf Glasplatten
Die Gefrierschubfächer werden auf Glasplatten geführt. Zum Lagern von größerem Gefriergut und zum Reinigen können Schubfächer und Glasplatten flexibel entnommen werden.



FrostProtect
Alle Tischgefrierschränke sind auch in unbeheizten Räumen bei bis zu –15 °C Umgebungstemperatur aufstellbar.

Die gezeigten Ausstattungs-Details sind modellabhängig, es gilt die Beschreibung beim jeweiligen Modell.

Kühlen

◇ **Plus-Serie**

○ **Pure-Serie**

Tischkühlschränke

	←60→ 85	←55→ 85	←50→ 85	←55→ 68
EasyFresh	Rci 1620 328			
	Rci 1621 328			
	Rdi 1620 329			
	Rdi 1621 329			
Obst- und Gemüsefach		Rdgd 1401 332	Rd 1200 333	Re 1000 335
		Rc 1400 330	Rd 1201 333	
		Rc 1401 331	Re 1200 334	
		Rd 1400 331	Re 1201 334	
		Rd 1401 332		
		Rb 1401 330		

Serienausstattung

	○ Pure-Serie	◇ Plus-Serie
Frischetechnologie	Obst-/Gemüsefach	**EasyFresh-Safe**
Komfort und Flexibilität	GlassLine-Abstellflächen	GlassLine-Abstellflächen, **davon eine teilbar**
	Abnehmbare Tischplatte	Abnehmbare Tischplatte
	Eierablage	Eierablage
		3er Flaschenablage
		FlexCube
	DoorStop*	DoorStop*
	Temperatureinstellung in 4 Stufen	Temperatureinstellung in 4 Stufen
	SuperCool	SuperCool
	Türalarm optisch und akustisch	Türalarm optisch und akustisch
Design	TouchControl mit integrierter LED-Beleuchtung im Innenraum	TouchControl mit integrierter LED-Beleuchtung im Innenraum
	Griffmulde oder Stangengriff mit Öffnungsmechanik*	Stangengriff mit Öffnungsmechanik*
Connectivity (SmartDeviceBox)	nicht nachrüstbar	**integriert** („i"-Modelle)
Eis	4-Sterne-Gefrierfach*	4-Sterne-Gefrierfach*

Differenzierende Ausstattungen sind bei der nächsthöheren Serie **hervorgehoben**.

Oben genannte Serienausstattungen können modellabhängig variieren, insbesondere die mit * gekennzeichneten. Die Details finden Sie in der Modellbeschreibung.

Gefrieren

◇ **Plus-Serie**

○ **Pure-Serie**

Tischgefrierschränke

	←60→ 85	←55→ 85	←55→ 68
NoFrost	FNdi 1624 335	FNe 1404 336	
SmartFrost	Fci 1624 336	Fdgd 1404 338	Fe 1003 339
		Fc 1404 337	
		Fd 1404 337	
		Fe 1414 339	

Serienausstattung

	○ Pure-Serie	◇ Plus-Serie
Frischetechnologie	NoFrost*	NoFrost*
	SmartFrost*	SmartFrost*
	FrostProtect	FrostProtect
Komfort und Flexibilität	Gefrierschubfächer mit Glasplatten geführt	Gefrierschubfächer mit Glasplatten geführt
	VarioSpace	VarioSpace
		Eiswürfelschale
	Temperatureinstellung in 4 Stufen	Temperatureinstellung in 4 Stufen
	SuperFrost	SuperFrost
	Türalarm optisch und akustisch	Türalarm optisch und akustisch
Design	TouchControl mit integrierter LED-Beleuchtung in der Tischplatte	TouchControl mit integrierter LED-Beleuchtung in der Tischplatte
	Griffmulde oder Stangengriff mit Öffnungsmechanik*	Stangengriff mit Öffnungsmechanik
Connectivity (SmartDeviceBox)	nicht nachrüstbar	**integriert** („i"-Modelle)

Differenzierende Ausstattungen sind bei der nächsthöheren Serie **hervorgehoben**.

Oben genannte Serienausstattungen können modellabhängig variieren, insbesondere die mit * gekennzeichneten. Die Details finden Sie in der Modellbeschreibung.

Tischkühlschrank

Datenblatt



←60→

Rci 1620

Plus

Energieeffizienzklasse:	C
Energieverbrauch Jahr/24 h:	**59 / 0,161 kWh**
Gesamtvolumen [1]:	**141 l**
Volumen:	Kühlteil: **141,2 l**
Geräusch-Schallleistung / Geräusch-Klasse:	**34 dB(A) / B SuperSilent**
Sortimentsklasse:	**3**
Klimaklasse:	**SN-T (+10 °C bis +43 °C)**
Tür / Seitenwände:	**Weiß / Weiß**
Außenmaße in cm (H / B / T):	**85 / 60 / 60,7**

Easy Fresh | Touch Control | Door Stop | Smart Device | LED

Steuerung
- TouchControl im Innenraum
- SmartDeviceBox inklusive
- Alarm bei Störung: optisch und akustisch
- Türalarm: optisch und akustisch

Kühl-(und BioFresh-)Teil
- Abstellborde Kunststoff, Eierablage, FlexCube
- GlassLine-Abstellflächen: 4, davon teilbar: 1
- EasyFresh-Safes: 1

Weitere Ausstattungsvorteile
- Stangengriff mit integrierter Öffnungsmechanik
- Höhenverstellbare Stellfüße vorne
- Türanschlag: rechts wechselbar
- Wechselbare Türdichtung

679 €

Datenblatt



←60→

Rci 1621

Plus

Energieeffizienzklasse:	C
Energieverbrauch Jahr/24 h:	**93 / 0,254 kWh**
Gesamtvolumen [1]:	**125 l**
Volumen:	Kühlteil: **109,2 l** / Gefrierteil: **17 l**
Geräusch-Schallleistung / Geräusch-Klasse:	**35 dB(A) / B SuperSilent**
Sortimentsklasse:	**3**
Klimaklasse:	**SN-T (+10 °C bis +43 °C)**
Tür / Seitenwände:	**Weiß / Weiß**
Außenmaße in cm (H / B / T):	**85 / 60 / 60,7**

Easy Fresh | Smart Frost | Touch Control | Smart Device | LED

Steuerung
- TouchControl im Innenraum
- SmartDeviceBox inklusive
- Alarm bei Störung: optisch und akustisch
- Türalarm: optisch und akustisch

Kühl-(und BioFresh-)Teil
- Abstellborde Kunststoff, Eierablage, FlexCube
- GlassLine-Abstellflächen: 3, davon teilbar: 1
- EasyFresh-Safes: 1

Gefrierteil **
- 4-Sterne-Gefrierfach
- Lagerzeit bei Störung: 10,00 h
- Gefriervermögen in 24 h: 2,00 kg

Weitere Ausstattungsvorteile
- Stangengriff mit integrierter Öffnungsmechanik
- Höhenverstellbare Stellfüße vorne
- Türanschlag: rechts wechselbar
- Wechselbare Türdichtung

699 €

[1] Gemäß Verordnung EU 2019/2016 bilden wir das Gesamtvolumen als ganze Zahl (abgerundet) und das Volumen der Tiefkühl- und Frischhaltefächer mit einer Stelle nach dem Komma ab.

Datenblatt



←60→

Rdi 1620

Plus

Energieeffizienzklasse:	D
Energieverbrauch Jahr/24 h:	**73 / 0,200 kWh**
Gesamtvolumen [1]:	**141 l**
Volumen:	Kühlteil: **141,2 l**
Geräusch-Schallleistung / Geräusch-Klasse:	**34 dB(A) / B SuperSilent**
Sortimentsklasse:	**2**
Klimaklasse:	**SN-T (+10 °C bis +43 °C)**
Tür / Seitenwände:	**Weiß / Weiß**
Außenmaße in cm (H / B / T):	**85 / 60 / 60,7**

Easy Fresh | Touch Control | Door Stop | Smart Device | LED

Steuerung
- TouchControl im Innenraum
- SmartDeviceBox inklusive
- Alarm bei Störung: optisch und akustisch
- Türalarm: optisch und akustisch

Kühl-(und BioFresh-)Teil
- Abstellborde Kunststoff, Eierablage, FlexCube
- GlassLine-Abstellflächen: 4, davon teilbar: 1
- EasyFresh-Safes: 1

Weitere Ausstattungsvorteile
- Stangengriff mit integrierter Öffnungsmechanik
- Höhenverstellbare Stellfüße vorne
- Türanschlag: rechts wechselbar
- Wechselbare Türdichtung

599 €

Datenblatt



←60→

Rdi 1621

Plus

Energieeffizienzklasse:	D
Energieverbrauch Jahr/24 h:	**116 / 0,317 kWh**
Gesamtvolumen [1]:	**125 l**
Volumen:	Kühlteil: **109,2 l** / Gefrierteil: **17 l**
Geräusch-Schallleistung / Geräusch-Klasse:	**35 dB(A) / B SuperSilent**
Sortimentsklasse:	**2**
Klimaklasse:	**SN-T (+10 °C bis +43 °C)**
Tür / Seitenwände:	**Weiß / Weiß**
Außenmaße in cm (H / B / T):	**85 / 60 / 60,7**

Easy Fresh | Smart Frost | Touch Control | Smart Device | LED

Steuerung
- TouchControl im Innenraum
- SmartDeviceBox inklusive
- Alarm bei Störung: optisch und akustisch
- Türalarm: optisch und akustisch

Kühl-(und BioFresh-)Teil
- Abstellborde Kunststoff, Eierablage, FlexCube
- GlassLine-Abstellflächen: 3, davon teilbar: 1
- EasyFresh-Safes: 1

Gefrierteil **
- 4-Sterne-Gefrierfach
- Lagerzeit bei Störung: 10,00 h
- Gefriervermögen in 24 h: 2,00 kg

Weitere Ausstattungsvorteile
- Stangengriff mit integrierter Öffnungsmechanik
- Höhenverstellbare Stellfüße vorne
- Türanschlag: rechts wechselbar
- Wechselbare Türdichtung

619 €

Tischkühlschrank

Datenblatt



←55→

Rb 1401
Pure

Energieeffizienzklasse:	B
Energieverbrauch Jahr/24 h:	**72 / 0,197 kWh**
Gesamtvolumen [1]:	**111 l**
Volumen:	Kühlteil: **96,9 l** / Gefrierteil: **15 l**
Geräusch-Schallleistung / Geräusch-Klasse:	**35 dB(A) / B SuperSilent**
Sortimentsklasse:	**1**
Klimaklasse:	**SN-T (+10 °C bis +43 °C)**
Tür / Seitenwände:	**Weiß / Weiß**
Außenmaße in cm (H / B / T):	**85 / 55 / 60,7**

Smart Frost | Touch Control | LED

Steuerung
· TouchControl im Innenraum
· Alarm bei Störung: optisch und akustisch
· Türalarm: optisch und akustisch

Kühl-(und BioFresh-)Teil
· Abstellborde Kunststoff, Eierablage
· GlassLine-Abstellflächen: 2
· Obst-/Gemüsefach: 1

Gefrierteil **
· 4-Sterne-Gefrierfach
· Lagerzeit bei Störung: 10,00 h
· Gefriervermögen in 24 h: 2,00 kg

Weitere Ausstattungsvorteile
· Stangengriff mit integrierter Öffnungsmechanik
· Höhenverstellbare Stellfüße vorne
· Türanschlag: rechts wechselbar
· Wechselbare Türdichtung

659 €

Datenblatt



←55→

Rc 1400
Pure

Energieeffizienzklasse:	C
Energieverbrauch Jahr/24 h:	**58 / 0,158 kWh**
Gesamtvolumen [1]:	**125 l**
Volumen:	Kühlteil: **125,5 l**
Geräusch-Schallleistung / Geräusch-Klasse:	**34 dB(A) / B SuperSilent**
Sortimentsklasse:	**1**
Klimaklasse:	**SN-T (+10 °C bis +43 °C)**
Tür / Seitenwände:	**Weiß / Weiß**
Außenmaße in cm (H / B / T):	**85 / 55 / 60,7**

Touch Control | Door Stop | LED

Steuerung
· TouchControl im Innenraum
· Alarm bei Störung: optisch und akustisch
· Türalarm: optisch und akustisch

Kühl-(und BioFresh-)Teil
· Abstellborde Kunststoff, Eierablage
· GlassLine-Abstellflächen: 4
· Obst-/Gemüsefach: 1

Weitere Ausstattungsvorteile
· Stangengriff mit integrierter Öffnungsmechanik
· Höhenverstellbare Stellfüße vorne
· Türanschlag: rechts wechselbar
· Wechselbare Türdichtung

579 €

[1] Gemäß Verordnung EU 2019/2016 bilden wir das Gesamtvolumen als ganze Zahl (abgerundet) und das Volumen der Tiefkühl- und Frischhaltefächer mit einer Stelle nach dem Komma ab.

Datenblatt



←55→

Rc 1401

Pure

Energieeffizienzklasse:	C
Energieverbrauch Jahr/24 h:	**91 / 0,249 kWh**
Gesamtvolumen [1]:	**111 l**
Volumen:	Kühlteil: **96,9 l** / Gefrierteil: **15 l**
Geräusch-Schallleistung / Geräusch-Klasse:	**35 dB(A) / B SuperSilent**
Sortimentsklasse:	**1**
Klimaklasse:	**SN-T (+10 °C bis +43 °C)**
Tür / Seitenwände:	**Weiß / Weiß**
Außenmaße in cm (H / B / T):	**85 / 55 / 60,7**

Smart Frost | Touch Control | LED

Steuerung
- TouchControl im Innenraum
- Alarm bei Störung: optisch und akustisch
- Türalarm: optisch und akustisch

Kühl-(und BioFresh-)Teil
- Abstellborde Kunststoff, Eierablage
- GlassLine-Abstellflächen: 2
- Obst-/Gemüsefach: 1

Gefrierteil **
- 4-Sterne-Gefrierfach
- Lagerzeit bei Störung: 10,00 h
- Gefriervermögen in 24 h: 2,00 kg

Weitere Ausstattungsvorteile
- Stangengriff mit integrierter Öffnungsmechanik
- Höhenverstellbare Stellfüße vorne
- Türanschlag: rechts wechselbar
- Wechselbare Türdichtung

599 €

Datenblatt



←55→

Rd 1400

Pure

Energieeffizienzklasse:	D
Energieverbrauch Jahr/24 h:	**72 / 0,197 kWh**
Gesamtvolumen [1]:	**125 l**
Volumen:	Kühlteil: **125,5 l**
Geräusch-Schallleistung / Geräusch-Klasse:	**34 dB(A) / B SuperSilent**
Sortimentsklasse:	**1**
Klimaklasse:	**SN-T (+10 °C bis +43 °C)**
Tür / Seitenwände:	**Weiß / Weiß**
Außenmaße in cm (H / B / T):	**85 / 55 / 60,7**

Touch Control | Door Stop | LED

Steuerung
- TouchControl im Innenraum
- Alarm bei Störung: optisch und akustisch
- Türalarm: optisch und akustisch

Kühl-(und BioFresh-)Teil
- Abstellborde Kunststoff, Eierablage
- GlassLine-Abstellflächen: 4
- Obst-/Gemüsefach: 1

Weitere Ausstattungsvorteile
- Stangengriff mit integrierter Öffnungsmechanik
- Höhenverstellbare Stellfüße vorne
- Türanschlag: rechts wechselbar
- Wechselbare Türdichtung

529 €

Tischkühlschrank

Datenblatt



←55→

Rdgd 1401
Pure

Energieeffizienzklasse:	D
Energieverbrauch Jahr/24 h:	**114 / 0,312 kWh**
Gesamtvolumen [1]:	**111 l**
Volumen:	Kühlteil: **96,9 l** / Gefrierteil: **15 l**
Geräusch-Schallleistung / Geräusch-Klasse:	**35 dB(A) / B SuperSilent**
Sortimentsklasse:	**1**
Klimaklasse:	**SN-T (+10 °C bis +43 °C)**
Tür / Seitenwände:	**DarkGrey / DarkGrey**
Außenmaße in cm (H / B / T):	**85 / 55 / 60,7**

Smart Frost | Touch Control | LED

Steuerung
· TouchControl im Innenraum
· Alarm bei Störung: optisch und akustisch
· Türalarm: optisch und akustisch

Kühl-(und BioFresh-)Teil
· Abstellborde Kunststoff, Eierablage
· GlassLine-Abstellflächen: 2
· Obst-/Gemüsefach: 1

Gefrierteil **
· 4-Sterne-Gefrierfach
· Lagerzeit bei Störung: 10,00 h
· Gefriervermögen in 24 h: 2,00 kg

Weitere Ausstattungsvorteile
· Stangengriff mit integrierter Öffnungsmechanik
· Höhenverstellbare Stellfüße vorne
· Türanschlag: rechts wechselbar
· Wechselbare Türdichtung

579 €

Datenblatt



←55→

Rd 1401
Pure

Energieeffizienzklasse:	D
Energieverbrauch Jahr/24 h:	**114 / 0,312 kWh**
Gesamtvolumen [1]:	**111 l**
Volumen:	Kühlteil: **96,9 l** / Gefrierteil: **15 l**
Geräusch-Schallleistung / Geräusch-Klasse:	**35 dB(A) / B SuperSilent**
Sortimentsklasse:	**1**
Klimaklasse:	**SN-T (+10 °C bis +43 °C)**
Tür / Seitenwände:	**Weiß / Weiß**
Außenmaße in cm (H / B / T):	**85 / 55 / 60,7**

Smart Frost | Touch Control | LED

Steuerung
· TouchControl im Innenraum
· Alarm bei Störung: optisch und akustisch
· Türalarm: optisch und akustisch

Kühl-(und BioFresh-)Teil
· Abstellborde Kunststoff, Eierablage
· GlassLine-Abstellflächen: 2
· Obst-/Gemüsefach: 1

Gefrierteil **
· 4-Sterne-Gefrierfach
· Lagerzeit bei Störung: 10,00 h
· Gefriervermögen in 24 h: 2,00 kg

Weitere Ausstattungsvorteile
· Stangengriff mit integrierter Öffnungsmechanik
· Höhenverstellbare Stellfüße vorne
· Türanschlag: rechts wechselbar
· Wechselbare Türdichtung

549 €

[1] Gemäß Verordnung EU 2019/2016 bilden wir das Gesamtvolumen als ganze Zahl (abgerundet) und das Volumen der Tiefkühl- und Frischhaltefächer mit einer Stelle nach dem Komma ab.

Datenblatt



←50→

Rd 1200

Pure

Energieeffizienzklasse:	A D G
Energieverbrauch Jahr/24 h:	**71 / 0,194 kWh**
Gesamtvolumen [1]:	**110 l**
Volumen:	Kühlteil: **110,5 l**
Geräusch-Schallleistung / Geräusch-Klasse:	**34 dB(A) / B SuperSilent**
Sortimentsklasse:	**1**
Klimaklasse:	**SN-T (+10 °C bis +43 °C)**
Tür / Seitenwände:	**Weiß / Weiß**
Außenmaße in cm (H / B / T):	**85 / 50 / 60,7**

Touch Control | Door Stop | LED

Steuerung
· TouchControl im Innenraum
· Alarm bei Störung: optisch und akustisch
· Türalarm: optisch und akustisch

Kühl-(und BioFresh-)Teil
· Abstellborde Kunststoff, Eierablage
· GlassLine-Abstellflächen: 4
· Obst-/Gemüsefach: 1

Weitere Ausstattungsvorteile
· Griffmulde
· Höhenverstellbare Stellfüße vorne
· Türanschlag: rechts wechselbar
· Wechselbare Türdichtung

479 €

Datenblatt



←50→

Rd 1201

Pure

Energieeffizienzklasse:	A D G
Energieverbrauch Jahr/24 h:	**110 / 0,301 kWh**
Gesamtvolumen [1]:	**98 l**
Volumen:	Kühlteil: **85,2 l** / Gefrierteil: **13 l**
Geräusch-Schallleistung / Geräusch-Klasse:	**35 dB(A) / B SuperSilent**
Sortimentsklasse:	**1**
Klimaklasse:	**SN-T (+10 °C bis +43 °C)**
Tür / Seitenwände:	**Weiß / Weiß**
Außenmaße in cm (H / B / T):	**85 / 50 / 60,7**

Smart Frost | Touch Control | LED

Steuerung
· TouchControl im Innenraum
· Alarm bei Störung: optisch und akustisch
· Türalarm: optisch und akustisch

Kühl-(und BioFresh-)Teil
· Abstellborde Kunststoff, Eierablage
· GlassLine-Abstellflächen: 2
· Obst-/Gemüsefach: 1

Gefrierteil **
· 4-Sterne-Gefrierfach
· Lagerzeit bei Störung: 8,00 h
· Gefriervermögen in 24 h: 2,00 kg

Weitere Ausstattungsvorteile
· Griffmulde
· Höhenverstellbare Stellfüße vorne
· Türanschlag: rechts wechselbar
· Wechselbare Türdichtung

499 €

Tischkühlschrank

Datenblatt



←50→

Re 1200
Pure

Energieeffizienzklasse:	E
Energieverbrauch Jahr/24 h:	**88 / 0,241 kWh**
Gesamtvolumen [1]:	**110 l**
Volumen:	Kühlteil: **110,5 l**
Geräusch-Schallleistung / Geräusch-Klasse:	**35 dB(A) / B SuperSilent**
Sortimentsklasse:	**1**
Klimaklasse:	**SN-T (+10 °C bis +43 °C)**
Tür / Seitenwände:	**Weiß / Weiß**
Außenmaße in cm (H / B / T):	**85 / 50 / 60,7**

Touch Control | Door Stop | LED

Steuerung
· TouchControl im Innenraum
· Alarm bei Störung: optisch und akustisch
· Türalarm: optisch und akustisch

Kühl-(und BioFresh-)Teil
· Abstellborde Kunststoff, Eierablage
· GlassLine-Abstellflächen: 4
· Obst-/Gemüsefach: 1

Weitere Ausstattungsvorteile
· Griffmulde
· Höhenverstellbare Stellfüße vorne
· Türanschlag: rechts wechselbar
· Wechselbare Türdichtung

429 €

Datenblatt



←50→

Re 1201
Pure

Energieeffizienzklasse:	E
Energieverbrauch Jahr/24 h:	**138 / 0,378 kWh**
Gesamtvolumen [1]:	**98 l**
Volumen:	Kühlteil: **85,2 l** / Gefrierteil: **13 l**
Geräusch-Schallleistung / Geräusch-Klasse:	**37 dB(A) / C**
Sortimentsklasse:	**1**
Klimaklasse:	**SN-T (+10 °C bis +43 °C)**
Tür / Seitenwände:	**Weiß / Weiß**
Außenmaße in cm (H / B / T):	**85 / 50 / 60,7**

Smart Frost | Touch Control | LED

Steuerung
· TouchControl im Innenraum
· Alarm bei Störung: optisch und akustisch
· Türalarm: optisch und akustisch

Kühl-(und BioFresh-)Teil
· Abstellborde Kunststoff, Eierablage
· GlassLine-Abstellflächen: 2
· Obst-/Gemüsefach: 1

Gefrierteil **
· 4-Sterne-Gefrierfach
· Lagerzeit bei Störung: 8,00 h
· Gefriervermögen in 24 h: 2,00 kg

Weitere Ausstattungsvorteile
· Griffmulde
· Höhenverstellbare Stellfüße vorne
· Türanschlag: rechts wechselbar
· Wechselbare Türdichtung

449 €

[1] Gemäß Verordnung EU 2019/2016 bilden wir das Gesamtvolumen als ganze Zahl (abgerundet) und das Volumen der Tiefkühl- und Frischhaltefächer mit einer Stelle nach dem Komma ab.

Datenblatt



←55→

Re 1000

Pure

Energieeffizienzklasse:	E
Energieverbrauch Jahr/24 h:	**86 / 0,235 kWh**
Gesamtvolumen [1]:	**92 l**
Volumen:	Kühlteil: **92 l**
Geräusch-Schallleistung / Geräusch-Klasse:	**35 dB(A) / B SuperSilent**
Sortimentsklasse:	**1**
Klimaklasse:	**SN-T (+10 °C bis +43 °C)**
Tür / Seitenwände:	**Weiß / Weiß**
Außenmaße in cm (H / B / T):	**68 / 55 / 60,7**

Touch Control | Door Stop | LED

Steuerung
· TouchControl im Innenraum
· Alarm bei Störung: optisch und akustisch
· Türalarm: optisch und akustisch

Kühl-(und BioFresh-)Teil
· Abstellborde Kunststoff, Eierablage
· GlassLine-Abstellflächen: 2
· Obst-/Gemüsefach: 1

Weitere Ausstattungsvorteile
· Griffmulde
· Höhenverstellbare Stellfüße vorne
· Türanschlag: rechts wechselbar
· Wechselbare Türdichtung

499 €

Datenblatt



←60→

FNdi 1624

Plus

Energieeffizienzklasse:	D
Energieverbrauch Jahr/24 h:	**148 / 0,405 kWh**
Gesamtvolumen [1]:	**92 l**
Volumen:	Gefrierteil: **93 l**
Geräusch-Schallleistung / Geräusch-Klasse:	**37 dB(A) / C**
Sortimentsklasse:	**3**
Klimaklasse:	**SN-T (+10 °C bis +43 °C)**
Tür / Seitenwände:	**Weiß / Weiß**
Außenmaße in cm (H / B / T):	**85 / 60 / 60,7**

No Frost | Touch Control | Vario Space | Frost Protect | Smart Device | LED

Steuerung
· TouchControl
· SmartDeviceBox inklusive
· Alarm bei Störung: optisch und akustisch
· Türalarm: optisch und akustisch

Gefrierteil ****
· Schubfächer: 4, VarioSpace
· Eiswürfelschale
· LED-Beleuchtung
· Lagerzeit bei Störung: 9,50 h
· Gefriervermögen in 24 h: 8,50 kg

Weitere Ausstattungsvorteile
· Stangengriff mit integrierter Öffnungsmechanik
· Höhenverstellbare Stellfüße vorne
· Türanschlag: rechts wechselbar
· Wechselbare Türdichtung

699 €

Tischgefrierschrank

Datenblatt



←60→

Fci 1624
Plus

Energieeffizienzklasse:	C
Energieverbrauch Jahr/24 h:	**110 / 0,301 kWh**
Gesamtvolumen [1]:	**107 l**
Volumen:	Gefrierteil: **107 l**
Geräusch-Schallleistung / Geräusch-Klasse:	**36 dB(A) / C**
Sortimentsklasse:	**2**
Klimaklasse:	**SN-T (+10 °C bis +43 °C)**
Tür / Seitenwände:	**Weiß / Weiß**
Außenmaße in cm (H / B / T):	**85 / 60 / 60,7**

Smart Frost | Touch Control | Vario Space | Frost Protect | Smart Device | LED

Steuerung
· TouchControl
· SmartDeviceBox inklusive
· Alarm bei Störung: optisch und akustisch
· Türalarm: optisch und akustisch

Gefrierteil ****
· Schubfächer: 4, VarioSpace
· Eiswürfelschale
· LED-Beleuchtung
· Lagerzeit bei Störung: 15,00 h
· Gefriervermögen in 24 h: 7,50 kg

Weitere Ausstattungsvorteile
· Stangengriff mit integrierter Öffnungsmechanik
· Höhenverstellbare Stellfüße vorne
· Türanschlag: rechts wechselbar
· Wechselbare Türdichtung

699 €

Datenblatt



←55→

FNe 1404
Pure

Energieeffizienzklasse:	E
Energieverbrauch Jahr/24 h:	**185 / 0,506 kWh**
Gesamtvolumen [1]:	**92 l**
Volumen:	Gefrierteil: **93 l**
Geräusch-Schallleistung / Geräusch-Klasse:	**37 dB(A) / C**
Sortimentsklasse:	**1**
Klimaklasse:	**SN-T (+10 °C bis +43 °C)**
Tür / Seitenwände:	**Weiß / Weiß**
Außenmaße in cm (H / B / T):	**85 / 55 / 60,7**

No Frost | Touch Control | Vario Space | Frost Protect | LED

Steuerung
· TouchControl
· Alarm bei Störung: optisch und akustisch
· Türalarm: optisch und akustisch

Gefrierteil ****
· Schubfächer: 4, VarioSpace
· LED-Beleuchtung
· Lagerzeit bei Störung: 9,00 h
· Gefriervermögen in 24 h: 7,50 kg

Weitere Ausstattungsvorteile
· Stangengriff mit integrierter Öffnungsmechanik
· Höhenverstellbare Stellfüße vorne
· Türanschlag: rechts wechselbar
· Wechselbare Türdichtung

649 €

[1] Gemäß Verordnung EU 2019/2016 bilden wir das Gesamtvolumen als ganze Zahl (abgerundet) und das Volumen der Tiefkühl- und Frischhaltefächer mit einer Stelle nach dem Komma ab.

Datenblatt



←55→

Fc 1404

Pure

Energieeffizienzklasse:	C
Energieverbrauch Jahr/24 h:	**110 / 0,301 kWh**
Gesamtvolumen [1]:	**107 l**
Volumen:	Gefrierteil: **107 l**
Geräusch-Schallleistung / Geräusch-Klasse:	**36 dB(A) / C**
Sortimentsklasse:	**1**
Klimaklasse:	**SN-T (+10 °C bis +43 °C)**
Tür / Seitenwände:	**Weiß / Weiß**
Außenmaße in cm (H / B / T):	**85 / 55 / 60,7**

Smart Frost | Touch Control | Vario Space | Frost Protect | LED

Steuerung
- TouchControl
- Alarm bei Störung: optisch und akustisch
- Türalarm: optisch und akustisch

Gefrierteil ****
- Schubfächer: 4, VarioSpace
- LED-Beleuchtung
- Lagerzeit bei Störung: 14,00 h
- Gefriervermögen in 24 h: 7,50 kg

Weitere Ausstattungsvorteile
- Stangengriff mit integrierter Öffnungsmechanik
- Höhenverstellbare Stellfüße vorne
- Türanschlag: rechts wechselbar
- Wechselbare Türdichtung

659 €

Datenblatt



←55→

Fd 1404

Pure

Energieeffizienzklasse:	D
Energieverbrauch Jahr/24 h:	**137 / 0,375 kWh**
Gesamtvolumen [1]:	**107 l**
Volumen:	Gefrierteil: **107 l**
Geräusch-Schallleistung / Geräusch-Klasse:	**37 dB(A) / C**
Sortimentsklasse:	**1**
Klimaklasse:	**SN-T (+10 °C bis +43 °C)**
Tür / Seitenwände:	**Weiß / Weiß**
Außenmaße in cm (H / B / T):	**85 / 55 / 60,7**

Smart Frost | Touch Control | Vario Space | Frost Protect | LED

Steuerung
- TouchControl
- Alarm bei Störung: optisch und akustisch
- Türalarm: optisch und akustisch

Gefrierteil ****
- Schubfächer: 4, VarioSpace
- LED-Beleuchtung
- Lagerzeit bei Störung: 13,50 h
- Gefriervermögen in 24 h: 7,00 kg

Weitere Ausstattungsvorteile
- Stangengriff mit integrierter Öffnungsmechanik
- Höhenverstellbare Stellfüße vorne
- Türanschlag: rechts wechselbar
- Wechselbare Türdichtung

599 €



Datenblatt



←55→

Fdgd 1404

Pure

Energieeffizienzklasse:	D
Energieverbrauch Jahr/24 h:	**137 / 0,375 kWh**
Gesamtvolumen [1]:	**107 l**
Volumen:	Gefrierteil: **107 l**
Geräusch-Schallleistung / Geräusch-Klasse:	**37 dB(A) / C**
Sortimentsklasse:	**1**
Klimaklasse:	**SN-T (+10 °C bis +43 °C)**
Tür / Seitenwände:	**DarkGrey / DarkGrey**
Außenmaße in cm (H / B / T):	**85 / 55 / 60,7**

Smart Frost | Vario Space | Frost Protect | LED

Steuerung
- TouchControl
- Alarm bei Störung: optisch und akustisch
- Türalarm: optisch und akustisch

Gefrierteil ****
- Schubfächer: 4, VarioSpace
- LED-Beleuchtung
- Lagerzeit bei Störung: 13,50 h
- Gefriervermögen in 24 h: 7,00 kg

Weitere Ausstattungsvorteile
- Stangengriff mit integrierter Öffnungsmechanik
- Höhenverstellbare Stellfüße vorne
- Türanschlag: rechts wechselbar
- Wechselbare Türdichtung

619 €

DarkGrey

Dieser besondere Farbton (RAL 7024) vereint modernes Design mit stilvoller Zurückhaltung – und fügt sich harmonisch in Materialien wie Holz, Stein oder Beton ein. So wird das Gefriergerät zu einem eleganten Blickfang in jeder anspruchsvoll gestalteten Küche.



Griff mit Öffnungsmechanik

Der ergonomische Hebelgriff passt sich sanft der Bewegung der Hand an – und macht das Öffnen der Tür besonders leicht und komfortabel.

Die gezeigten Ausstattungs-Details sind modellabhängig, es gilt die Beschreibung beim jeweiligen Modell.

Datenblatt



←55→

Fe 1414

Pure

Energieeffizienzklasse:	A–G: E
Energieverbrauch Jahr/24 h:	**172 / 0,471 kWh**
Gesamtvolumen [1]:	**107 l**
Volumen:	Gefrierteil: **107 l**
Geräusch-Schallleistung / Geräusch-Klasse:	**37 dB(A) / C**
Sortimentsklasse:	**1**
Klimaklasse:	**SN-T (+10 °C bis +43 °C)**
Tür / Seitenwände:	**Weiß / Weiß**
Außenmaße in cm (H / B / T):	**85 / 55 / 60,7**

Smart Frost | Touch Control | Vario Space | Frost Protect | LED

Steuerung
· TouchControl
· Alarm bei Störung: optisch und akustisch
· Türalarm: optisch und akustisch

Gefrierteil ****
· Schubfächer: 4, VarioSpace
· LED-Beleuchtung
· Lagerzeit bei Störung: 12,50 h
· Gefriervermögen in 24 h: 5,50 kg

Weitere Ausstattungsvorteile
· Griffmulde
· Höhenverstellbare Stellfüße vorne
· Türanschlag: rechts wechselbar
· Wechselbare Türdichtung

519 €

Datenblatt



←55→

Fe 1003

Pure

Energieeffizienzklasse:	A–G: E
Energieverbrauch Jahr/24 h:	**163 / 0,446 kWh**
Gesamtvolumen [1]:	**75 l**
Volumen:	Gefrierteil: **76 l**
Geräusch-Schallleistung / Geräusch-Klasse:	**37 dB(A) / C**
Sortimentsklasse:	**1**
Klimaklasse:	**SN-T (+10 °C bis +43 °C)**
Tür / Seitenwände:	**Weiß / Weiß**
Außenmaße in cm (H / B / T):	**68 / 55 / 60,7**

Smart Frost | Touch Control | Vario Space | Frost Protect | LED

Steuerung
· TouchControl
· Alarm bei Störung: optisch und akustisch
· Türalarm: optisch und akustisch

Gefrierteil ****
· Schubfächer: 3, VarioSpace
· LED-Beleuchtung
· Lagerzeit bei Störung: 13,50 h
· Gefriervermögen in 24 h: 4,50 kg

Weitere Ausstattungsvorteile
· Griffmulde
· Höhenverstellbare Stellfüße vorne
· Türanschlag: rechts wechselbar
· Wechselbare Türdichtung

499 €

[1] Gemäß Verordnung EU 2019/2016 bilden wir das Gesamtvolumen als ganze Zahl (abgerundet) und das Volumen der Tiefkühl- und Frischhaltefächer mit einer Stelle nach dem Komma ab.

Maßskizzen Standgeräte

[mm]

MBsddi 9558, MBsddi 9528, MBsddi 9556,
MBbsdi 9528, MBbsdi 9556

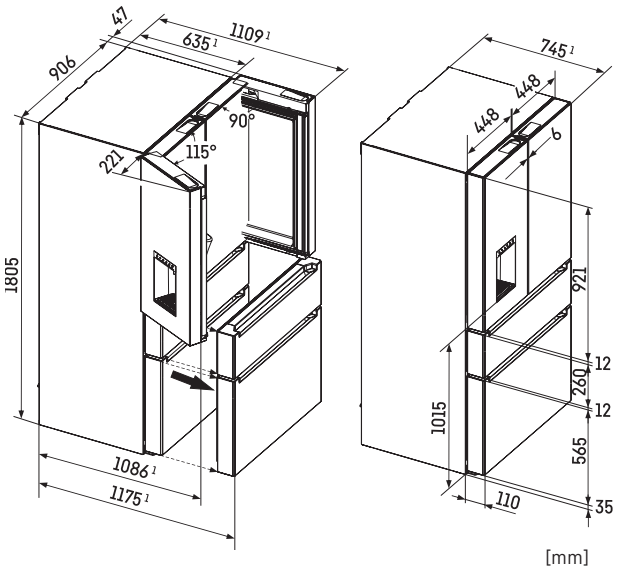

[mm]

MBbsdi 9024, MBsddi 9028, MBsddi 9024,
MBbsdi 9028, Msdd 9012

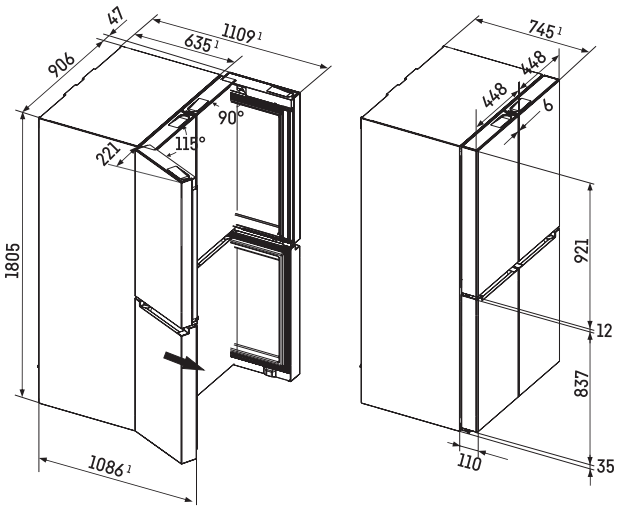

[mm]

XRCbs 5295
XRCst 5295

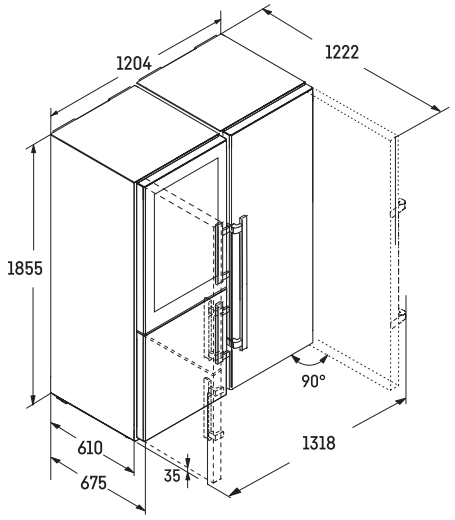

[mm]

XRFbs 5295
XRFsd 5265
XRFst 5295

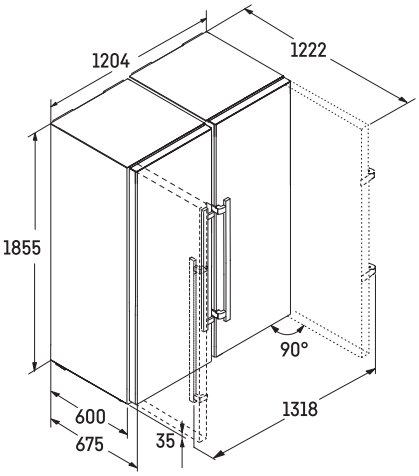

[mm]

XRFbd 5220
XRFsf 5225
XRFsf 5220

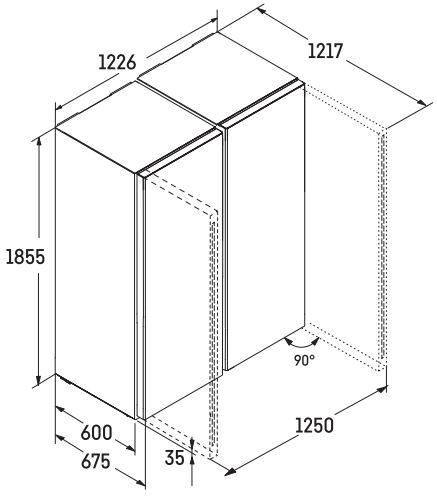

CBNste 8872

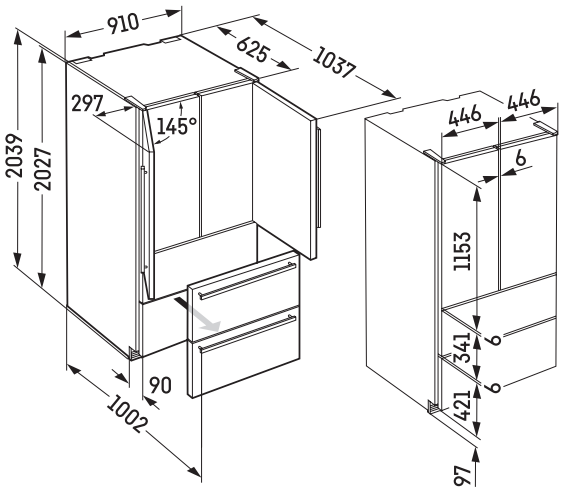

[mm]

CBNsda 775i

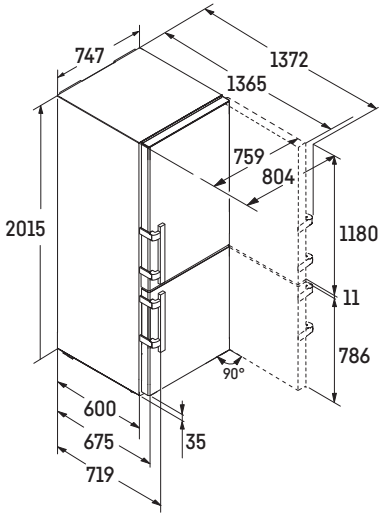

[mm]

CNsfa 7723

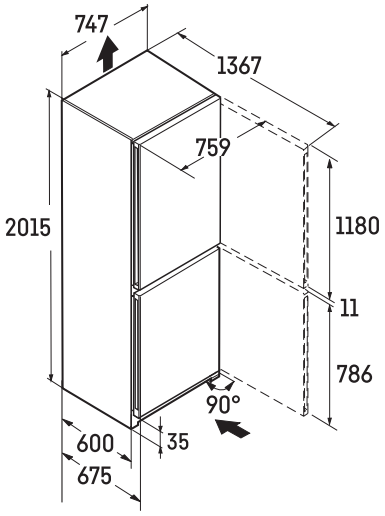

[mm]

CBNbsa20 575i
CBNsda 575i
CBNdgc 5733
CNdgc 5713
CNc 5713

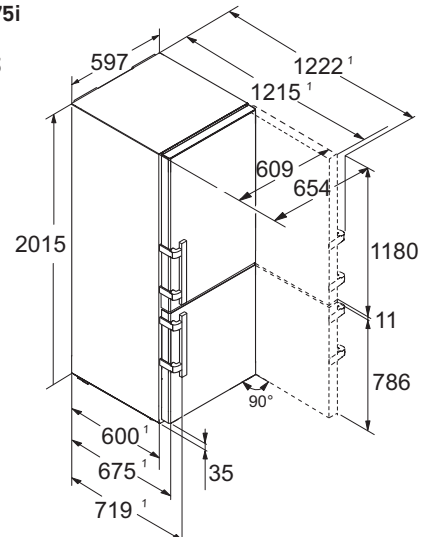

[mm]

CBNbda 572i
CBNsda 572i
CNdgc 5703
CBNsfc 572i
CNsdc 5703
CNc 5703
CBNsdc 573i
CNsfc 574i
CBNstb 579i
CNsda 5723
CBNdgc 5723
CBNbdc 573i
CNbda 5723
CNd 5703
KGNsf 57Va03
KGNsf 57Vb03

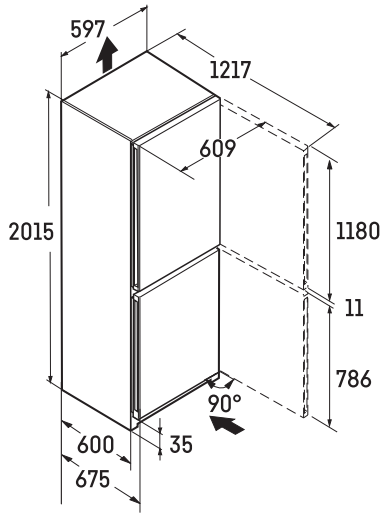

[mm]

CNbdb 5223
CBNsda 5223
CNsdb 5223
CNc 5203
CBNbda 5223
CNsdc 5203
CBNsfc 5223
KGN 52Vb03
CNdgc 5213

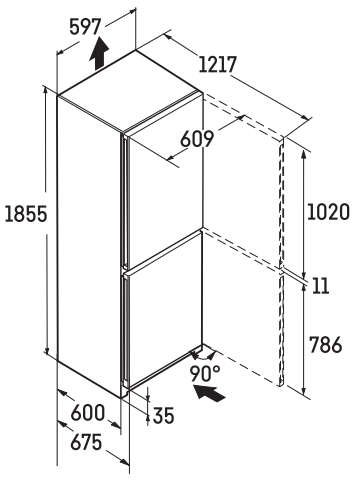

[mm]

CNsfc 573i
CNc 5724

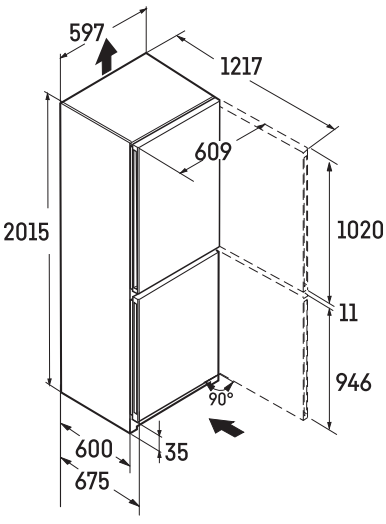

Maßskizzen Standgeräte

[mm]

CNd 5204
CNsfd 5204
CNc 5213

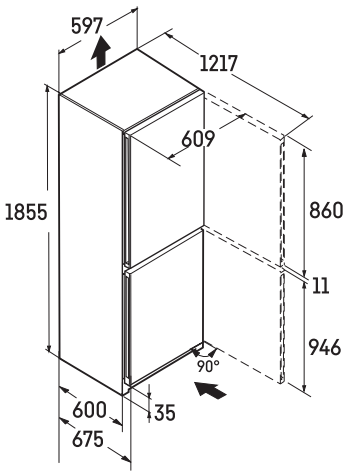

[mm]

CNc 5023
CNsfc 5023

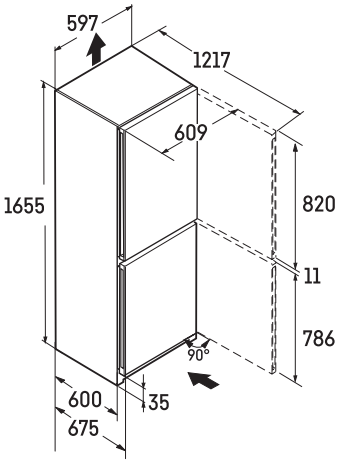

[mm]

CUe 2831
CUele 2831

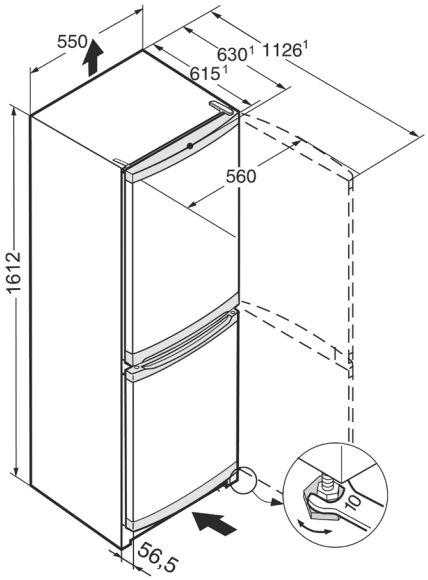

[mm]

CUe 2331
CUele 2331
KGwe 1455 2.6

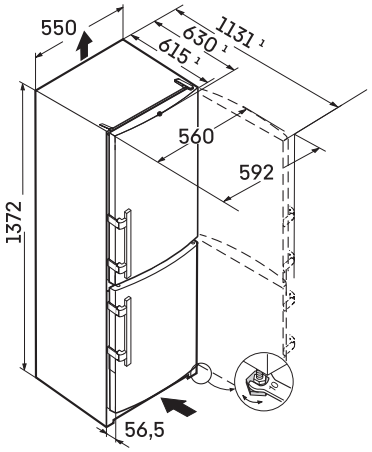

[mm]

CTe 2131

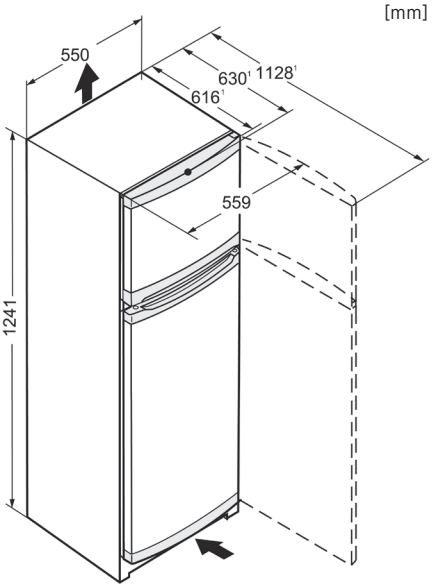

[mm]

FNd 522i
RBsfc 5220
SRbdd 5220
RDsfd 5220
SFNbdd 5227
SRBsfc 5220
Rsfd 5220
RBsfd 5221
SRsfd 5220
RBbsc 528i
SFNsfd 5227

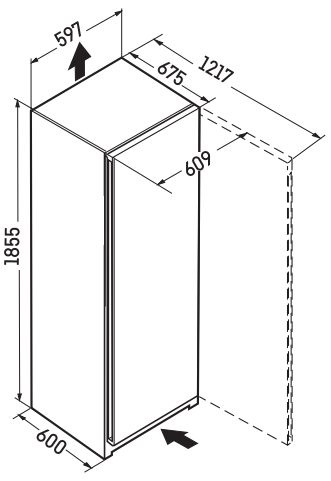

[mm]

RBsdc 525i
RBbsb 525i
SFNsdd 526i
FNc 527i
FNc 5227

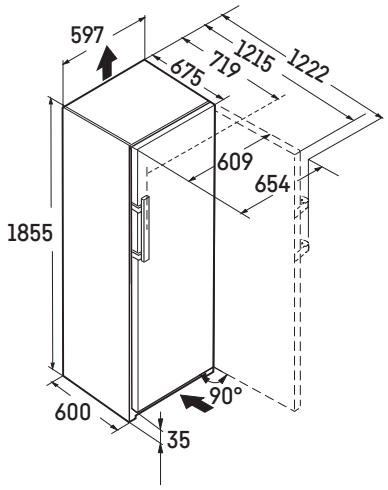

[mm]

RBa30 425i
RBa 425i SD0 22

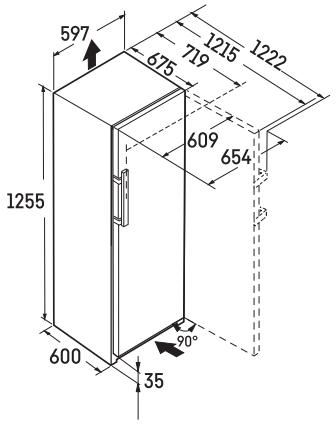

[mm]

Rd 5000
FNd 5026
FNd 5036

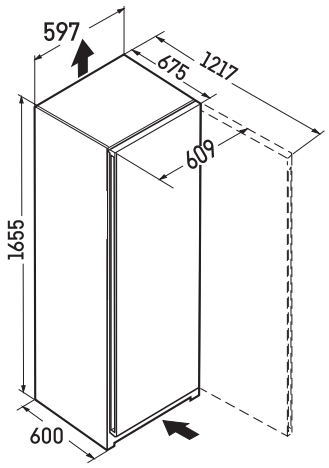

[mm]

FNd 4625
Rd 4600

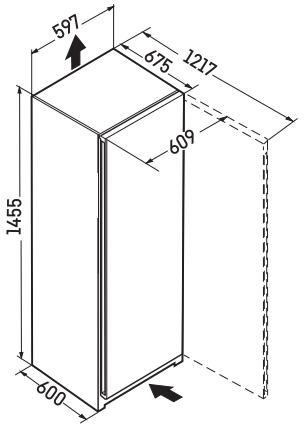

[mm]

Rd 4200
FNe 4204
FNd 4224

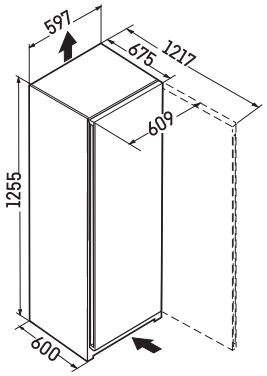

[mm]

FNc 727i
FNc 7227

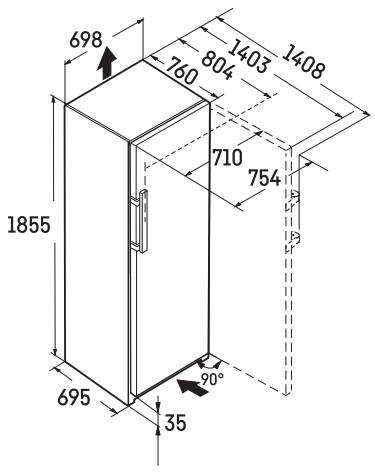

Maßskizzen Standgeräte

[mm]

FNb 505i

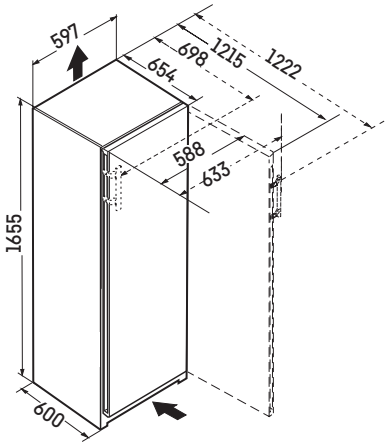

[mm]

FNb 465i

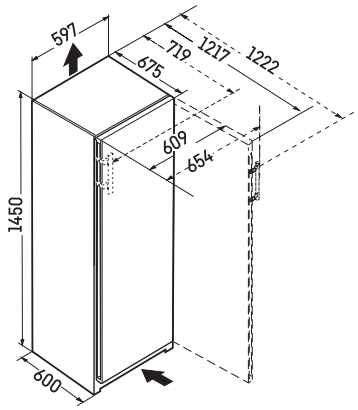

[mm]

FNc 7026

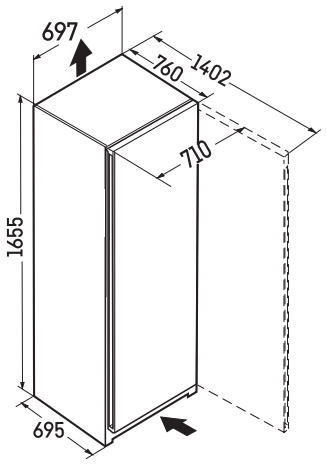

[mm]

FNa 6635
FNc 6625

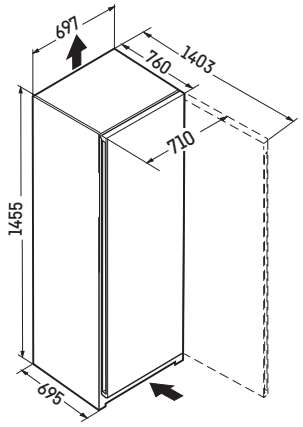

[mm]

[mm]

FNc 4625

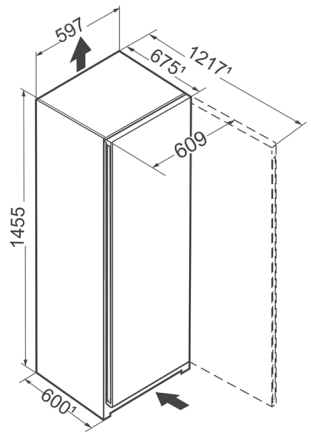

[mm]

Rdi 1620
Rci 1620
Rdi 1621
Rci 1621

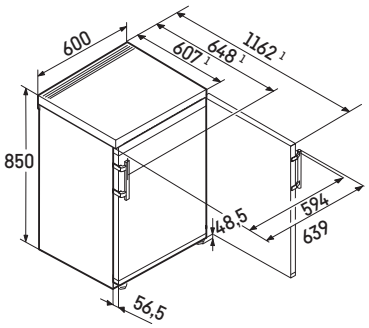

[mm]

Rd 1200
Re 1200
Rd 1201
Re 1201

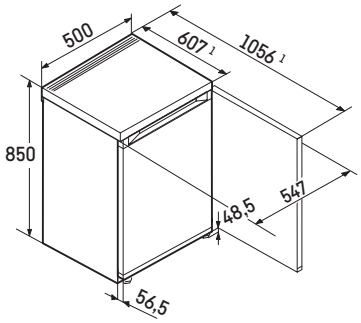

[mm]

Rd 4200
FNe 4204
FNd 4224
FNd 4234

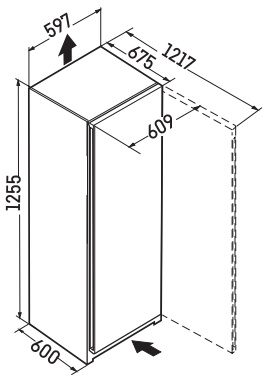

[mm]

Rdgd 1400
Rb 1401
Rc 1400
Rc 1401
Rd 1400
Rd 1401

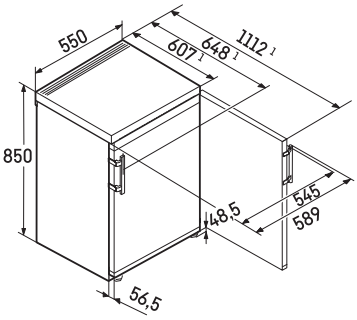

[mm]

FNdi 1624
Fci 1624

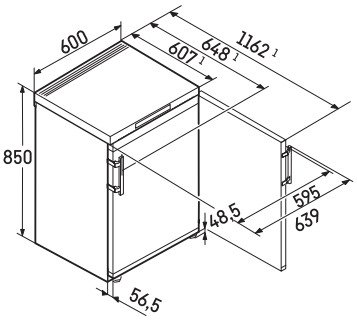

Maßskizzen Standgeräte

[mm]

Fdgd 1404
FNe 1404
Fc 1404
Fd 1404
Fe 1404

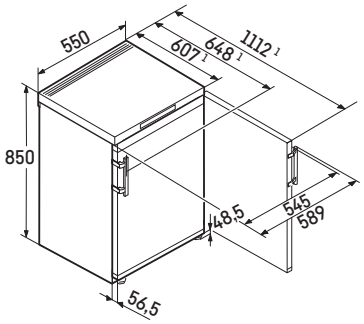

[mm]

Fe 1414

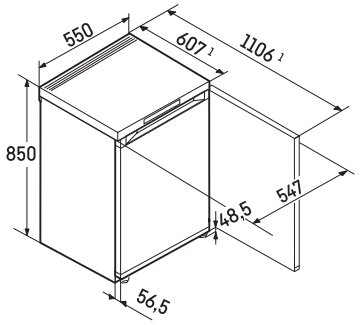

[mm]

Fe 1003

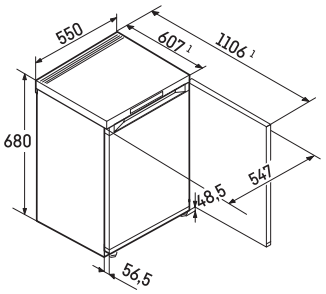



EWTgb 3583 Vinidor

Weingeräte



Temperaturbereiche

+5 °C bis +20 °C

+5 °C bis +20 °C

+5 °C bis +20 °C



1 Zone

2 Zones

3 Zones

Weintemperierschränke

Vinidor | Vinidor Selection

- Mit ein, zwei oder drei Temperaturzonen
- Perfekt um Rotweine, Weißweine und / oder Champagner in der jeweils gewünschten Genusstemperatur aufzubewahren
- Passend für jedes Weinsortiment durch unterschiedliche Größe der Temperaturzonen
- Zur repräsentativen Platzierung im Küchen- oder Wohnumfeld mit Fokus auf Glastür-Modelle

Temperaturbereich

+5 °C bis +20 °C



1 Zone

Weinlagerschränke

GrandCru | GrandCru Selection

- Mit einer Temperaturzone
- Voraussetzungen wie in einem Weinkeller
- Speziell auf die Lagerung und Reifung einer großen Flaschenkapazität ausgelegt, können aber auch einen größeren Weinvorrat in Genusstemperatur vorrätig halten
- Für die völlig ungestörte und energieeffizienteste Lösung mit Fokus auf Volltür-Modelle



Kompaktgeräte

- Kühlraum für den besonderen Bedarf im kompakten Format
- Wertvolle Zigarren werden unter optimalen Lagerbedingungen im Humidor aufbewahrt

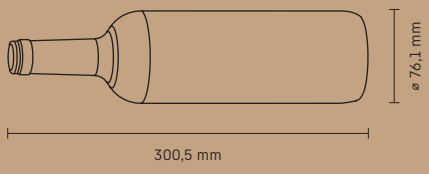

Bordeauxflaschengröße (0,75 l)

Alle Angaben zur Flaschenkapazität beziehen sich auf diese Abmessungen.

Vinidor Selection
Vinidor
GrandCru Selection
GrandCru

Wein-Einbaugeräte

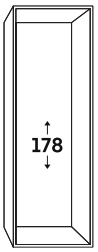

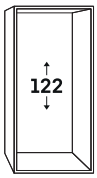

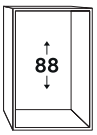



Wein-Unterbaugeräte

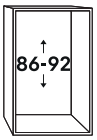

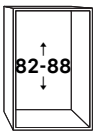

Weintemperierschränke

Glastür Black/TipOpen

EWTgb 3583 360 | EWTgb 2383 362 | EWTgb 1683 364 | UWgbi 3782 374 | UWgbi 3682 377

Glastür/dekorfähig/TipOpen

EWTdf 3553 361 | EWTdf 2353 363 | EWTdf 1653 365 | UWpri 3782 375

Glastür/dekorfähig

UWpri 3762 376 | UWpri 3662 379

Volltür/dekorfähig/TipOpen

UWpri 3661 380 | UWpri 3672 378

Glastür Black/Griffmulde

UWgb 3632 381 | UWgb 3631 382

Weinlagerschränke

Glastür Schwarz/TipOpen

WKEgb 582 367

Wein-Standgeräte

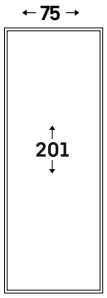

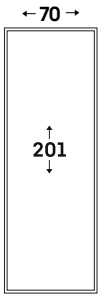

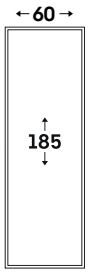

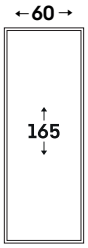

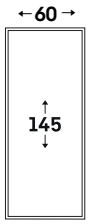

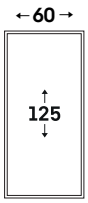

Kompakt-geräte

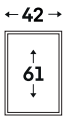

Weintemperierschränke

Glastür Black

WPgbi 7483 392 | WPgbi 5273 394

WPgbi 7473 393

WPgbi 7472 393 | WPgbi 5272 394

Glastür BlackSteel

WPbsi 5252 395 | WPbsi 5052 396

Glastür SmartSteel

WPsd 5252 396 | WPsd 4652 397

Weinlagerschränke*

Glastür Black

WPbli 5231 402 | WPbl 5001 403 | WPbl 4601 404 | WPbl 4201 405

Volltür Schwarz

WSbli 7731 402 | WSbli 5231 403 | WSbl 5001 404 | WSbl 4201 405

Humidor

ZKes 453 407

* Höhe +2,3 cm Türscharnier
Genaue Gerätemaße siehe Gerätebeschreibung

Kurzerläuterung Ausstattungsdetails | Temperieren und Lagern

Wein

1 Zone – Mit konstanter Temperatur im gesamten Innenraum, einstellbar von +5 °C bis +20 °C.

2 Zones – Mit zwei Temperaturzonen, unabhängig voneinander gradgenau von +5 °C bis +20 °C einstellbar.

3 Zones – Mit drei Temperaturzonen, unabhängig voneinander gradgenau von +5 °C bis +20 °C einstellbar.

Temp Protect Plus – Zwei Sensoren messen permanent die Temperatur im Weinschrank. Bei kritischer Veränderung erfolgt Benachrichtigung. *

Power Chill – Neu eingelagerte Flaschen werden besonders schnell abgekühlt und eigenständig auf die ideale Serviertemperatur gekühlt.

Humidity Control – Die Luftfeuchte kann aktiv in 5 %-Schritten zwischen 50 % und 80 % RH** reguliert werden.

Humidity Select – Die Luftfeuchte kann in zwei Stufen verstellt werden: „Standard“ oder „Hoch“.

Fresh Air – Für ein unverfälschtes Bouquet bindet ein Aktivkohlefilter zuverlässig Gerüche aller Art.

UV Protect Plus – 3fach-Schutz: Glastür aus getöntem Glas mit zwei Schichten aus aufgedampftem Metall schützt hocheffizient vor Sonneneinstrahlung.

UV Protect – 2fach-Schutz: Glastür aus getöntem Glas mit einer Schicht aus aufgedampftem Metall schützt effizient vor Sonneneinstrahlung.

Flex Fit – Maßgeschneidert für Flaschen jeder Größe.

Sommelier Board – Zur wirkungsvollen Präsentation und zum Dekantieren: Holzbord mit Edelstahl-Flaschenpräsenter, Holzbox für Dekantierutensilien und Raum zur Vortemperierung von Weingläsern.

Vibrate Safe – Ganzheitlich vibrationsgedämpftes Kühlsystem ermöglicht eine ungestörte Reifung des Weins.

Design

Steel Interior – Nicht nur ein attraktives Designelement: Die SmartSteel-Edelstahlrückwand sorgt für eine ausgewogene Luftzirkulation.

Light Tower – Das neue Lichtkonzept leuchtet das Interieur gleichmäßig aus und trägt dabei die Glasplatten. Flexibel, platzsparend, einzigartig.

Light Column – Von oben bis unten verlaufende LED-Lichtsäule leuchtet den Innenraum gleichmäßig aus. Serienabhängig ein- oder beidseitig.

Presentation Light – Setzt die Weinsammlung auch bei geschlossener Glastür wirkungsvoll in Szene. Intensität über das Display dimmbar. *

LED – Wärmeminimiert, energiesparend und wartungsfrei für optimale Ausleuchtung.

Komfort und Flexibilität

Soft System – Selbst bei voller Beladung besonders sanftes Schließen der Innentür, automatisch bei einem Öffnungswinkel ab ca. 30°.

Telescopic Rails – Schubfächer auf leichtgängigen Teleskopauszügen für komfortablen Ein- und Auszug und bequeme Entnahme.

Tip Open – Glastür öffnet sich beim Antippen um 7 cm zum bequemen Eingriff und vollständigen Öffnen.

Super Silent – Psssst – hören Sie genau hin: Ihr Liebherr ist so leise, dass Sie Ihre Ohren spitzen müssen, um ihn wahrzunehmen.

Touch & Swipe-Display – Intuitive Bedienung des Kühlschranks – einfach per Tippen und Wischen auf dem Display.

Touch-Display – Auf dem übersichtlichen Touch-Display lässt sich ein Liebherr ganz einfach durch einen leichten Fingertipp bedienen.

Presentation Board – Bringt erlesene Weine besonders zur Geltung und dient der Präsentation bereits geöffneter Flaschen.

eDoor Lock – Elektronisches Türschloss verhindert unbefugte Bedienung und entriegelt den Weinschrank nur nach Eingabe einer PIN. *

Door Lock – Das mechanische Türschloss sorgt dafür, dass Ihre hochkarätige Weinsammlung jederzeit sicher ist. Das Schloss ist bündig eingebaut und fügt sich unauffällig ins Gesamtdesign ein.

Easy Serve Basket – Der Flaschenkorb für die übersichtliche Lagerung und leichte Erreichbarkeit im Offenausschank.

Self Closing Door – Die Tür des Weinschranks schließt sich bei einer Öffnung von weniger als 90° ganz sanft von selbst.

Easy Fill – Beladehilfe zur einfachen Befüllung des Weinschranks. Ab einem Winkel von 90° bleibt die Tür geöffnet.

Connectivity

Smart Device – Über die SmartDeviceBox wird die Gerätesteuerung und Nutzung weiterer Dienste über Computer und mobile Endgeräte ermöglicht.

Smart Device ready – Um die Gerätesteuerung und Nutzung weiterer Dienste über Computer und mobile Endgeräte zu ermöglichen, ist die SmartDeviceBox nachrüstbar. Als Zubehör erhältlich.

Spezielle Produktgruppe

Cigar – Bestes Klima für feine Zigarren mit innovativen Ausstattungsdetails.

*Nutzung auch via SmartDevice / Smart-App möglich | ** Bei Temperaturen in Wohnumgebung. Für den Fall sehr trockener/kalter Umgebung, z. B. Kellerräume, empfiehlt sich zur Unterstützung des Systems die maßgeschneiderte Wasserbox aus unserem Zubehörprogramm.



Höchste Qualität beginnt im Weinberg und endet bei der Lagerung.

Viele Dinge ändern sich im Laufe der Zeit, aber auf eine Konstante ist seit jeher Verlass: die deutsche Ingenieurskunst.

Liebherr praktiziert sie seit 1954. Bis heute steht das Familienunternehmen für die hohen Standards und Ansprüche, die auf den Gründer Hans Liebherr zurückgehen. Das zeigt sich in der kompromisslosen Qualität bis hin zum kleinsten Schräubchen und dem unermüdlichen Einsatz für das bestmögliche Ergebnis: die große Verantwortung für Ihre wertvollen Weinsammlungen zu tragen.



Einbau-Weinkühlschränke



EWTdf 3553 Vinidor

Buchstaben

E	W	T	g	b
1	2	3	4	5

Ziffern

3	5	8	3
1	2	3	4

1 **Bauart**
E Einbau

2 + **3** **Produktgruppe**
WT Weintemperierschrank

4 + **5** **Materialien**
df Dekorfähig
gb GlassBlack

1 + **2** **Nische ***
16 88 cm
23 122 cm
35 178 cm

3 + **4** **Griffoptionen**
53 Möbelgriff
83 TipOpen / grifflos

Buchstaben

U	W	p	r	i
1	2	3	4	5

Ziffern

3	7	8	2
1	2	3	4

1 **Bauart**
U Unterbau

2 **Produktgruppe**
W Weinkühlschrank

3 + **4** **Materialien**
pr Panel ready (Dekorfähig)
gb GlassBlack
es Edelstahl

5 **Connectivity**
i SmartDeviceBox inklusive

1 + **2** **Nische ***
36 82 – 88 cm
37 86 – 92 cm

3 **Griffoptionen**
3 Glastür Griffmulde
6 Glastür Möbelgriff
7 Volltür TipOpen
8 Glastür TipOpen

4 **Anzahl Temperaturzonen**
1 1 Zone
2 2 Zonen

* Genaue Maße siehe Gerätebeschreibung

Serienausstattung

	Einbau-Weinlagerschränke GrandCru	**Einbau-Weintemperierschränke** Vinidor
Qualität	Einstellbarer Temperaturbereich in 1 Zone: +5 °C bis +20 °C	Einstellbarer Temperaturbereich in 2 Zonen: +5 °C bis +20 °C
	Permanente Anzeige der Ist-Temperatur	Permanente Anzeige der Ist-Temperatur je Zone
	2-fach-UV- und Sicherheitsverglasung (UVProtect)	2-fach-UV- und Sicherheitsverglasung (UVProtect)
	Vibrationsgedämpfte Lagerung (VibrateSafe)	Vibrationsgedämpfte Lagerung (VibrateSafe)
	Wechselbare Türdichtung	Wechselbare Türdichtung
Wohlfühlklima	Verstellbare Luftfeuchte dank HumiditySelect	Verstellbare Luftfeuchte dank HumiditySelect
	FreshAir-Filter	FreshAir-Filter
Komfort und Flexibiltät		Zonentrenner mit Kunststoff-Flaschenablage
		Präsentationsbord
		SoftSystem-Schließdämpfung
	Holzborde, teilweise auf Teleskopauszügen	Holzborde, teilweise auf Teleskopauszügen
Design und Lifestyle	LED-Deckenbeleuchtung, dauerhaft zuschaltbar, dimmbar* bzw. beidseitige LightColumn	LED-Deckenbeleuchtung pro Zone, dauerhaft zuschaltbar und dimmbar
	Rückwandpaneel: Metall Graphitgrau	Rückwandpaneel: BlackSteel
	Touch-Display	Touch-Display
	Präsentationslicht, dimmbar*	Präsentationslicht, dimmbar
	Aluminium-Stangengriff, Griffmulde oder grifflos (TipOpen)*	Griffloses Öffnen dank TipOpen-Technik*
		Dekorfähig*
Sicherheit	TempProtect	TempProtect
	Tür-, Temperatur- und Stromausfall-Alarm	Tür-, Temperatur- und Stromausfall-Alarm
	Alarm akustisch und optisch am Display	Alarm akustisch und optisch am Display

* modellabhängig

Ausstattungsvorteile



Getönte Isolierglastür

Die getönte Isolierglastür gewährt neben dem sicheren UV-Schutz auch besten Einblick auf die Weine.



SuperSilent

Die SuperSilent-Geräte sind aufgrund ihrer Bauweise und geräuschreduzierter Komponenten extrem leise.



TipOpen

Für die Integration in grifflose Küchenmöbel ist die grifflose, vollflächige Isolierglastür mit innovativer TipOpen-Technologie die perfekte Lösung. Die Glastür öffnet sich beim Antippen um einige Zentimeter. Wird die Tür nach 3 Sekunden nicht weiter geöffnet, schließt das SoftSystem sie wieder.



Touch-Elektronik

Die innovative Touch-Elektronik mit LC-Display gewährleistet die konstante Einhaltung der gewählten Temperaturen in den einzelnen Weinsafes. Die digitale Temperaturanzeige informiert gradgenau über die eingestellten Werte. Durch sanftes Berühren der Touch-Bedienoberfläche lassen sich alle Funktionen einfach und sehr komfortabel verstellen.



LED-Beleuchtung

Jeder Weinsafe verfügt über eine dimmbare und dauerhaft zuschaltbare LED-Beleuchtung, die eine gleichmäßige Ausleuchtung des Innenraumes gewährleistet. Durch die sehr geringe Wärmeentwicklung der LEDs können Weine problemlos dauerhaft beleuchtet präsentiert werden.



SoftSystem-Schließdämpfung

Die SoftSystem-Schließdämpfung dämpft die Bewegung bei der Türschließung ab. So werden ein besonders sanftes Schließen gewährleistet und dem Wein schadende Erschütterungen verhindert. Ab einem Öffnungswinkel von ca. 45° schließt die Tür zudem automatisch.

Die gezeigten Ausstattungs-Details sind modellabhängig, es gilt die Beschreibung beim jeweiligen Modell.



Präsentationsbord

Das Präsentationsbord bringt erlesene Weine besonders zur Geltung und dient der Temperierung bereits geöffneter Flaschen. Mit dem flexiblen Bord lassen sich bis zu sechs Weinflaschen aufstellen. Dahinter bzw. daneben können Weine liegend gelagert werden.



FreshAir-Aktivkohlefilter

Die Weinklimaschränke verfügen über einen leicht wechselbaren FreshAir-Aktivkohlefilter, der für eine optimale Luftqualität im Weinschrank sorgt.



Zubehörschublade

Inkl. 2-teiligem Einlegerset für sechs Weingläser und Sommelierset: ergänzt die Weinklimaschränke der 45er Nische zur 60er Nische.



Holzborde auf Teleskopschienen

Stabile Holzborde auf Teleskopschienen bieten gute Übersicht und bequemen Zugriff. Die handgefertigten Borde aus naturbelassenem Holz sind optimal auf die Lagerung von Bordeauxflaschen abgestimmt. Werden die Flaschen gegeneinander gelagert, lässt sich das Fassungsvermögen der Geräte voll ausschöpfen.



Clip-Beschriftungssystem

Das flexible Clip-Beschriftungssystem schafft einen schnellen und geordneten Überblick über den Weinvorrat.



Side-by-Side-Konzept

Mit dem Side-by-Side-Konzept können Kühl- und Gefriergeräte sowie Weinschränke ganz nach persönlichen Bedürfnissen platziert werden. Eine spezielle Technologie zum Klimaausgleich, zwischen Geräten mit starkem Temperaturgefälle, ermöglicht zahlreiche Kombinationen.
Mehr Informationen ab Seite 20.

EWTgb 3583

Vinidor

178

Türmontage / Bauform:	**Flächenbündige Isolierglastür / integrierbares Einbaugerät**
Energieeffizienzklasse:	A–G: **G**
Energieverbrauch Jahr/24 h:	**165 / 0,452 kWh**
Maximale Anzahl Bordeauxflaschen **0,75 l** [2]:	**83**
Gesamtvolumen [1]:	**276 l**
Volumen:	Weinteil: **276,0 l**
Geräusch-Schallleistung / Geräusch-Klasse:	**32 dB(A) / B SuperSilent**
Sortimentsklasse:	**3**
Klimaklasse:	**SN (+10 °C bis +32 °C)**
Tür:	**Schwarze Isolierglastür, griff- und rahmenlos**
Nischenmaße in cm (H / B / T):	**177,2 - 178 / 56 - 57 / mind. 55,0**

2 Zones | Temp Protect Plus | UV Protect Plus | Vibrate Safe | Tip Open | Super Silent | Presentation Board



Steuerung
- LC-Display, Touch-Elektronik
- Digitale Temperaturanzeige für beide Weinzonen
- Alarm bei Störung: optisch und akustisch
- Türalarm: akustisch
- Kindersicherung

Weinteil
- Temperaturzonen: 2, regelbar zwischen +5 °C bis +20 °C
- stufenlos dimmbare LED-Beleuchtung dauerhaft zuschaltbar
- Borde aus Buchenholz
- Ablageflächen: 10, auf Teleskopauszügen: 8, davon Präsentationsborde: 1
- Umluftkühlung, Frischluftzufuhr über FreshAir-Aktivkohlefilter

Weitere Ausstattungsvorteile
- Höhenverstellbare Stellfüße vorne
- Türanschlag: rechts wechselbar
- Wechselbare Türdichtung
- Verdecktes Türscharnier mit Öffnungsbegrenzung
- TipOpen

4.399 €

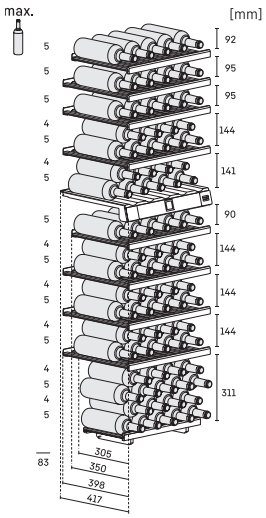

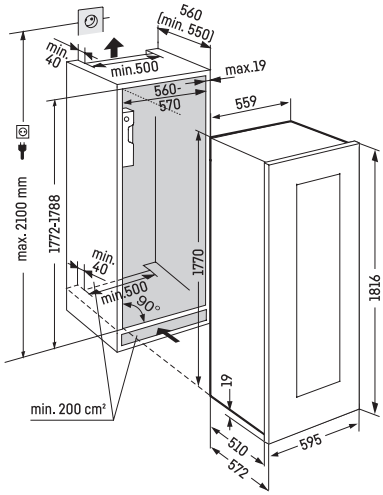

Datenblatt

Türmaße in mm
Breite: 595
Höhe: 1816
Tiefe: 19

[1] Gemäß Verordnung EU 2019/2016 bilden wir das Gesamtvolumen als ganze Zahl (abgerundet) und das Volumen der Tiefkühl- und Frischhaltefächer mit einer Stelle nach dem Komma ab.

EWTdf 3553

Vinidor

178

Türmontage / Bauform:	**Isolierglastür / dekorfähiges Einbaugerät**
Energieeffizienzklasse:	A–G
Energieverbrauch Jahr/24 h:	**162 / 0,443 kWh**
Maximale Anzahl Bordeauxflaschen **0,75 l** [2]:	**80**
Gesamtvolumen [1]:	**259 l**
Volumen:	Weinteil: **259,0 l**
Geräusch-Schallleistung / Geräusch-Klasse:	**32 dB(A) / B SuperSilent**
Sortimentsklasse:	**3**
Klimaklasse:	**SN-ST (+10 °C bis +38 °C)**
Tür:	**Isolierglastür vorbereitet für dekorfähigen Rahmen**
Nischenmaße in cm (H / B / T):	**177,2 - 178 / 56 - 57 / mind. 55,0**

2 Zones | Temp Protect Plus | UV Protect Plus | Vibrate Safe | Super Silent | Presentation Board



Steuerung
- LC-Display, Touch-Elektronik
- Digitale Temperaturanzeige für beide Weinzonen
- Alarm bei Störung: optisch und akustisch
- Türalarm: akustisch
- Kindersicherung

Weitere Ausstattungsvorteile
- Höhenverstellbare Stellfüße vorne
- Türanschlag: rechts wechselbar
- Wechselbare Türdichtung
- Verdecktes Türscharnier mit Öffnungsbegrenzung

3.799 €

Weinteil
- Temperaturzonen: 2, regelbar zwischen +5 °C bis +20 °C
- stufenlos dimmbare LED-Beleuchtung dauerhaft zuschaltbar
- Borde aus Buchenholz
- Ablageflächen: 10, auf Teleskopauszügen: 8, davon Präsentationsborde: 1
- Umluftkühlung, Frischluftzufuhr über FreshAir-Aktivkohlefilter

Profilrahmen und Edelstahlfront als Zubehör erhältlich (siehe Zubehör)

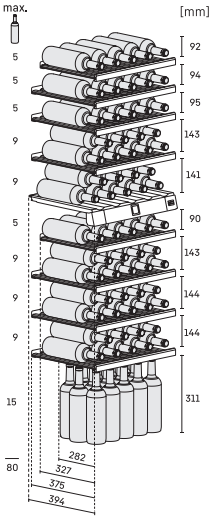

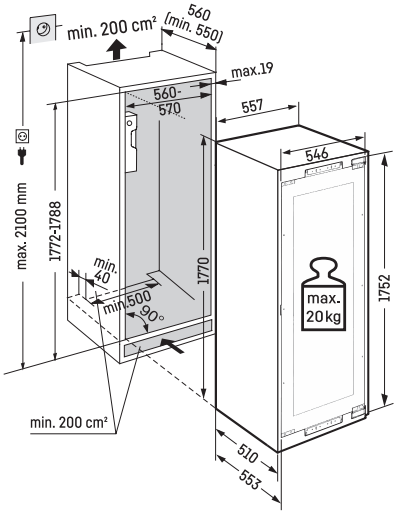

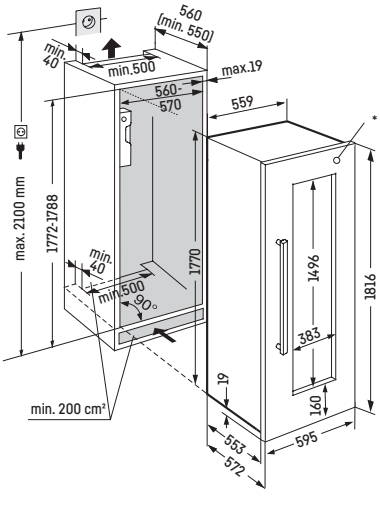

Datenblatt

Paneelgewicht:
max. 20 kg

Türmaße in mm
Breite: 595
Höhe: 1816
Tiefe: 19

* Darstellung mit montiertem Edelstahlrahmen

EWTgb 2383

Vinidor

122

Türmontage / Bauform:	**Flächenbündige Isolierglastür / integrierbares Einbaugerät**
Energieeffizienzklasse:	A–G: **G**
Energieverbrauch Jahr/24 h:	**153 / 0,419 kWh**
Maximale Anzahl Bordeauxflaschen **0,75 l** [2]:	**51**
Gesamtvolumen [1]:	**171 l**
Volumen:	Weinteil: **171,0 l**
Geräusch-Schallleistung / Geräusch-Klasse:	**31 dB(A) / B SuperSilent**
Sortimentsklasse:	**3**
Klimaklasse:	**SN (+10 °C bis +32 °C)**
Tür:	**Schwarze Isolierglastür, griff- und rahmenlos**
Nischenmaße in cm (H / B / T):	**122 - 123,6 / 56 - 57 / mind. 55,0**

2 Zones · Temp Protect Plus · UV Protect Plus · Vibrate Safe · Tip Open · Super Silent · Presentation Board



Steuerung
- LC-Display, Touch-Elektronik
- Digitale Temperaturanzeige für beide Weinzonen
- Alarm bei Störung: optisch und akustisch
- Türalarm: akustisch
- Kindersicherung

Weinteil
- Temperaturzonen: 2, regelbar zwischen +5 °C bis +20 °C
- LED-Beleuchtung dauerhaft zuschaltbar, dimmbar
- Borde aus Buchenholz
- Ablageflächen: 6, auf Teleskopauszügen: 4, davon Präsentationsborde: 1
- Umluftkühlung, Frischluftzufuhr über FreshAir-Aktivkohlefilter

Weitere Ausstattungsvorteile
- Höhenverstellbare Stellfüße vorne
- Türanschlag: rechts wechselbar
- Wechselbare Türdichtung
- Verdecktes Türscharnier mit Öffnungsbegrenzung
- TipOpen

3.799 €

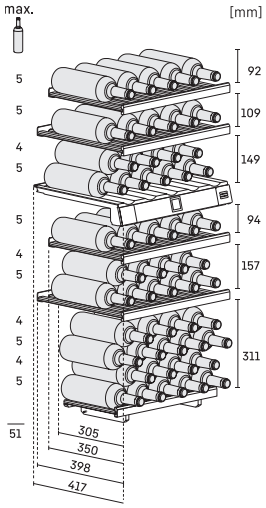

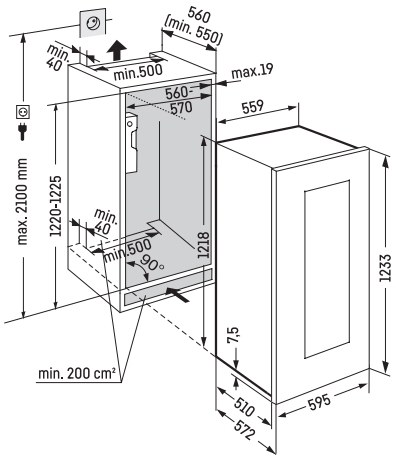

Datenblatt

Türmaße in mm
Breite: 595
Höhe: 1233
Tiefe: 19

[1] Gemäß Verordnung EU 2019/2016 bilden wir das Gesamtvolumen als ganze Zahl (abgerundet) und das Volumen der Tiefkühl- und Frischhaltefächer mit einer Stelle nach dem Komma ab.

EWTdf 2353

Vinidor

122

Türmontage / Bauform:	**Isolierglastür / dekorfähiges Einbaugerät**
Energieeffizienzklasse:	A–G: **G**
Energieverbrauch Jahr/24 h:	**151 / 0,413 kWh**
Maximale Anzahl Bordeauxflaschen **0,75 l** [2]:	**48**
Gesamtvolumen [1]:	**159 l**
Volumen:	Weinteil: **159,0 l**
Geräusch-Schallleistung / Geräusch-Klasse:	**32 dB(A) / B SuperSilent**
Sortimentsklasse:	**3**
Klimaklasse:	**SN-ST (+10 °C bis +38 °C)**
Tür:	**Isolierglastür vorbereitet für dekorfähigen Rahmen**
Nischenmaße in cm (H / B / T):	**122 - 123,6 / 56 - 57 / mind. 55,0**

2 Zones | Temp Protect Plus | UV Protect Plus | Vibrate Safe | Super Silent | Presentation Board



Steuerung
- LC-Display, Touch-Elektronik
- Digitale Temperaturanzeige für beide Weinzonen
- Alarm bei Störung: optisch und akustisch
- Türalarm: akustisch
- Kindersicherung

Weitere Ausstattungsvorteile
- Höhenverstellbare Stellfüße vorne
- Türanschlag: rechts wechselbar
- Wechselbare Türdichtung
- Verdecktes Türscharnier mit Öffnungsbegrenzung

3.099 €

Weinteil
- Temperaturzonen: 2, regelbar zwischen +5 °C bis +20 °C
- stufenlos dimmbare LED-Beleuchtung dauerhaft zuschaltbar
- Borde aus Buchenholz
- Ablageflächen: 6, auf Teleskopauszügen: 4, davon Präsentationsborde: 1
- Umluftkühlung, Frischluftzufuhr über FreshAir-Aktivkohlefilter

Profilrahmen und Edelstahlfront als Zubehör erhältlich (siehe Zubehör)

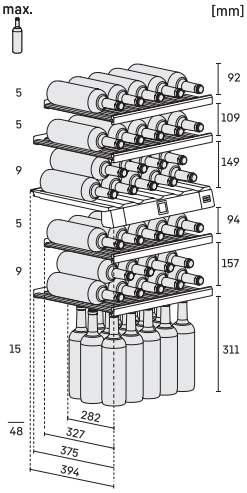

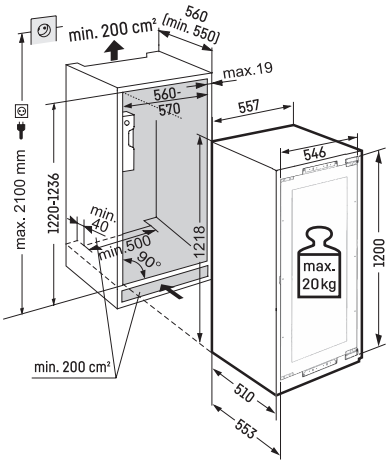

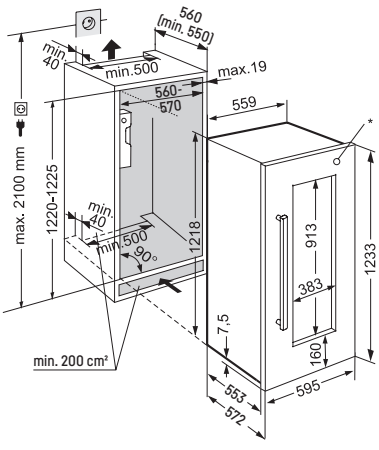

Datenblatt

Paneelgewicht:
max. 20 kg

Türmaße in mm
Breite: 595
Höhe:1233
Tiefe: 19

* Darstellung mit montiertem Edelstahlrahmen

EWTgb 1683

Vinidor

88

Türmontage / Bauform:	**Flächenbündige Isolierglastür / integrierbares Einbaugerät**
Energieeffizienzklasse:	A–G: **G**
Energieverbrauch Jahr/24 h:	**143 / 0,391 kWh**
Maximale Anzahl Bordeauxflaschen **0,75 l** [2]:	**33**
Gesamtvolumen [1]:	**105 l**
Volumen:	Weinteil: **105,0 l**
Geräusch-Schallleistung / Geräusch-Klasse:	**32 dB(A) / B SuperSilent**
Sortimentsklasse:	**3**
Klimaklasse:	**SN (+10 °C bis +32 °C)**
Tür:	**Schwarze Isolierglastür, griff- und rahmenlos**
Nischenmaße in cm (H / B / T):	**87,4 - 89 / 56 - 57 / mind. 55,0**

2 Zones | Temp Protect Plus | UV Protect Plus | Vibrate Safe | Tip Open | Super Silent | Presentation Board



Steuerung
- LC-Display, Touch-Elektronik
- Digitale Temperaturanzeige für beide Weinzonen
- Alarm bei Störung: optisch und akustisch
- Türalarm: akustisch
- Kindersicherung

Weinteil
- Temperaturzonen: 2, regelbar zwischen +5 °C bis +20 °C
- stufenlos dimmbare LED-Beleuchtung dauerhaft zuschaltbar
- Borde aus Buchenholz
- Ablageflächen: 4, auf Teleskopauszügen: 2, davon Präsentationsborde: 1
- Umluftkühlung, Frischluftzufuhr über FreshAir-Aktivkohlefilter

Weitere Ausstattungsvorteile
- Höhenverstellbare Stellfüße vorne
- Türanschlag: rechts wechselbar
- Verdecktes Türscharnier mit Öffnungsbegrenzung
- TipOpen

3.099 €

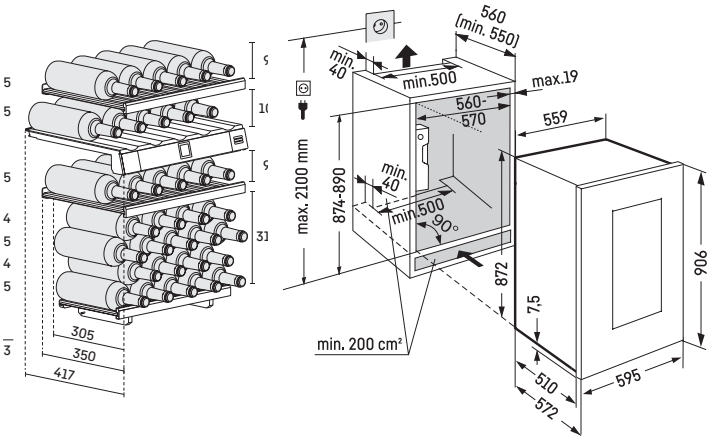

Datenblatt

Türmaße in mm
Breite: 595
Höhe: 906
Tiefe: 19

[1] Gemäß Verordnung EU 2019/2016 bilden wir das Gesamtvolumen als ganze Zahl (abgerundet) und das Volumen der Tiefkühl- und Frischhaltefächer mit einer Stelle nach dem Komma ab.

EWTdf 1653

Vinidor

88

Türmontage / Bauform:	**Isolierglastür / dekorfähiges Einbaugerät**
Energieeffizienzklasse:	A G
Energieverbrauch Jahr/24 h:	**142 / 0,389 kWh**
Maximale Anzahl Bordeauxflaschen **0,75 l** [2]:	**30**
Gesamtvolumen [1]:	**97 l**
Volumen:	Weinteil: **97,0 l**
Geräusch-Schallleistung / Geräusch-Klasse:	**32 dB(A) / B SuperSilent**
Sortimentsklasse:	**3**
Klimaklasse:	**SN-ST (+10 °C bis +38 °C)**
Tür:	**Isolierglastür vorbereitet für dekorfähigen Rahmen**
Nischenmaße in cm (H / B / T):	**87,4 - 89 / 56 - 57 / mind. 55,0**

2 Zones | Temp Protect Plus | UV Protect Plus | Vibrate Safe | Super Silent | Presentation Board

Steuerung
- LC-Display, Touch-Elektronik
- Digitale Temperaturanzeige für beide Weinzonen
- Alarm bei Störung: optisch und akustisch
- Türalarm: akustisch
- Kindersicherung

Weinteil
- Temperaturzonen: 2, regelbar zwischen +5 °C bis +20 °C
- stufenlos dimmbare LED-Beleuchtung dauerhaft zuschaltbar
- Borde aus Buchenholz
- Ablageflächen: 4, auf Teleskopauszügen: 2, davon Präsentationsborde: 1
- Umluftkühlung, Frischluftzufuhr über FreshAir-Aktivkohlefilter

Weitere Ausstattungsvorteile
- Höhenverstellbare Stellfüße vorne
- Türanschlag: rechts wechselbar
- Wechselbare Türdichtung
- Verdecktes Türscharnier mit Öffnungsbegrenzung

2.599 €

Profilrahmen und Edelstahlfront als Zubehör erhältlich (siehe Zubehör)



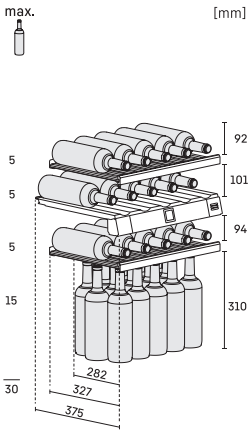

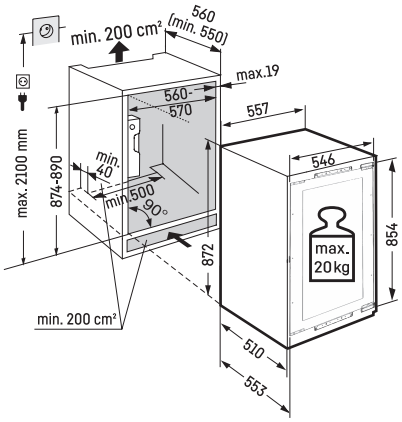

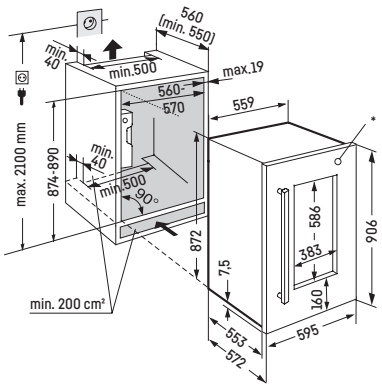

Datenblatt

Paneelgewicht:
max. 20 kg

Türmaße in mm
Breite: 595
Höhe: 906
Tiefe: 19

* Darstellung mit montiertem Edelstahlrahmen

Zubehör



Zubehörschublade

In der leichtlaufenden Zubehörschublade kann direkt unter den Weinklimaschränken der WKE-Modelle Weinzubehör aufbewahrt werden. Dank eines praktischen Einlegers können Weingläser sicher gelagert werden. Die Zubehörschublade ergänzt die 45er Nische zur 60er Nische.

Art.-Nr. 9901 085 **379 €**



WKEgb 582

GrandCru

45

Türmontage / Bauform:	**Flächenbündige Isolierglastür / integrierbares Einbaugerät**
Energieeffizienzklasse:	A–G: **G**
Energieverbrauch Jahr/24 h:	**116 / 0,317 kWh**
Maximale Anzahl Bordeauxflaschen **0,75 l** [2]:	**18**
Gesamtvolumen [1]:	**47 l**
Geräusch-Schallleistung / Geräusch-Klasse:	**32 dB(A) / B SuperSilent**
Sortimentsklasse:	**3**
Klimaklasse:	**SN-ST (+10 °C bis +38 °C)**
Tür:	**Schwarze Isolierglastür, griff- und rahmenlos**
Nischenmaße in cm (H / B / T):	**45 - 45,2 / 56 - 57 / mind. 55,0**

1 Zone | Humidity Select | Fresh Air | UV Protect | Light Column | Soft System | Tip Open | Super Silent

Steuerung
- LC-Display, Touch-Elektronik
- Digitale Temperaturanzeige
- Alarm bei Störung: optisch und akustisch
- Türalarm: akustisch
- Kindersicherung

Weitere Ausstattungsvorteile
- Verdecktes Türscharnier mit Öffnungsbegrenzung
- Klapptüröffnung mit TipOpen

2.249 €

Weinteil
- Temperaturzonen: 1, regelbar zwischen +5 °C bis +20 °C
- LED-Beleuchtung dauerhaft zuschaltbar, dimmbar
- Borde aus Buchenholz
- Ablageflächen: 3, auf Teleskopauszügen: 2
- Umluftkühlung, Frischluftzufuhr über FreshAir-Aktivkohlefilter





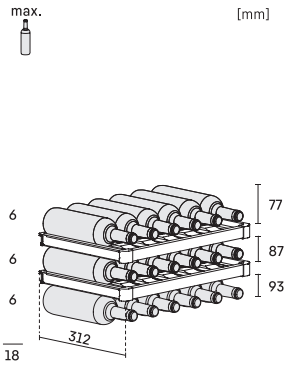

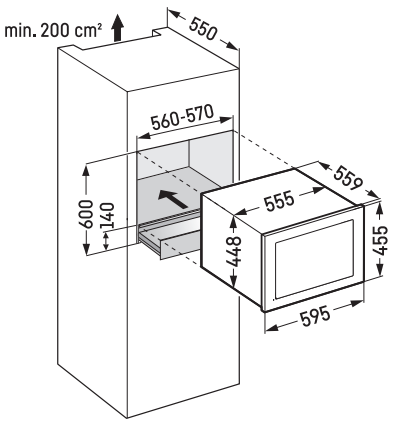

Datenblatt

Türmaße in mm
Breite: 595
Höhe: 450
Tiefe: 35

* Griff- und rahmenlose Glastür

[1] Gemäß Verordnung EU 2019/2016 bilden wir das Gesamtvolumen als ganze Zahl (abgerundet) und das Volumen der Tiefkühl- und Frischhaltefächer mit einer Stelle nach dem Komma ab.

So einfach ist Unterbau

Unterbauhöhe

Neue Unterbauhöhe 86 – 92 cm

Sockeldesign

Neues, minimalistisches Sockeldesign mit kleinerem Lüftungsgitter

Sockelleisten

Höhenverstellbare Edelstahl-Sockelleisten

Stellfüße

Vier von vorne verstellbare Stellfüße für einfache, optimale Ausrichtung

Side-by-Side

In Kombination mit Unterbau-Gefriergerät als Side-by-Side-Platzierung ohne Möbelwand möglich

Dekorfähige Modelle

- **Für den Ersatzbedarf mit vorhandener Möbelfront**
- **Bei Neuplanung mittels Küchenfront**
- **Mit Edelstahl-Fronten als Zubehör (für beide Höhen, ohne Logo/ohne Griff, mit vorgebohrten Grifflöchern)**

Mehr Kühlvolumen

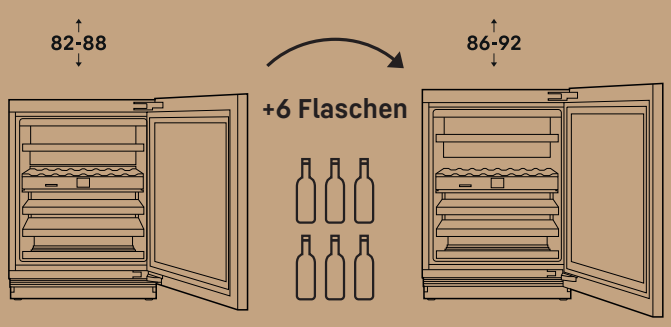



Unterbau-Weinkühlschränke



UWpri 3662 Vinidor Selection

Unterbau-Weinkühlschränke | Serienausstattung

	Vinidor	Vinidor Selection
Qualität	Konstante Temperaturhaltung	Konstante Temperaturhaltung
	Einstellbarer Temperaturbereich in 1 oder 2 Zonen: +5 °C bis +20 °C	Einstellbarer Temperaturbereich in 1 oder 2 Zonen: +5 °C bis +20 °C
	Permanente Anzeige der Ist-Temperatur je Zone	Permanente Anzeige der Ist-Temperatur je Zone
	2-fach-UV- und Sicherheitsverglasung (UVProtect)	**3-fach-UV- und Sicherheitsverglasung (UVProtect Plus) ***
	Vibrationsgedämpfte Lagerung (VibrateSafe)	Vibrationsgedämpfte Lagerung (VibrateSafe)
	Wechselbare Türdichtung	Wechselbare Türdichtung
	4 höhenverstellbare Stellfüße	4 höhenverstellbare Stellfüße
Wohlfühlklima		**Verstellbare Luftfeuchte dank HumiditySelect**
	FreshAir-Filter im Zonentrenner oder der Blende mit Austauscherinnerung	FreshAir-Filter in jedem Zonentrenner oder der Blende mit Austauscherinnerung
	Temperatureinstellung in 1-°C-Schritten	Temperatureinstellung in 1-°C-Schritten
Komfort und Flexibiltät	Zonentrenner mit Kunststoff-Flaschenablage	Zonentrenner mit Kunststoff-Flaschenablage
		SoftSystem-Schließdämpfung
	Metallborde mit Holzfront und SoftTelescopic-Selbsteinzug	**FlexFit-Holzborde** mit SoftTelescopic-Selbsteinzug
	Unterstes Auszugsbord für Querlagerung	Unterstes Auszugsbord für Querlagerung **mit SoftTelescopic-Selbsteinzug**
	4 Flaschenhalter bei 1 Zone-Modellen	4 Flaschenhalter bei 1 Zone-Modellen
	Display: zwischen 9 Sprachen wählbar (DE/EN/FR/ES/IT/NL/CS/PL/PT)	Display: zwischen 12 Sprachen wählbar (DE/EN/FR/ES/IT/NL/CS/PL/PT/**BG/RU/ZH-CN**)
Design und Lifestyle	LED-Deckenbeleuchtung	**LightTower ***
	Touch-Display	**Touch & Swipe-Display**
	Präsentationslicht	Präsentationslicht bei Glastür-Modellen
	GlassBlack-Tür mit horizontaler Griffmulde	**mit Möbelgriff bei integrierbaren Modellen oder GlassBlack-Tür, TipOpen ***
	Geräuscharm 34 dB(A)*	Geräuscharm 34 dB(A)*
Sicherheit	TempProtect Plus	TempProtect Plus
	Tür-, Temperatur- und Stromausfall-Alarm	Tür-, Temperatur- und Stromausfall-Alarm
	Alarm akustisch und optisch am Display, via Beleuchtung und Push-Nachricht dank SmartDevice **	Alarm akustisch und optisch am Display, via Beleuchtung und Push-Nachricht dank SmartDevice **
	DisplayLock	DisplayLock
		mechanisches Türschloss nachrüstbar bei pr-Modellen
Connectivity *	nachrüstbar	**integriert ("i"-Modelle)**
	Präsentationslicht **	Präsentationslicht bei Glastür-Modellen **
	Temperatureinstellung in 1-°C-Schritten **	Temperatureinstellung in 1-°C-Schritten **
	Anzeige und Steuerung relevanter Gerätefunktionen **	Anzeige und Steuerung relevanter Gerätefunktionen **

* modellabhängig ** via SmartDevice-App

Differenzierende Ausstattungen sind bei der nächsthöheren Serie **hervorgehoben**.

Oben genannte Serienausstattungen können modellabhängig variieren, insbesondere die mit * gekennzeichneten. Die Details finden Sie in der Modellbeschreibung

Vinidor

Vinidor Selection

Volltür/dekorfähig

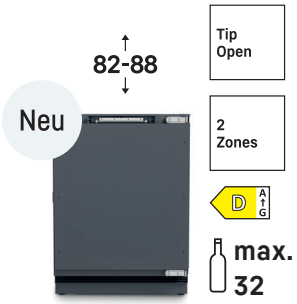

UWpri 3672

Glastür Black/Griffmulde

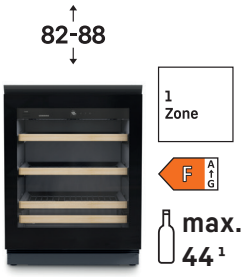

UWgb 3631

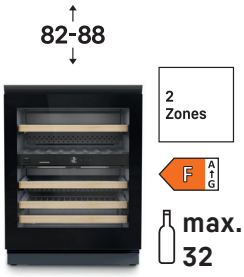

UWgb 3632

Glastür Black



UWgbi 3682

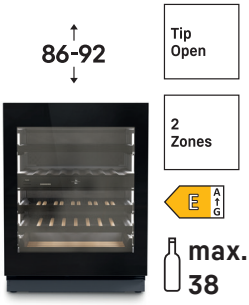

UWgbi 3782

Glastür/dekorfähig



UWpri 3662



UWpri 3661

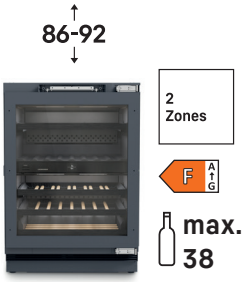

UWpri 3762



UWpri 3782

[1] mit Einsatz der vier Flaschenhalter

Ausstattungsvorteile



Auszugsbord für Querlagerung

Für die maximale Raumnutzung bietet das unterste Auszugsbord – bei Vinidor Selection sogar mit SoftTelescopic-Selbsteinzug – die Möglichkeit der Querlagerung von bis zu vier Flaschen.



Dreifach hält besser

Alle Glastür-Modelle bieten dank UVProtect Plus einen nie dagewesenen einzigartigen Schutz vor der UV-Strahlung: drei Schutzschichten bestehend aus getöntem Glas und einer zweifachen Schicht aus aufgedampftem Metall (Low-E).



Geeignet für Flaschen (fast) jeder Größe

Maßgeschneiderte Borde leicht gemacht: Die herausnehmbaren Leisten der FlexFit-Holzborde ermöglichen eine perfekte Passform für nahezu jede Flaschenform. Durch die individuelle Platzierung der Leisten im Rahmen lagern alle Flaschen sicher und vibrationsgedämpft.



SmartDevice

Per Smartphone können Einstellungen geändert, die Temperatur geprüft und relevante Statusinformationen erhalten werden. Vinidor Selection-Modelle sind bereits mit SmartDeviceBox ausgestattet.



LightTower

Jetzt auch in unseren neuen Unterbau-Weinschränken: Die beidseitigen LED-Lichtleisten erzeugen eine einzigartige Lichtstimmung und beste Sicht auf die Weine. Ein weiteres Highlight ist die dimmbare Präsentationsbeleuchtung, die die Weine gekonnt in Szene setzt.



TipOpen

Design plus Komfort: Durch Antippen öffnet sich die Tür um einige Zentimeter. Die ideale Wahl für die Planung von grifflosen Küchen. In Kombination mit GlassBlack-Modellen und – jetzt erstmalig – auch einem dekorfähigen Modell. Wird die Tür nach drei Sekunden nicht weiter geöffnet, schließt das SoftSystem sie wieder.

Die gezeigten Ausstattungs-Details sind modellabhängig, es gilt die Beschreibung beim jeweiligen Modell.



Dekor-Optionen

Dekorfähige Geräte können bestückt werden mit einer Küchenfront passend zur Küchenplanung oder – als Liebherr-Zubehör – mit Edelstahl-Front und separaten Griff-Optionen. Und mit TipOpen-Funktion auch grifflos.



FreshAir-Aktivkohlefilter

Der Aktivkohlefilter bindet Gerüche aller Art. So bleibt das Bouquet des Weins unverfälscht. Das Gerät erinnert alle sechs Monate an einen Filterwechsel, der bequem selbst ausgeführt werden kann.



Griffmulde

Formschön und angenehm zu greifen ist die Griffmulde bei den Vinidor-Modellen. Die einfache Lösung für grifflose Küchen.



Touch-Display

Bei Vinidor-Modellen ermöglicht das hochwertig designte LC-Touch-Display ein müheloses Auswählen aller Funktionen. Die Menüpunkte sind übersichtlich angeordnet. Und zur Auswahl genügt ein sanfter Fingertipp.



Touch & Swipe-Display

Die Bedienung unserer Vinidor Selection-Modelle ist jetzt besonders einfach und intuitiv. Alle Funktionen können per Tippen und Wischen ausgewählt werden.

UWgbi 3782

Vinidor Selection

86-92

Türmontage / Bauform:	**Festtür / Unterbaugerät**
Energieeffizienzklasse:	A–G: **E**
Energieverbrauch Jahr/24 h:	**83 / 0,227 kWh**
Maximale Anzahl Bordeauxflaschen **0,75 l** [2]:	**38**
Gesamtvolumen [1]:	**104 l**
Volumen:	Weinteil: **104,3 l**
Geräusch-Schallleistung / Geräusch-Klasse:	**32 dB(A) / B SuperSilent**
Sortimentsklasse:	**3**
Klimaklasse:	**SN-ST (+10 °C bis +38 °C)**
Tür:	**Schwarze Isolierglastür, griff- und rahmenlos**
Nischenmaße in cm (H / B / T):	**86 - 92 / 60 / mind. 56,5**

2 Zones · Temp Protect Plus · Humidity Select · UV Protect Plus · Vibrate Safe · Light Tower · Presentation Light · Soft System · Tip Open · Super Silent · Touch & Swipe Display · Smart Device · Fresh Air

DESIGN AWARD 2025



Steuerung
- 2,4“ TFT-Display farbig
- Digitale Temperaturanzeige für beide Weinzonen
- SmartDeviceBox inklusive
- Alarm bei Störung: optisch und akustisch
- Türalarm: optisch und akustisch
- Kindersicherung

Weitere Ausstattungsvorteile
- Höhenverstellbare Stellfüße vorne und hinten
- Türanschlag: rechts wechselbar
- Wechselbare Türdichtung
- TipOpen

3.599 €

Weinteil
- Temperaturzonen: 2, regelbar zwischen +5 °C bis +20 °C
- Ablageflächen: 5, auf Teleskopauszügen: 4
- Umluftkühlung, Frischluftzufuhr über FreshAir-Aktivkohlefilter
- Luftfeuchtigkeitsregulierung, über zuschaltbare Ventilation, in zwei Stufen

max. [mm]

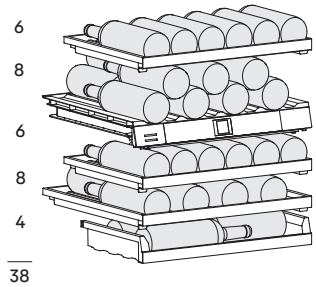

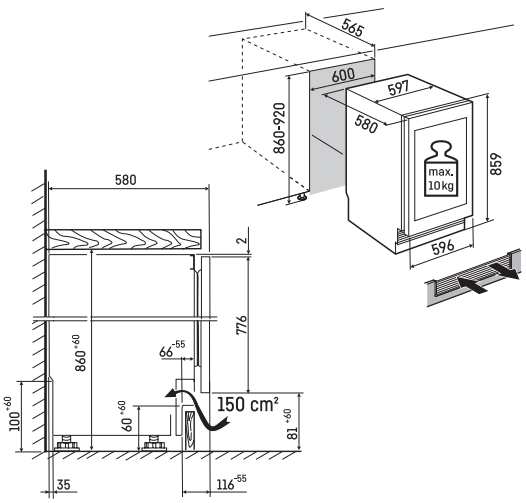

Datenblatt

[1] Gemäß Verordnung EU 2019/2016 bilden wir das Gesamtvolumen als ganze Zahl (abgerundet) und das Volumen der Tiefkühl- und Frischhaltefächer mit einer Stelle nach dem Komma ab.

UWpri 3782

Vinidor Selection

86-92

Türmontage / Bauform:	**Festtür / integrierbares Unterbaugerät**
Energieeffizienzklasse:	A–G F
Energieverbrauch Jahr/24 h:	**106 / 0,290 kWh**
Maximale Anzahl Bordeauxflaschen **0,75 l** [2]:	**38**
Gesamtvolumen [1]:	**101 l**
Volumen:	Weinteil: **101,8 l**
Geräusch-Schallleistung / Geräusch-Klasse:	**34 dB(A) / B SuperSilent**
Sortimentsklasse:	**3**
Klimaklasse:	**SN-ST (+10 °C bis +38 °C)**
Tür:	**Isolierglastür vorbereitet für dekorfähigen Rahmen**
Nischenmaße in cm (H / B / T):	**86 - 92 / 60 / mind. 56,5**

2 Zones · Temp Protect Plus · Humidity Select · UV Protect Plus · Vibrate Safe · Light Tower · Presentation Light · Soft System · Super Silent · Touch & Swipe Display · Smart Device · Fresh Air

DESIGN AWARD 2025



Steuerung
- 2,4“ TFT-Display farbig
- Digitale Temperaturanzeige für beide Weinzonen
- SmartDeviceBox inklusive
- Alarm bei Störung: optisch und akustisch
- Türalarm: optisch und akustisch
- Kindersicherung

Weinteil
- Temperaturzonen: 2, regelbar zwischen +5 °C bis +20 °C
- Ablageflächen: 5, auf Teleskopauszügen: 4
- Umluftkühlung, Frischluftzufuhr über FreshAir-Aktivkohlefilter
- Luftfeuchtigkeitsregulierung, über zuschaltbare Ventilation, in zwei Stufen

Weitere Ausstattungsvorteile
- Höhenverstellbare Stellfüße vorne und hinten
- Türanschlag: rechts wechselbar
- Wechselbare Türdichtung
- TipOpen

3.049 €

Profilrahmen und Edelstahlfront als Zubehör erhältlich (siehe Zubehör)

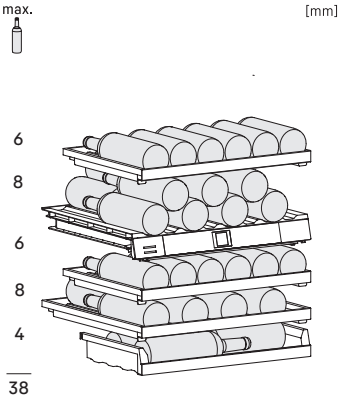

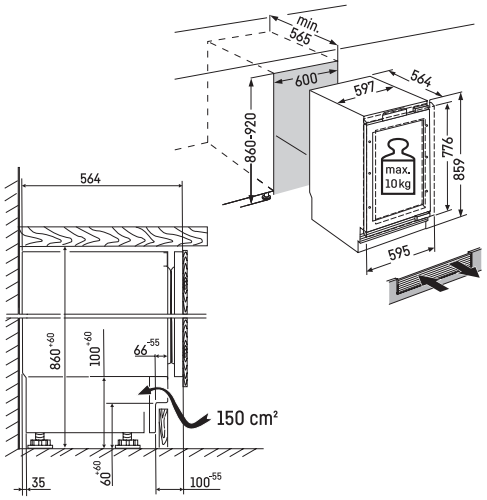

Datenblatt

Unterbaufähiger Weinschrank zur Weintemperierung

UWpri 3762

Vinidor Selection

86-92

Türmontage / Bauform:	**Festtür / integrierbares Unterbaugerät**
Energieeffizienzklasse:	A–G: **F**
Energieverbrauch Jahr/24 h:	**105 / 0,287 kWh**
Maximale Anzahl Bordeauxflaschen **0,75 l** [2]:	**38**
Gesamtvolumen [1]:	**101 l**
Volumen:	Weinteil: **101,1 l**
Geräusch-Schallleistung / Geräusch-Klasse:	**34 dB(A) / B SuperSilent**
Sortimentsklasse:	**3**
Klimaklasse:	**SN-ST (+10 °C bis +38 °C)**
Tür:	**Isolierglastür vorbereitet für dekorfähigen Rahmen**
Nischenmaße in cm (H / B / T):	**86 - 92 / 60 / mind. 56,5**

2 Zones · Temp Protect Plus · Humidity Select · UV Protect Plus · Vibrate Safe · Soft System · Super Silent · Touch & Swipe Display · Smart Device · Fresh Air · Presentation Light

DESIGN AWARD 2025



Steuerung

- 2,4“ TFT-Display farbig
- Digitale Temperaturanzeige für beide Weinzonen
- SmartDeviceBox inklusive
- Alarm bei Störung: optisch und akustisch
- Türalarm: optisch und akustisch
- Kindersicherung

Weinteil

- Temperaturzonen: 2, regelbar zwischen +5 °C bis +20 °C
- LED-Zonenbeleuchtung dauerhaft zuschaltbar, dimmbar
- Ablageflächen: 5, auf Teleskopauszügen: 4
- Umluftkühlung, Frischluftzufuhr über FreshAir-Aktivkohlefilter
- Luftfeuchtigkeitsregulierung, über zuschaltbare Ventilation, in zwei Stufen

Weitere Ausstattungsvorteile

- Höhenverstellbare Stellfüße vorne und hinten
- Türanschlag: rechts wechselbar
- Wechselbare Türdichtung

2.799 €

Profilrahmen und Edelstahlfront als Zubehör erhältlich (siehe Zubehör)

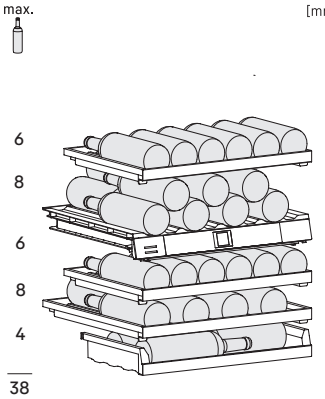

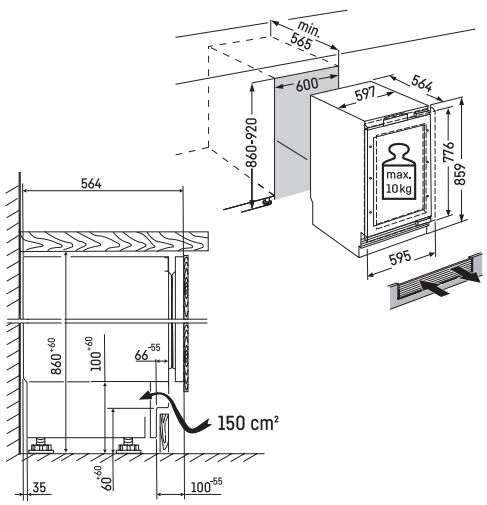

Datenblatt

[1] Gemäß Verordnung EU 2019/2016 bilden wir das Gesamtvolumen als ganze Zahl (abgerundet) und das Volumen der Tiefkühl- und Frischhaltefächer mit einer Stelle nach dem Komma ab.

UWgbi 3682

Vinidor Selection

82-88

Türmontage / Bauform:	**Festtür / Unterbaugerät**
Energieeffizienzklasse:	A–G: E
Energieverbrauch Jahr/24 h:	**83 / 0,227 kWh**
Maximale Anzahl Bordeauxflaschen **0,75 l** [2]:	**32**
Gesamtvolumen [1]:	**95 l**
Volumen:	Weinteil: **95,3 l**
Geräusch-Schallleistung / Geräusch-Klasse:	**32 dB(A) / B SuperSilent**
Sortimentsklasse:	**3**
Klimaklasse:	**SN-ST (+10 °C bis +38 °C)**
Tür:	**Schwarze Isolierglastür, griff- und rahmenlos**
Nischenmaße in cm (H / B / T):	**82 - 88 / 60 / mind. 56,5**

2 Zones · Temp Protect Plus · Humidity Select · UV Protect Plus · Vibrate Safe · Light Tower · Presentation Light · Soft System · Tip Open · Super Silent · Touch & Swipe Display · Smart Device · Fresh Air

DESIGN AWARD 2025

Steuerung
- 2,4“ TFT-Display farbig
- Digitale Temperaturanzeige für beide Weinzonen
- SmartDeviceBox inklusive
- Alarm bei Störung: optisch und akustisch
- Türalarm: optisch und akustisch
- Kindersicherung

Weinteil
- Temperaturzonen: 2, regelbar zwischen +5 °C bis +20 °C
- Ablageflächen: 5, auf Teleskopauszügen: 4
- Umluftkühlung, Frischluftzufuhr über FreshAir-Aktivkohlefilter
- Luftfeuchtigkeitsregulierung, über zuschaltbare Ventilation, in zwei Stufen

Weitere Ausstattungsvorteile
- Höhenverstellbare Stellfüße vorne und hinten
- Türanschlag: rechts wechselbar
- Wechselbare Türdichtung
- TipOpen

3.349 €



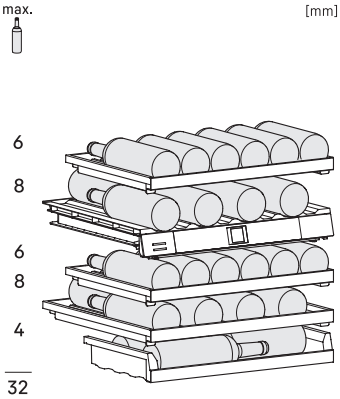

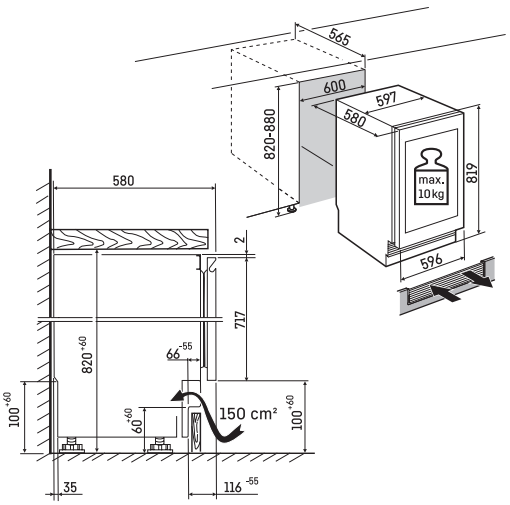

Datenblatt

UWpri 3672

Vinidor Selection

82-88

Türmontage / Bauform:	**Festtür / integrierbares Unterbaugerät**
Energieeffizienzklasse:	A–G: D
Energieverbrauch Jahr/24 h:	**66 / 0,180 kWh**
Maximale Anzahl Bordeauxflaschen **0,75 l** [2]:	**32**
Gesamtvolumen [1]:	**92 l**
Volumen:	Weinteil: **92,6 l**
Geräusch-Schallleistung / Geräusch-Klasse:	**34 dB(A) / B SuperSilent**
Sortimentsklasse:	**3**
Klimaklasse:	**SN-T (+10 °C bis +43 °C)**
Tür:	**Volltür**
Nischenmaße in cm (H / B / T):	**82 - 88 / 60 / mind. 56,5**

2 Zones | Temp Protect Plus | Humidity Select | UV Protect Plus | Vibrate Safe | Soft System | Tip Open | Super Silent | Touch & Swipe Display | Smart Device | Fresh Air

DESIGN AWARD 2025

Steuerung
- 2,4“ TFT-Display farbig
- Digitale Temperaturanzeige für beide Weinzonen
- SmartDeviceBox inklusive
- Alarm bei Störung: optisch und akustisch
- Türalarm: optisch und akustisch
- Kindersicherung

Weitere Ausstattungsvorteile
- Höhenverstellbare Stellfüße vorne und hinten
- Türanschlag: rechts wechselbar
- Wechselbare Türdichtung
- TipOpen

2.649 €

Weinteil
- Temperaturzonen: 2, regelbar zwischen +5 °C bis +20 °C
- LED-Zonenbeleuchtung
- Ablageflächen: 5, auf Teleskopauszügen: 4
- Umluftkühlung, Frischluftzufuhr über FreshAir-Aktivkohlefilter
- Luftfeuchtigkeitsregulierung, über zuschaltbare Ventilation, in zwei Stufen



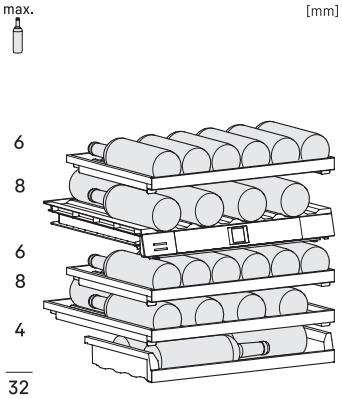

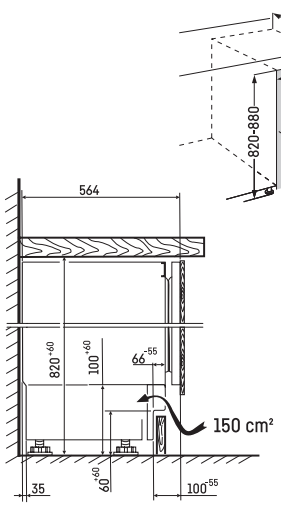

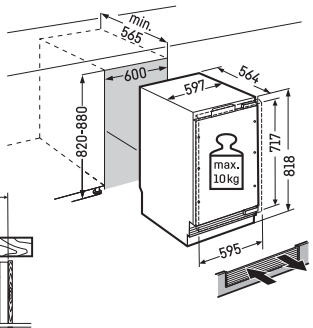

Datenblatt

[1] Gemäß Verordnung EU 2019/2016 bilden wir das Gesamtvolumen als ganze Zahl (abgerundet) und das Volumen der Tiefkühl- und Frischhaltefächer mit einer Stelle nach dem Komma ab.

UWpri 3662

Vinidor Selection

82-88

Türmontage / Bauform:	**Festtür / integrierbares Unterbaugerät**
Energieeffizienzklasse:	A–G: **F**
Energieverbrauch Jahr/24 h:	**104 / 0,284 kWh**
Maximale Anzahl Bordeauxflaschen **0,75 l** [2]:	**32**
Gesamtvolumen [1]:	**92 l**
Volumen:	Weinteil: **92,4 l**
Geräusch-Schallleistung / Geräusch-Klasse:	**34 dB(A) / B SuperSilent**
Sortimentsklasse:	**3**
Klimaklasse:	**SN-ST (+10 °C bis +38 °C)**
Tür:	**Isolierglastür vorbereitet für dekorfähigen Rahmen**
Nischenmaße in cm (H / B / T):	**82 - 88 / 60 / mind. 56,5**

2 Zones · Temp Protect Plus · Humidity Select · UV Protect Plus · Vibrate Safe · Soft System · Super Silent · Touch & Swipe Display · Smart Device · Fresh Air · Presentation Light

DESIGN AWARD 2025

Steuerung
- 2,4“ TFT-Display farbig
- Digitale Temperaturanzeige für beide Weinzonen
- SmartDeviceBox inklusive
- Alarm bei Störung: optisch und akustisch
- Türalarm: optisch und akustisch
- Kindersicherung

Weinteil
- Temperaturzonen: 2, regelbar zwischen +5 °C bis +20 °C
- LED-Zonenbeleuchtung dauerhaft zuschaltbar, dimmbar
- Ablageflächen: 5, auf Teleskopauszügen: 4
- Umluftkühlung, Frischluftzufuhr über FreshAir-Aktivkohlefilter
- Luftfeuchtigkeitsregulierung, über zuschaltbare Ventilation, in zwei Stufen

Weitere Ausstattungsvorteile
- Höhenverstellbare Stellfüße vorne und hinten
- Türanschlag: rechts wechselbar
- Wechselbare Türdichtung

2.549 €



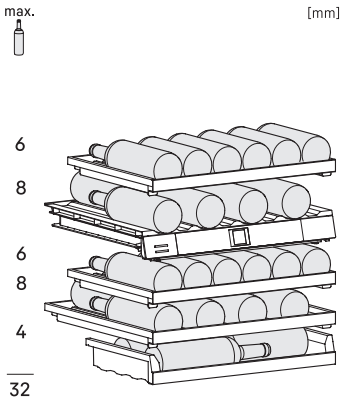

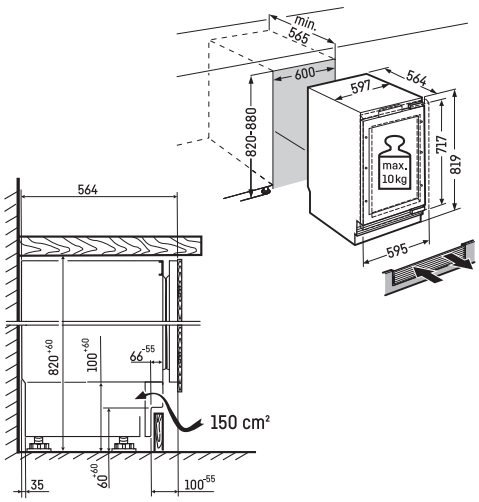

Datenblatt

UWpri 3661

Vinidor Selection

82-88

Türmontage / Bauform:	**Festtür / integrierbares Unterbaugerät**
Energieeffizienzklasse:	A–G F
Energieverbrauch Jahr/24 h:	**106 / 0,290 kWh**
Maximale Anzahl Bordeauxflaschen **0,75 l** [2]:	**44**
Gesamtvolumen [1]:	**107 l**
Volumen:	Weinteil: **107,2 l**
Geräusch-Schallleistung / Geräusch-Klasse:	**34 dB(A) / B SuperSilent**
Sortimentsklasse:	**3**
Klimaklasse:	**SN-ST (+10 °C bis +38 °C)**
Tür:	**Schwarze Isolierglastür, griff- und rahmenlos**
Nischenmaße in cm (H / B / T):	**82 - 88 / 60 / mind. 56,5**

1 Zone | Temp Protect Plus | Humidity Select | UV Protect Plus | Vibrate Safe | Soft System | Super Silent | Touch & Swipe Display

Smart Device | Fresh Air | Presentation Light

DESIGN AWARD 2025



Steuerung
- 2,4“ TFT-Display farbig
- Digitale Temperaturanzeige
- SmartDeviceBox inklusive
- Alarm bei Störung: optisch und akustisch
- Türalarm: optisch und akustisch
- Kindersicherung

Weitere Ausstattungsvorteile
- Höhenverstellbare Stellfüße vorne und hinten
- Türanschlag: rechts wechselbar
- Wechselbare Türdichtung

2.199 €

Weinteil
- Temperaturzonen: 1, regelbar zwischen +5 °C bis +20 °C
- LED-Zonenbeleuchtung dauerhaft zuschaltbar, dimmbar
- Ablageflächen: 4, auf Teleskopauszügen: 4
- Umluftkühlung, Frischluftzufuhr über FreshAir-Aktivkohlefilter
- Luftfeuchtigkeitsregulierung, über zuschaltbare Ventilation, in zwei Stufen

Profilrahmen und Edelstahlfront als Zubehör erhältlich (siehe Zubehör)

max.

[mm]

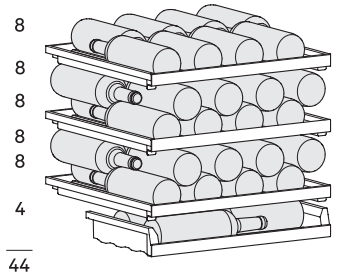

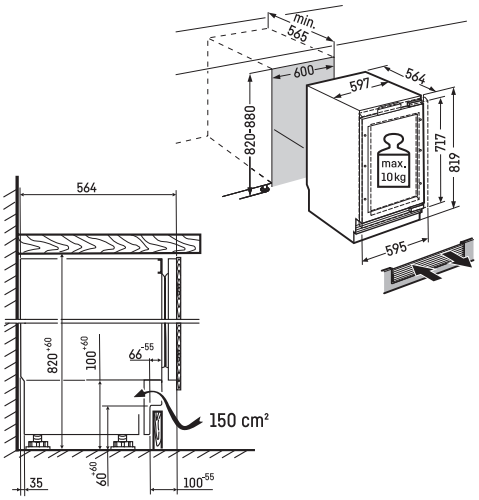

Datenblatt

[1] Gemäß Verordnung EU 2019/2016 bilden wir das Gesamtvolumen als ganze Zahl (abgerundet) und das Volumen der Tiefkühl- und Frischhaltefächer mit einer Stelle nach dem Komma ab.

UWgb 3632

Vinidor

82-88

Türmontage / Bauform:	**Festtür / Unterbaugerät**
Energieeffizienzklasse:	A–G: **F**
Energieverbrauch Jahr/24 h:	**105 / 0,287 kWh**
Maximale Anzahl Bordeauxflaschen **0,75 l** [2]:	**32**
Gesamtvolumen [1]:	**98 l**
Volumen:	Weinteil: **98,2 l**
Geräusch-Schallleistung / Geräusch-Klasse:	**36 dB(A) / C**
Sortimentsklasse:	**2**
Klimaklasse:	**SN-ST (+10 °C bis +38 °C)**
Tür:	**Schwarze Isolierglastür, griff- und rahmenlos**
Nischenmaße in cm (H / B / T):	**82 - 88 / 60 / mind. 56,5**

2 Zones · Temp Protect Plus · Humidity Select · UV Protect Plus · Vibrate Safe · Touch Display · Smart Device · Fresh Air · Presentation Light

iF DESIGN AWARD 2025

Steuerung
- LC-Display monochrom, Touch-Elektronik
- Digitale Temperaturanzeige für beide Weinzonen
- SmartDeviceBox: als optionales Zubehör
- Alarm bei Störung: optisch und akustisch
- Türalarm: optisch und akustisch
- Kindersicherung

Weinteil
- Temperaturzonen: 2, regelbar zwischen +5 °C bis +20 °C
- LED-Zonenbeleuchtung dauerhaft zuschaltbar, dimmbar
- Ablageflächen: 5, auf Teleskopauszügen: 3
- Umluftkühlung, Frischluftzufuhr über FreshAir-Aktivkohlefilter
- Luftfeuchtigkeitsregulierung, über zuschaltbare Ventilation, in zwei Stufen

Weitere Ausstattungsvorteile
- Höhenverstellbare Stellfüße vorne und hinten
- Türanschlag: rechts wechselbar
- Wechselbare Türdichtung

2.199 €



max.

[mm]

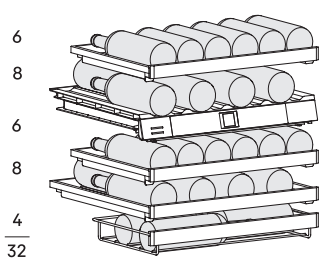

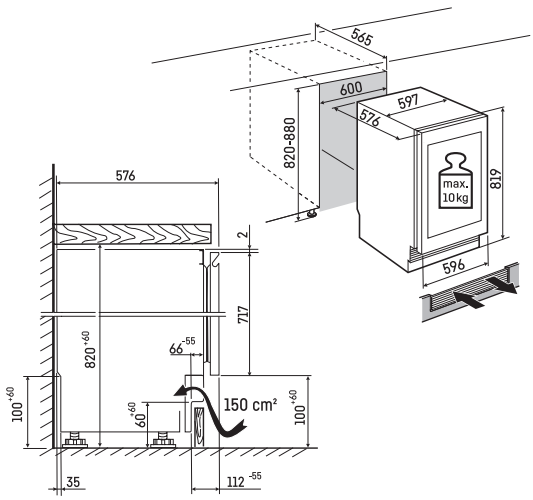

Datenblatt

Unterbaufähiger Weinschrank zur Weintemperierung

UWgb 3631

Vinidor

82-88

Türmontage / Bauform:	**Festtür / Unterbaugerät**
Energieeffizienzklasse:	A–G F
Energieverbrauch Jahr/24 h:	**106 / 0,290 kWh**
Maximale Anzahl Bordeauxflaschen **0,75 l** [2]:	**44**
Gesamtvolumen [1]:	**110 l**
Volumen:	Weinteil: **110,8 l**
Geräusch-Schallleistung / Geräusch-Klasse:	**36 dB(A) / C**
Sortimentsklasse:	**2**
Klimaklasse:	**SN-ST (+10 °C bis +38 °C)**
Tür:	**Schwarze Isolierglastür, griff- und rahmenlos**
Nischenmaße in cm (H / B / T):	**82 - 88 / 60 / mind. 56,5**

1 Zone · Temp Protect Plus · Humidity Select · UV Protect Plus · Vibrate Safe · Touch Display · Smart Device · Fresh Air · Presentation Light

iF DESIGN AWARD 2025

Steuerung
- LC-Display monochrom, Touch-Elektronik
- Digitale Temperaturanzeige
- SmartDeviceBox: als optionales Zubehör
- Alarm bei Störung: optisch und akustisch
- Türalarm: optisch und akustisch
- Kindersicherung

Weinteil
- Temperaturzonen: 1, regelbar zwischen +5 °C bis +20 °C
- LED-Zonenbeleuchtung dauerhaft zuschaltbar, dimmbar
- Ablageflächen: 4, auf Teleskopauszügen: 3
- Umluftkühlung, Frischluftzufuhr über FreshAir-Aktivkohlefilter
- Luftfeuchtigkeitsregulierung, über zuschaltbare Ventilation, in zwei Stufen

Weitere Ausstattungsvorteile
- Höhenverstellbare Stellfüße vorne und hinten
- Türanschlag: rechts wechselbar
- Wechselbare Türdichtung

1.999 €



max.

[mm]

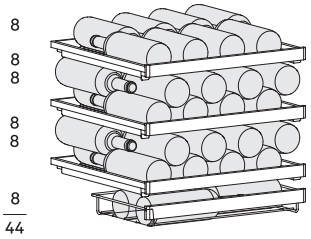

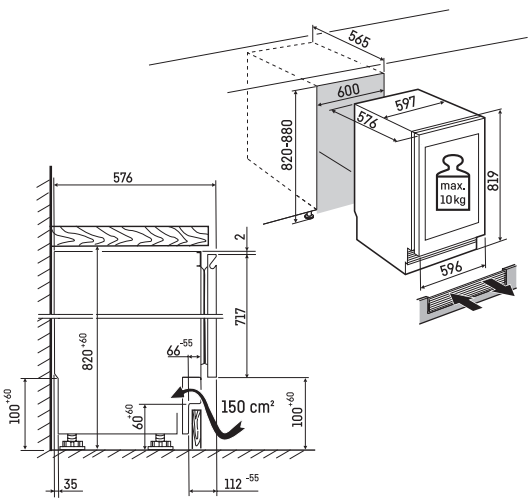

Datenblatt

Paneelgewicht:
max. 10 kg

[1] Gemäß Verordnung EU 2019/2016 bilden wir das Gesamtvolumen als ganze Zahl (abgerundet) und das Volumen der Tiefkühl- und Frischhaltefächer mit einer Stelle nach dem Komma ab.

Fünf Bedingungen für perfekte Weinlagerung

Um zu bewahren, was Weinkennerinnen und Weinkenner schätzen, bieten Liebherr-Weinkühlschränke außergewöhnliche Eigenschaften. Die fünf Bedingungen für die perfekte Weinlagerung werden nicht nur wie in einem Weinkeller erfüllt, sondern mit Ingenieurskunst übertroffen.
Mit viel Liebe zum Detail.

Konstante Temperaturen schützen den Charakter des Weins.

1 — Temp Protect Plus

Liebherr-Weinkühlschränke sichern die Temperatur dank TempProtect Plus gleich doppelt ab.

Die richtige Luftfeuchte sorgt für geschmeidige Korken und eine geschützte Lagerung des Weins.

2 — Humidity Select / Humidity Control

Mit HumiditySelect oder HumidityControl kann die Luftfeuchte bei Liebherr-Weinkühlschränken individuell eingestellt werden.

Der Schutz vor UV-Strahlen bewahrt den Wein vor unerwünschten Alterungsprozessen.

3 — UV Protect / UV Protect Plus

Glastürmodelle von Liebherr haben eine einzigartige 2-Fach- oder sogar 3-Fach-Anti-UV-Verglasung.

Der Schutz vor Fremdgerüchen verhindert eine ungewollte Geschmacksveränderung des Weins.

4 — Fresh Air

Der FreshAir-Aktivkohlefilter in den Liebherr-Weinkühlschränken neutralisiert Fremdgerüche.

Die erschütterungsfreie Lagerung des Weins ermöglicht eine ungestörte Reifung.

5 — Vibrate Safe

Liebherr-Weinkühlschränke verfügen über ein ganzheitlich vibrationsgedämpftes Kühlsystem.



Stand-Weinkühlschränke



WPgbi 7483 Vinidor Selection



WPgbi 7473 Vinidor Selection

Typologie

Buchstaben					Ziffern			
W	P	s	d		4	6	5	2
W	P	g	b	i	7	4	8	3
1	2	3	4	5	1	2	3	4

1 Produktgruppe

W	Wein

2 Technologie / Ausstattung

P	Glastür (Presentation)
S	Volltür (Storage)
F	FoodService

3 + 4 Materialien

bl	Black
bs	BlackSteel
gb	GlassBlack
sd	SmartSteel-Tür

5 Spezifikation

i	SmartDeviceBox inklusive
h	Humidity Range

1 + 2 Maße *

60 cm Breite

42	125 cm
46	145 cm
50	165 cm
52	185 cm
57	200 cm

70 cm Breite

66	145 cm
70	165 cm
72	185 cm

75 cm Breite

75	165 cm
76	185 cm
77	200 cm

3 Serien

0-1	GrandCru
2-4	GrandCru Selection / Perfection
5-6	Vinidor
7-9	Vinidor Selection

4 Anzahl Temperaturzonen

1	1 Zone
2	2 Zonen
3	3 Zonen

* Genaue Maße siehe Gerätebeschreibung

Stand-Weintemperierschränke | Serienausstattung

	Vinidor	Vinidor Selection
Qualität	Konstante Temperaturhaltung	Konstante Temperaturhaltung
	Einstellbarer Temperaturbereich in 2 Zonen: +5 °C bis +20 °C	Einstellbarer Temperaturbereich in 2 oder **3 Zonen**: +5 °C bis +20 °C
	Permanente Anzeige der Ist-Temperatur je Zone	Permanente Anzeige der Ist-Temperatur je Zone
	3-fach-UV- und Sicherheitsverglasung (UVProtect Plus)	3-fach-UV- und Sicherheitsverglasung (UVProtect Plus)
	Vibrationsgedämpfte Lagerung (VibrateSafe)	Vibrationsgedämpfte Lagerung (VibrateSafe)
	Wechselbare Türdichtung	Wechselbare Türdichtung
	2 höhenverstellbare Stellfüße	2 höhenverstellbare Stellfüße
Wohlfühlklima	Verstellbare Luftfeuchte dank HumiditySelect	Verstellbare Luftfeuchte dank HumiditySelect
		Ist-Anzeige der Luftfeuchte in der StorageZone
		Wasserbox
	FreshAir-Filter je Zonentrenner mit Austauscherinnerung	FreshAir-Filter je Zonentrenner mit Austauscherinnerung
	Temperatureinstellung in 1-°C-Schritten	Temperatureinstellung in 1-°C-Schritten
Komfort und Flexibiltät	Zonentrenner mit Kunststoff-Flaschenablage, erweiterbar mit FlexFit-Holzleisten (Zubehör)	**Zonentrenner mit FlexFit-Holzleisten**
	Präsentationsbord	**Flaschenpräsenter, Edelstahl**
	SoftSystem-Schließdämpfung	SoftSystem-Schließdämpfung
	Holzborde, höhenverstellbar (weitere Borde als Zubehör erhältlich)	**FlexFit-Holzborde mit SoftTelescopic-Selbsteinzug**
	Display: zwischen 9 oder 12 Sprachen wählbar * (DE/EN/FR/ES/IT/NL/CS/PL/PT/BG/RU/ZH-CN)	Display: zwischen 12 Sprachen wählbar (DE/EN/FR/ES/IT/NL/CS/PL/PT/BG/RU/ZH-CN)
		SommelierBoard *
Design und Lifestyle	LED-Deckenbeleuchtung pro Zone	**LightTower**
	Rückwandpaneel: SmartSteel	**Rückwandpaneel: BlackSteel**
	Touchdisplay (SmartSteel-Modelle)	
	Touch & Swipe-Display (BlackSteel-Modelle)	**Touch & Swipe-Display, in der Glastür**
	Präsentationslicht (Glastür)	Präsentationslicht
	Stangengriff mit Öffnungsmechanik	**Vertikale Griffmulde**
	Geräuscharm	Geräuscharm
	InteriorFit	InteriorFit
Sicherheit	TempProtect Plus	TempProtect Plus
	Tür-, Temperatur- und Stromausfall-Alarm	Tür-, Temperatur- und Stromausfall-Alarm
		Luftfeuchtigkeitshinweis
	Alarm akustisch und optisch am Display, via Beleuchtung und Push-Nachricht dank SmartDevice **	Alarm akustisch und optisch am Display, via Beleuchtung und Push-Nachricht dank SmartDevice **
	DisplayLock	DisplayLock
		eDoorLock, elektronisches Türschloss
Connectivity *	SmartDevice (SmartDeviceBox inkl.) *	SmartDevice (SmartDeviceBox inkl.)
	Präsentationslicht **	Präsentationslicht **
	Temperatureinstellung in 1-°C-Schritten **	Temperatureinstellung in 1-°C-Schritten **
	Anzeige und Steuerung relevanter Gerätefunktionen **	Anzeige und Steuerung relevanter Gerätefunktionen **

Differenzierende Ausstattungen sind bei der nächsthöheren Serie **hervorgehoben**.

* modellabhängig

** via SmartDevice-App

Vinidor

StainlessSteel 60 cm

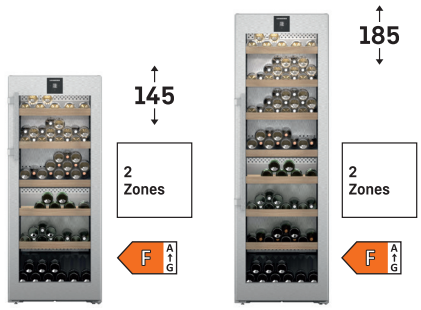

WPsd 4652

max. 107

WPsd 5252

max. 155

BlackSteel 60 cm

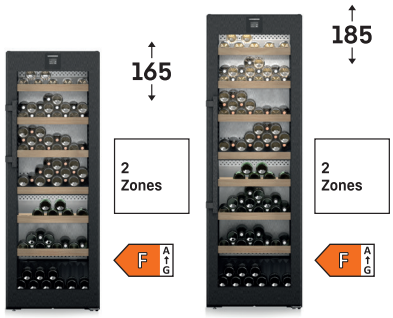

WPbsi 5052

max. 131

WPbsi 5252

max. 155

Bei 60 cm breiten Modellen: Gerätetiefe 67,5 cm

Vinidor Selection

GlassBlack 60 cm

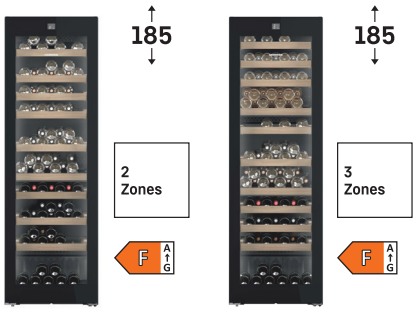

WPgbi 5272

max. 106

WPgbi 5273

max. 104

GlassBlack 70 cm

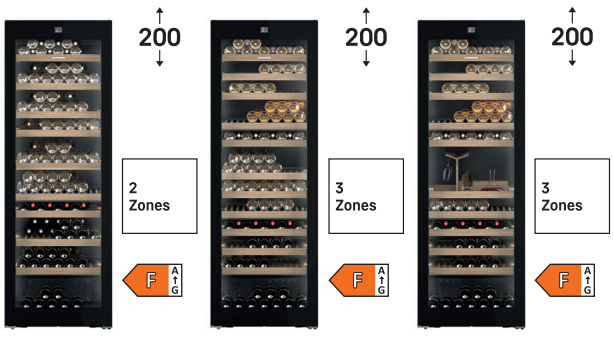

WPgbi 7472

max. 204

WPgbi 7473

max. 182

WPgbi 7483

max. 149

Bei 70 cm breiten Modellen: Gerätetiefe 76,4 cm

Ausstattungsvorteile



TempProtect Plus

Doppelt abgesichert. Dank TempProtect Plus messen unsere Weintemperierschränke permanent mit zwei Temperatursensoren. Damit haben Sie die doppelte Gewissheit, dass Ihre Weine vor Temperaturschwankungen geschützt sind. Denn sobald auch nur ein Fühler eine kritische Temperaturänderung wahrnimmt, werden Sie sofort benachrichtigt. So können Sie besonders schnell reagieren.



HumiditySelect

Für Korken in Bestform kann die Luftfeuchte am Display in zwei Stufen eingestellt werden: „Standard Luftfeuchte“ oder „Hohe Luftfeuchte“. Sinnvoll für den Wein, denn die optimale Luftfeuchtigkeit sorgt dafür, dass die Korken feucht und dicht bleiben.



UVProtect Plus

Dreifach hält besser. Die Weintemperierschränke mit Glastür bieten einmaligen Schutz vor UV-Strahlung: drei Schutzschichten, bestehend aus getöntem Glas und einer zweifachen Schicht aus aufgedampftem Metall. Diese sogenannte Low-E-Beschichtung schützt hocheffizient vor der weinschädigenden Sonneneinstrahlung.



eDoorLock

Wenn im Leben eines sicher ist, dann Ihre Weine. Dafür sorgt das elektronische Türschloss – dieses lässt sich durch die Eingabe einer PIN entriegeln, um eine unbefugte Nutzung zu verhindern. Und effizienter ist es auch, denn die bequeme Entriegelung beschleunigt das Öffnen. Sie mögen es noch sicherer? Unsere SmartDevice-App informiert Sie stets, ob die Tür geöffnet oder geschlossen ist.



FlexFit-Holzborde

Maßgeschneiderte Ablageflächen leicht gemacht: Passen Sie die FlexFit-Borde mit den verstellbaren Holzleisten exakt an jede Flasche an – selbst an Magnum-Flaschen. So sieht Ihre Weinsammlung aufgeräumt wie nie aus. Außerdem müssen Sie sich keine Sorgen machen, wenn mal ein Tropfen Rotwein daneben-geht, denn verschmutzte Zierleisten lassen sich einfach ersetzen.



BlackSteel-Interieur

Die ideale Kulisse für Ihre Weinsammlung: eine Rückwandblende in BlackSteel. Der markante schwarze Edelstahl verleiht dem Inneren Ihres Weintemperierschranks das gewisse Etwas. Doch der Look ist nur einer der Vorteile: Die Rückwand sorgt auch für eine ausgewogene Luftzirkulation und perfekt regulierte Luftfeuchtigkeit.

Die gezeigten Ausstattungs-Details sind modellabhängig, es gilt die Beschreibung beim jeweiligen Modell.



SommelierBoard

Werten Sie Ihren Raum auf mit dem SommelierBoard. Dieses raffinierte Set präsentiert Ihre Weine, Gläser, Dekanter und Utensilien besonders elegant. Es sieht nicht nur fantastisch aus, sondern ist dank des integrierten Staufachs und der speziellen Arbeitsfläche zum Öffnen und Servieren von Wein auch extrem praktisch.



VibrateSafe

Ihr Wein schätzt die Ruhe. Deshalb garantieren unsere Weintemperierschränke eine behutsame Aufbewahrung mit von Liebherr speziell entwickelten, besonders laufruhigen Kompressoren und stabilen Holzborden aus massivem Buchenholz. So kann Ihr Wein ruhig und ungestört reifen.



LightTower

Eines der wichtigsten, aber am häufigsten vernachlässigten Designelemente ist das Licht. Geschickt eingesetzt kann es genau die richtige Stimmung zaubern, so wie bei unseren Glastürgeräten. Zwei vertikale Lichtleisten beleuchten Ihre Weinflaschen wie die Kunstwerke, die sie ja auch sind – und das wahlweise bei jedem Öffnen der Tür oder durchgehend. Sie entscheiden, genau wie über die Lichtintensität.



FreshAir-Kohlefilter

Damit Ihr Wein bei optimaler Luftqualität reifen kann, verfügen alle Weintemperierschränke von Liebherr über Aktivkohlefilter, die Gerüche aller Art zuverlässig binden. So bleibt das Bouquet Ihres Weins unverfälscht. Um das auch langfristig zu gewährleisten, erinnert Sie ein Liebherr alle sechs Monate an einen Filterwechsel, den Sie bequem selbst ausführen können.



Sicherheit

Eine hochwertige Weinsammlung zu schützen ist eine verantwortungsvolle Aufgabe. Deshalb sind unsere Weintemperierschränke mit einem umfassenden Sicherheitspaket ausgestattet. Ausgeklügelte Alarmfunktionen machen sich akustisch wie visuell bemerkbar bevor der Wein Schaden nehmen kann.



SmartDeviceBox integriert

Haben Sie Ihren Wein überall im Blick. Der Vinidor Selection-Weintemperierschrank ist werkseitig vernetzt – so profitieren Sie von allen Vorteilen der SmartDevice-App. Mit ihr haben Sie überall Zugriff auf Ihr Gerät und können von unterwegs viele Einstellungen einsehen und ändern, zum Beispiel die Temperatur. Zudem erhalten Sie sicherheitsrelevante Informationen zum Gerät und Ihrem Wein aufs Smartphone.



SommelierBoard

Dieses raffinierte Set präsentiert Weine, Gläser, Dekanter und Utensilien besonders elegant. Es sieht nicht nur fantastisch aus, sondern ist dank des integrierten Staufachs und der speziellen Arbeitsfläche zum Öffnen und Servieren von Wein auch extrem praktisch.



FlexFit-Holzborde

Maßgeschneiderte Ablageflächen leicht gemacht: Dank den verstellbaren Holzleisten können die FlexFit-Borde perfekt an jede Flasche angepasst werden – selbst an Magnum-Flaschen. So sieht Ihre Weinsammlung aufgeräumt wie nie aus.
So ist die Weinsammlung perfekt aufgeräumt und präsentiert sich übersichtlich.

Datenblatt



DESIGN AWARD 2024

falstaff empfiehlt

←70→

WPgbi 7483

Vinidor Selection

Energieeffizienzklasse:	A–G F
Energieverbrauch Jahr/24 h:	**144 / 0,394 kWh**
Maximale Anzahl Bordeauxflaschen **0,75 l** [2]:	**149**
Gesamtvolumen [1]:	**561 l**
Volumen:	Weinteil: **561,9 l**
Geräusch-Schallleistung / Geräusch-Klasse:	**35 dB(A) / B SuperSilent**
Sortimentsklasse:	**3**
Klimaklasse:	**SN-ST (+10 °C bis +38 °C)**
Tür / Seitenwände:	**Isolierglastür, Rahmen / BlackSteel**
Außenmaße in cm (H / B / T):	**201,3 / 69,7 / 76,4**

3 Zones · Temp Protect Plus · Humidity Select · Fresh Air · UV Protect Plus · Flex Fit · Sommelier Board · Vibrate Safe

Glass & Steel Interior · Presentation Light · Soft Telescopic Rails · Super Silent · Smart Device

Steuerung
- 2,4" TFT-Display farbig
- Digitale Temperaturanzeige
- SmartDeviceBox inklusive
- Alarm bei Störung: optisch und akustisch
- Türalarm: optisch und akustisch
- Kindersicherung

Weinteil
- Temperaturzonen: 3, regelbar zwischen +5 °C bis +20 °C
- Borde aus Buchenholz
- Ablageflächen: 11, auf Teleskopauszügen: 8, davon Präsentationsborde: 1
- Umluftkühlung, Frischluftzufuhr über FreshAir-Aktivkohlefilter
- Luftfeuchtigkeitsregulierung, über zuschaltbare Ventilation, in zwei Stufen

Weitere Ausstattungsvorteile
- Vertikale Griffmulde
- Transportgriffe vorne und hinten, Transportrollen hinten
- Höhenverstellbare Stellfüße vorne
- Türanschlag: rechts wechselbar
- Wechselbare Türdichtung
- Schloss

4.999 €

Die gezeigten Ausstattungs-Details sind modellabhängig, es gilt die Beschreibung beim jeweiligen Modell.

Datenblatt



DESIGN AWARD 2024

falstaff empfiehlt

←70→

WPgbi 7473

Vinidor Selection

Energieeffizienzklasse:	A–G F
Energieverbrauch Jahr/24 h:	**144 / 0,394 kWh**
Maximale Anzahl Bordeauxflaschen **0,75 l** [2]:	**182**
Gesamtvolumen [1]:	**561 l**
Volumen:	Weinteil: **561,9 l**
Geräusch-Schallleistung / Geräusch-Klasse:	**35 dB(A) / B SuperSilent**
Sortimentsklasse:	**3**
Klimaklasse:	**SN-ST (+10 °C bis +38 °C)**
Tür / Seitenwände:	**Isolierglastür, Rahmen / BlackSteel**
Außenmaße in cm (H / B / T):	**201,3 / 69,7 / 76,4**

3 Zones · Temp Protect Plus · Humidity Select · Fresh Air · UV Protect Plus · Flex Fit · Vibrate Safe · Glass & Steel Interior · Presentation Light · Soft Telescopic Rails · Super Silent · Smart Device

Steuerung
- 2,4“ TFT-Display farbig
- Digitale Temperaturanzeige
- SmartDeviceBox inklusive
- Alarm bei Störung: optisch und akustisch
- Türalarm: optisch und akustisch
- Kindersicherung

Weinteil
- Temperaturzonen: 3, regelbar zwischen +5 °C bis +20 °C
- Borde aus Buchenholz
- Ablageflächen: 12, auf Teleskopauszügen: 9
- Umluftkühlung, Frischluftzufuhr über FreshAir-Aktivkohlefilter
- Luftfeuchtigkeitsregulierung, über zuschaltbare Ventilation, in zwei Stufen

Weitere Ausstattungsvorteile
- Vertikale Griffmulde
- Transportgriffe vorne und hinten, Transportrollen hinten
- Höhenverstellbare Stellfüße vorne
- Türanschlag: rechts wechselbar
- Wechselbare Türdichtung
- Schloss

4.799 €

Datenblatt



DESIGN AWARD 2024

falstaff empfiehlt

←70→

WPgbi 7472

Vinidor Selection

Energieeffizienzklasse:	A–G F
Energieverbrauch Jahr/24 h:	**145 / 0,397 kWh**
Maximale Anzahl Bordeauxflaschen **0,75 l** [2]:	**204**
Gesamtvolumen [1]:	**575 l**
Volumen:	Weinteil: **575,3 l**
Geräusch-Schallleistung / Geräusch-Klasse:	**35 dB(A) / B SuperSilent**
Sortimentsklasse:	**3**
Klimaklasse:	**SN-ST (+10 °C bis +38 °C)**
Tür / Seitenwände:	**Isolierglastür, Rahmen / BlackSteel**
Außenmaße in cm (H / B / T):	**201,3 / 69,7 / 76,4**

2 Zones · Temp Protect Plus · Humidity Select · Fresh Air · UV Protect Plus · Flex Fit · Vibrate Safe · Glass & Steel Interior · Presentation Light · Soft Telescopic Rails · Super Silent · Smart Device

Steuerung
- 2,4“ TFT-Display farbig
- Digitale Temperaturanzeige
- SmartDeviceBox inklusive
- Alarm bei Störung: optisch und akustisch
- Türalarm: optisch und akustisch
- Kindersicherung

Weinteil
- Temperaturzonen: 2, regelbar zwischen +5 °C bis +20 °C
- Borde aus Buchenholz
- Ablageflächen: 10, auf Teleskopauszügen: 8
- Umluftkühlung, Frischluftzufuhr über FreshAir-Aktivkohlefilter
- Luftfeuchtigkeitsregulierung, über zuschaltbare Ventilation, in zwei Stufen

Weitere Ausstattungsvorteile
- Vertikale Griffmulde
- Transportgriffe vorne und hinten, Transportrollen hinten
- Höhenverstellbare Stellfüße vorne
- Türanschlag: rechts wechselbar
- Wechselbare Türdichtung
- Schloss

3.999 €

[1] Gemäß Verordnung EU 2019/2016 bilden wir das Gesamtvolumen als ganze Zahl (abgerundet) und das Volumen der Tiefkühl- und Frischhaltefächer mit einer Stelle nach dem Komma ab.

[2] Dieses Gerät ist ausschließlich zur Lagerung von Wein bestimmt. Maximale Bordeauxflaschen-Kapazität (0,75 l) auf Basis: H: 300,5 mm, ø: 76,1 mm.

Weintemperierschrank

Datenblatt



DESIGN AWARD 2024

falstaff empfiehlt

←60→

WPgbi 5273

Vinidor Selection

Energieeffizienzklasse:	A–G F
Energieverbrauch Jahr/24 h:	**126 / 0,345 kWh**
Maximale Anzahl Bordeauxflaschen **0,75 l** [2]:	**104**
Gesamtvolumen [1]:	**357 l**
Volumen:	Weinteil: **357,8 l**
Geräusch-Schallleistung / Geräusch-Klasse:	**35 dB(A) / B SuperSilent**
Sortimentsklasse:	**3**
Klimaklasse:	**SN-ST (+10 °C bis +38 °C)**
Tür / Seitenwände:	**Isolierglastür, Rahmen / BlackSteel**
Außenmaße in cm (H / B / T):	**185,4 / 59,7 / 67,8**

3 Zones · Temp Protect Plus · Humidity Select · Fresh Air · UV Protect Plus · Flex Fit · Vibrate Safe · Glass & Steel Interior · Presentation Light · Soft Telescopic Rails · Super Silent · Smart Device

Steuerung
- 2,4“ TFT-Display farbig
- Digitale Temperaturanzeige
- SmartDeviceBox inklusive
- Alarm bei Störung: optisch und akustisch
- Türalarm: optisch und akustisch
- Kindersicherung

Weitere Ausstattungsvorteile
- Vertikale Griffmulde
- Transportgriffe vorne und hinten, Transportrollen hinten
- Höhenverstellbare Stellfüße vorne
- Türanschlag: rechts wechselbar
- Wechselbare Türdichtung
- Schloss

Weinteil
- Temperaturzonen: 3, regelbar zwischen +5 °C bis +20 °C
- Borde aus Buchenholz
- Ablageflächen: 11, auf Teleskopauszügen: 8
- Umluftkühlung, Frischluftzufuhr über FreshAir-Aktivkohlefilter
- Luftfeuchtigkeitsregulierung, über zuschaltbare Ventilation, in zwei Stufen

3.899 €

Datenblatt



DESIGN AWARD 2024

falstaff empfiehlt

←60→

WPgbi 5272

Vinidor Selection

Energieeffizienzklasse:	A–G F
Energieverbrauch Jahr/24 h:	**127 / 0,347 kWh**
Maximale Anzahl Bordeauxflaschen **0,75 l** [2]:	**106**
Gesamtvolumen [1]:	**367 l**
Volumen:	Weinteil: **367,7 l**
Geräusch-Schallleistung / Geräusch-Klasse:	**35 dB(A) / B SuperSilent**
Sortimentsklasse:	**3**
Klimaklasse:	**SN-ST (+10 °C bis +38 °C)**
Tür / Seitenwände:	**Isolierglastür, Rahmen / BlackSteel**
Außenmaße in cm (H / B / T):	**185,4 / 59,7 / 67,8**

2 Zones · Temp Protect Plus · Humidity Select · Fresh Air · UV Protect Plus · Flex Fit · Vibrate Safe · Glass & Steel Interior · Presentation Light · Soft Telescopic Rails · Super Silent · Smart Device

Steuerung
- 2,4“ TFT-Display farbig
- Digitale Temperaturanzeige
- SmartDeviceBox inklusive
- Alarm bei Störung: optisch und akustisch
- Türalarm: optisch und akustisch
- Kindersicherung

Weitere Ausstattungsvorteile
- Vertikale Griffmulde
- Transportgriffe vorne und hinten, Transportrollen hinten
- Höhenverstellbare Stellfüße vorne
- Türanschlag: rechts wechselbar
- Wechselbare Türdichtung
- Schloss

Weinteil
- Temperaturzonen: 2, regelbar zwischen +5 °C bis +20 °C
- Borde aus Buchenholz
- Ablageflächen: 10, auf Teleskopauszügen: 8
- Umluftkühlung, Frischluftzufuhr über FreshAir-Aktivkohlefilter
- Luftfeuchtigkeitsregulierung, über zuschaltbare Ventilation, in zwei Stufen

3.499 €

[2] Dieses Gerät ist ausschließlich zur Lagerung von Wein bestimmt. Maximale Bordeauxflaschen-Kapazität (0,75 l) auf Basis: H: 300,5 mm, ø: 76,1 mm.

[1] Gemäß Verordnung EU 2019/2016 bilden wir das Gesamtvolumen als ganze Zahl (abgerundet) und das Volumen der Tiefkühl- und Frischhaltefächer mit einer Stelle nach dem Komma ab.

Datenblatt



←60→

WPbsi 5252

Vinidor

Energieeffizienzklasse:	A G F
Energieverbrauch Jahr/24 h:	**127 / 0,347 kWh**
Maximale Anzahl Bordeauxflaschen **0,75 l** [2]:	**155**
Gesamtvolumen [1]:	**367 l**
Volumen:	Weinteil: **367,6 l**
Geräusch-Schallleistung / Geräusch-Klasse:	**37 dB(A) / C**
Sortimentsklasse:	**3**
Klimaklasse:	**SN-ST (+10 °C bis +38 °C)**
Tür / Seitenwände:	**Isolierglastür, Rahmen / BlackSteel**
Außenmaße in cm (H / B / T):	**185,4 / 59,7 / 67,5**

2 Zones | Temp Protect Plus | Humidity Select | Fresh Air | UV Protect Plus | Vibrate Safe | Presentation Light | Presentation Board | Smart Device

Steuerung
- 2,4" TFT-Display farbig in der Tür
- Digitale Temperaturanzeige
- SmartDeviceBox inklusive
- Alarm bei Störung: optisch und akustisch
- Türalarm: optisch und akustisch
- Kindersicherung

Weinteil
- Temperaturzonen: 2, regelbar zwischen +5 °C bis +20 °C
- LED-Zonenbeleuchtung dauerhaft zuschaltbar, dimmbar
- Höhenverstellbare Borde aus Buchenholz
- Ablageflächen: 8, davon Präsentationsborde: 1
- Umluftkühlung, Frischluftzufuhr über FreshAir-Aktivkohlefilter
- Luftfeuchtigkeitsregulierung, über zuschaltbare Ventilation, in zwei Stufen

Weitere Ausstattungsvorteile
- Stangengriff mit integrierter Öffnungsmechanik
- Transportgriffe vorne und hinten, Transportrollen hinten
- Höhenverstellbare Stellfüße vorne
- Türanschlag: rechts wechselbar
- Wechselbare Türdichtung

2.799 €



HumiditySelect

Für Korken in Bestform kann die Luftfeuchte am Display in zwei Stufen eingestellt werden: „Standard Luftfeuchte" oder „Hohe Luftfeuchte". Sinnvoll für den Wein, denn die optimale Luftfeuchtigkeit sorgt dafür, dass die Korken feucht und dicht bleiben.



FreshAir-Kohlefilter

Damit Wein bei optimaler Luftqualität reifen kann, verfügen alle Weintemperierschränke von Liebherr über Aktivkohlefilter, die Gerüche aller Art zuverlässig binden. So bleibt das Bouquet des Weins unverfälscht. Um das auch langfristig zu gewährleisten, erinnert ein Liebherr alle sechs Monate an einen Filterwechsel, der selbst bequem ausgeführt werden kann.

Die gezeigten Ausstattungs-Details sind modellabhängig, es gilt die Beschreibung beim jeweiligen Modell.

Weintemperierschrank

Datenblatt



falstaff empfiehlt

←60→

WPbsi 5052

Vinidor

Energieeffizienzklasse:	A G F
Energieverbrauch Jahr/24 h:	**123 / 0,337 kWh**
Maximale Anzahl Bordeauxflaschen **0,75 l** [2]:	**131**
Gesamtvolumen [1]:	**319 l**
Volumen:	Weinteil: **319,9 l**
Geräusch-Schallleistung / Geräusch-Klasse:	**37 dB(A) / C**
Sortimentsklasse:	**3**
Klimaklasse:	**SN-ST (+10 °C bis +38 °C)**
Tür / Seitenwände:	**Isolierglastür, Rahmen / BlackSteel**
Außenmaße in cm (H / B / T):	**165,4 / 59,7 / 67,5**

2 Zones · Temp Protect Plus · Humidity Select · Fresh Air · UV Protect Plus · Vibrate Safe · Presentation Light · Presentation Board · Smart Device

Steuerung
- 2,4" TFT-Display farbig in der Tür
- Digitale Temperaturanzeige
- SmartDeviceBox inklusive
- Alarm bei Störung: optisch und akustisch
- Türalarm: optisch und akustisch
- Kindersicherung

Weinteil
- Temperaturzonen: 2, regelbar zwischen +5 °C bis +20 °C
- LED-Zonenbeleuchtung dauerhaft zuschaltbar, dimmbar
- Höhenverstellbare Borde aus Buchenholz
- Ablageflächen: 7, davon Präsentationsborde: 1
- Umluftkühlung, Frischluftzufuhr über FreshAir-Aktivkohlefilter
- Luftfeuchtigkeitsregulierung, über zuschaltbare Ventilation, in zwei Stufen

Weitere Ausstattungsvorteile
- Stangengriff mit integrierter Öffnungsmechanik
- Transportgriffe vorne und hinten, Transportrollen hinten
- Höhenverstellbare Stellfüße vorne
- Türanschlag: rechts wechselbar
- Wechselbare Türdichtung

2.549 €

Datenblatt



falstaff empfiehlt

←60→

WPsd 5252

Vinidor

Energieeffizienzklasse:	A G F
Energieverbrauch Jahr/24 h:	**127 / 0,347 kWh**
Maximale Anzahl Bordeauxflaschen **0,75 l** [2]:	**155**
Gesamtvolumen [1]:	**367 l**
Volumen:	Weinteil: **367,6 l**
Geräusch-Schallleistung / Geräusch-Klasse:	**37 dB(A) / C**
Sortimentsklasse:	**2**
Klimaklasse:	**SN-ST (+10 °C bis +38 °C)**
Tür / Seitenwände:	**SmartSteel / Silver**
Außenmaße in cm (H / B / T):	**185,4 / 59,7 / 67,5**

2 Zones · Temp Protect Plus · Humidity Select · Fresh Air · UV Protect Plus · Vibrate Safe · Presentation Light · Touch Display · Smart Device ready

Steuerung
- LC-Display monochrom in der Tür, Touch-Elektronik
- Digitale Temperaturanzeige
- SmartDeviceBox: als optionales Zubehör
- Alarm bei Störung: optisch und akustisch
- Türalarm: optisch und akustisch
- Kindersicherung

Weinteil
- Temperaturzonen: 2, regelbar zwischen +5 °C bis +20 °C
- LED-Zonenbeleuchtung dauerhaft zuschaltbar, dimmbar
- Höhenverstellbare Borde aus Buchenholz
- Ablageflächen: 8
- Umluftkühlung, Frischluftzufuhr über FreshAir-Aktivkohlefilter
- Luftfeuchtigkeitsregulierung, über zuschaltbare Ventilation, in zwei Stufen

Weitere Ausstattungsvorteile
- Stangengriff mit integrierter Öffnungsmechanik
- Transportgriffe vorne und hinten, Transportrollen hinten
- Höhenverstellbare Stellfüße vorne
- Türanschlag: rechts wechselbar
- Wechselbare Türdichtung

1.849 €

[2] Dieses Gerät ist ausschließlich zur Lagerung von Wein bestimmt. Maximale Bordeauxflaschen-Kapazität (0,75 l) auf Basis: H: 300,5 mm, ø: 76,1 mm.
[1] Gemäß Verordnung EU 2019/2016 bilden wir das Gesamtvolumen als ganze Zahl (abgerundet) und das Volumen der Tiefkühl- und Frischhaltefächer mit einer Stelle nach dem Komma ab.

Datenblatt



falstaff empfiehlt

←60→

WPsd 4652

Vinidor

Energieeffizienzklasse:	A G F
Energieverbrauch Jahr/24 h:	**118 / 0,323 kWh**
Maximale Anzahl Bordeauxflaschen **0,75 l** [2]:	**107**
Gesamtvolumen [1]:	**272 l**
Volumen:	Weinteil: **272,4 l**
Geräusch-Schallleistung / Geräusch-Klasse:	**38 dB(A) / C**
Sortimentsklasse:	**2**
Klimaklasse:	**SN-ST (+10 °C bis +38 °C)**
Tür / Seitenwände:	**SmartSteel / Silver**
Außenmaße in cm (H / B / T):	**145,4 / 59,7 / 67,5**

2 Zones | Temp Protect Plus | Humidity Select | Fresh Air | UV Protect Plus | Vibrate Safe | Presentation Light | Touch Display | Smart Device ready

Steuerung

- LC-Display monochrom in der Tür, Touch-Elektronik
- Digitale Temperaturanzeige
- SmartDeviceBox: als optionales Zubehör
- Alarm bei Störung: optisch und akustisch
- Türalarm: optisch und akustisch
- Kindersicherung

Weinteil

- Temperaturzonen: 2, regelbar zwischen +5 °C bis +20 °C
- LED-Zonenbeleuchtung dauerhaft zuschaltbar, dimmbar
- Höhenverstellbare Borde aus Buchenholz
- Ablageflächen: 6
- Umluftkühlung, Frischluftzufuhr über FreshAir-Aktivkohlefilter
- Luftfeuchtigkeitsregulierung, über zuschaltbare Ventilation, in zwei Stufen

Weitere Ausstattungsvorteile

- Stangengriff mit integrierter Öffnungsmechanik
- Transportgriffe vorne und hinten, Transportrollen hinten
- Höhenverstellbare Stellfüße vorne
- Türanschlag: rechts wechselbar
- Wechselbare Türdichtung

1.549 €



WPsd 5252 Vinidor



VibrateSafe

Ihr Wein schätzt die Ruhe. Deshalb garantieren unsere Weinlagerschränke eine behutsame Lagerung. Dafür sorgen die von Liebherr speziell entwickelten, besonders laufruhigen Kompressoren und die stabilen Holzborde aus massivem Buchenholz. So kann Ihr Wein ruhig und ungestört reifen.

Die gezeigten Ausstattungs-Details sind modellabhängig, es gilt die Beschreibung beim jeweiligen Modell.

Stand-Weinlagerschränke | Serienausstattung

	GrandCru	GrandCru Selection
Qualität	Konstante Temperaturhaltung	Konstante Temperaturhaltung
	Einstellbarer Temperaturbereich in einer Zone: +5 °C bis +20 °C	Einstellbarer Temperaturbereich in einer Zone: +5 °C bis +20 °C
	Permanente Anzeige der Ist-Temperatur	Permanente Anzeige der Ist-Temperatur
	3-fach-UV- und Sicherheitsverglasung/UVProtect Plus	3-fach-UV- und Sicherheitsverglasung/UVProtect Plus
	Vibrationsgedämpfte Lagerung/VibrateSafe	Vibrationsgedämpfte Lagerung/VibrateSafe
	Maximale Flaschenkapazität durch Hals-an-Hals-Lagerung	Maximale Flaschenkapazität durch Hals-an-Hals-Lagerung
	Wechselbare Türdichtung	Wechselbare Türdichtung
	2 höhenverstellbare Stellfüße	2 höhenverstellbare Stellfüße
Wohlfühlklima	Verstellbare Luftfeuchte dank HumiditySelect	Verstellbare Luftfeuchte dank HumiditySelect
		Ist-Anzeige der Luftfeuchte
	1 FreshAir-Filter mit Austauscherinnerung	1 FreshAir-Filter mit Austauscherinnerung
	Temperatureinstellung in 1-°C-Schritten	Temperatureinstellung in 1-°C-Schritten
Komfort und Flexibiltät	EasyFill-Beladungshilfe	EasyFill-Beladungshilfe
	SelfClosing Door	SelfClosing Door
	Holzborde, höhenverstellbar	Holzborde, höhenverstellbar
	Display: zwischen 9 Sprachen wählbar (DE/EN/FR/ES/IT/NL/CS/PL/PT)	Display: zwischen 9 Sprachen wählbar (DE/EN/FR/ES/IT/NL/CS/PL/PT)
Design und Lifestyle	LED-Deckenbeleuchtung	LED-Deckenbeleuchtung (Volltür), **LightColumn (Glastür)**
	Rückwandpaneel: Metall Graphitgrau	**Rückwandpaneel: Edelstahl**
	Touch-Display	Touch-Display
	Präsentationslicht (Glastür)	Präsentationslicht (Glastür)
	Griff: schwarz	**Griff: Aluminium, gebürstet**
	Niedriges Geräusch	Niedriges Geräusch
Sicherheit	TempProtect Plus	TempProtect Plus
	Tür-, Temperatur- und Stromausfall-Alarm	Tür-, Temperatur- und Stromausfall-Alarm
	Alarm akustisch und optisch am Display, via Beleuchtung und Push-Nachricht dank SmartDevice*	Alarm akustisch und optisch am Display, via Beleuchtung und Push-Nachricht dank SmartDevice*
	DisplayLock	DisplayLock
	Mechanisches Schloss, nachrüstbar	**Mechanisches Schloss, integriert**
Connectivity*	SmartDevice-ready	**SmartDevice (SmartDeviceBox inkl.)**
	Präsentationslicht*	Präsentationslicht*
	Temperatureinstellung in 1-°C-Schritten*	Temperatureinstellung in 1-°C-Schritten*
	Anzeige und Steuerung relevanter Geräte-Funktionen*	Anzeige und Steuerung relevanter Geräte-Funktionen*

Differenzierende Ausstattungen sind bei der nächsthöheren Serie **hervorgehoben**.

* via SmartDevice-App

GrandCru 60 cm



WPbl 4201 WSbl 4201



WPbl 4601

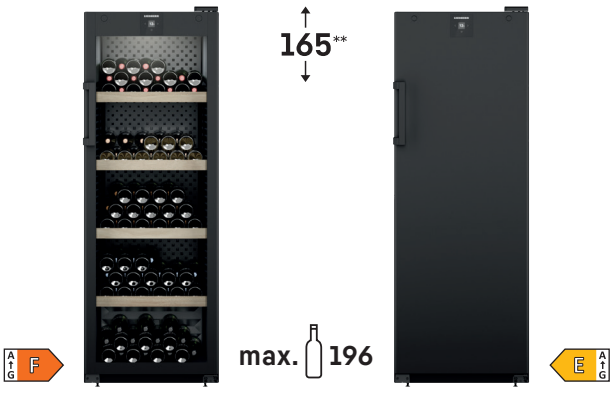

WPbl 5001 WSbl 5001

GrandCru Selection 60 cm

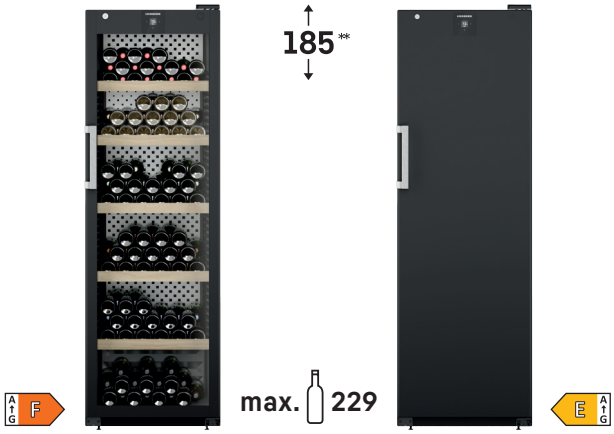

WPbli 5231 WSbli 5231

GrandCru Selection 75 cm

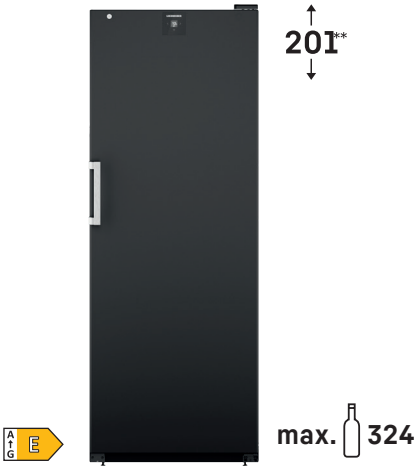

WSbli 7731

** + 3,4 cm Türscharnier

Ausstattungsvorteile



TempProtect Plus

Doppelt abgesichert. Dank Temp-Protect Plus messen unsere Weinlagerschränke permanent mit zwei Temperatursensoren. Damit haben Sie die doppelte Gewissheit, dass Ihre Weine vor Temperaturschwankungen geschützt sind. Denn sobald auch nur ein Fühler eine kritische Temperaturänderung wahrnimmt, werden Sie sofort benachrichtigt. So können Sie besonders schnell reagieren.



Luftfeuchteregulierung

Mit HumiditySelect kann die Luftfeuchte bei GrandCru-Modellen in zwei Stufen verstellt werden: Entfeuchten oder Befeuchten. GrandCru Selection-Modelle sind mit HumidityControl ausgestattet. Die Funktion erlaubt ein Einstellen der gewünschten Luftfeuchte im Bereich von 50 % bis 80 % RH*. Fällt der Wert auf unter 50 % RH weist das Gerät darauf hin.



UVProtect Plus

Dreifach hält besser. Für die Langzeitlagerung bieten die Weinlagerschränke mit Glastür einen nie dagewesenen Schutz vor UV-Strahlung: drei Schutzschichten, bestehend aus getöntem Glas und einer zweifachen Schicht aus aufgedampftem Metall. Diese sogenannte Low-E-Beschichtung schützt hocheffizient vor der weinschädigenden Sonneneinstrahlung.



Mechanisches Türschloss

Genuss, der anderen verschlossen bleibt. Weinsammlungen sind meistens auch hochkarätige Wertanlagen. Also sollten sie auch so gesichert werden. Ein mechanisches Türschloss sorgt dafür, dass Sie alle Weine in Ihrem GrandCru-Selection-Weinlagerschrank jederzeit unter voller Kontrolle haben. Das Schloss ist bündig eingebaut und fügt sich unauffällig ins Gesamtdesign ein.



Maximale Flaschenkapazität durch Hals-an-Hals-Lagerung

Auch das Organisieren wachsender Weinsammlungen wird dank eines Liebherr-Weinlagerschranks vereinfacht. Um das Fassungsvermögen voll auszuschöpfen, wurde der Innenraum so konzipiert, dass Ihre Weinflaschen auf den Holzborden Hals-an-Hals gelagert werden können. So ist selbst für stetig wachsende Weinbestände ausreichend Platz. Sammeln Sie also gerne weiter.



Rückwandpaneel: Metall, graphitgrau

Ein Interieur, das Ihres Weines würdig ist. Die Kombination aus Holzborden und eleganter Metall-Rückwand in Graphitgrau machen den Innenraum Ihres GrandCru-Weinlagerschranks schon ohne Wein zum Hingucker. Doch die Rückwand ist nicht nur Designelement. Sie sorgt auch für eine ausgefeilte Luftzirkulation und hält den Wein stilgerecht vor der dahinterliegenden Technik fern.

Die gezeigten Ausstattungs-Details sind modellabhängig, es gilt die Beschreibung beim jeweiligen Modell.



SelfClosing Door mit EasyFill-Beladungshilfe

Hält den Rücken frei. Die EasyFill-Beladungshilfe sorgt dafür, dass die Tür Ihres Weinlagerschranks ab einem Winkel von 90° geöffnet bleibt – zur besonders einfachen Befüllung. Und dank des SelfClosing-Mechanismus schließt sich die Tür bei einer Öffnung von weniger als 90° ganz von selbst – immer so sanft, wie es wertvolle Weine erfordern.



VibrateSafe

Ihr Wein schätzt die Ruhe. Deshalb garantieren unsere Weinlagerschränke eine behutsame Lagerung. Dafür sorgen die von Liebherr speziell entwickelten, besonders laufruhigen Kompressoren und die stabilen Holzborde aus massivem Buchenholz. So kann Ihr Wein ruhig und ungestört reifen.



LightColumn, einseitig

Beste Sicht auf Ihren Wein: Die LED-LightColumn verläuft von oben bis unten durch Ihr gesamtes Gerät mit Glastür. Sie leuchtet den Innenraum Ihres GrandCru-Selection-Weinlagerschranks gleichmäßig aus. Ein besonderes Highlight ist die dimmbare Präsentationsbeleuchtung, wodurch Ihre Weinsammlung im Gerät auch bei geschlossener Tür gekonnt in Szene gesetzt werden kann.



FreshAir-Aktivkohlefilter

Damit Ihr Wein bei optimaler Luftqualität reifen kann, verfügen alle Weinlagerschränke von Liebherr über Aktivkohlefilter, die Gerüche aller Art zuverlässig binden. So bleibt das Bouquet Ihres Weins unverfälscht. Um das auch langfristig zu gewährleisten, erinnert Sie ein Liebherr alle sechs Monate an einen Filterwechsel, den Sie bequem selbst ausführen können.



Sicherheit

Eine hochwertige Weinsammlung zu schützen, ist eine verantwortungsvolle Aufgabe. Deshalb sind unsere Weinlagerschränke mit einem umfassenden Sicherheitspaket ausgestattet. Ausgeklügelte Alarmfunktionen machen sich akustisch wie visuell bemerkbar bevor der Wein Schaden nehmen kann.



SmartDevice

Ihren Wein überall im Blick. Alle neuen Weinlagerschränke sind werkseitig vernetzt oder können über die SmartDeviceBox als Zubehör ins Smarthome integriert werden. So profitieren Sie von den Vorteilen der SmartDevice-App und haben überall Zugriff auf Ihr Gerät. Sie können von unterwegs Einstellungen ändern, die Temperatur einsehen und erhalten sicherheitsrelevante Informationen auf Ihr Smartphone.

* Bei Temperaturen in Wohnumgebung. Für den Fall sehr trockener/kalter Umgebung, z. B. Kellerräume, empfiehlt sich zur Unterstützung des Systems die maßgeschneiderte Wasserbox aus unserem Zubehörprogramm.

Weinlagerschrank

Datenblatt



← 75 →

WSbli 7731

GrandCru Selection

Energieeffizienzklasse:	E
Energieverbrauch Jahr/24 h:	**102 / 0,279 kWh**
Maximale Anzahl Bordeauxflaschen **0,75 l** [2]:	**324**
Gesamtvolumen [1]:	**628 l**
Volumen:	Weinteil: **628,0 l**
Geräusch-Schallleistung / Geräusch-Klasse:	**38 dB(A) / C**
Sortimentsklasse:	**2**
Klimaklasse:	**SN-T (+10 °C bis +43 °C)**
Tür / Seitenwände:	**Schwarz / Schwarz**
Außenmaße in cm (H / B / T):	**204,4 / 74,7 / 76,3**

1 Zone · Temp Protect Plus · Humidity Control · Fresh Air · LED · Touch Display · Door Lock · Self Closing Door · Easy Fill · Smart Device

Steuerung
- LC-Display monochrom in der Tür, Touch-Elektronik
- Digitale Temperaturanzeige
- SmartDeviceBox inklusive
- Alarm bei Störung: optisch und akustisch
- Türalarm: optisch und akustisch
- Kindersicherung

Weinteil
- Temperaturzonen: 1, regelbar zwischen +5 °C bis +20 °C
- LED-Deckenbeleuchtung
- Höhenverstellbare Borde aus Buchenholz
- Ablageflächen: 7
- Umluftkühlung, Frischluftzufuhr über FreshAir-Aktivkohlefilter
- Luftfeuchtigkeitsregulierung, über zuschaltbare Ventilation, zwischen 50 % und 80 % RH*

Weitere Ausstattungsvorteile
- Aluminium-Stangengriff
- Transportgriffe hinten, Transportrollen hinten
- Höhenverstellbare Stellfüße vorne
- Türanschlag: rechts wechselbar
- Wechselbare Türdichtung
- Schloss

2.299 €

Datenblatt



falstaff empfiehlt

← 60 →

WPbli 5231

GrandCru Selection

Energieeffizienzklasse:	F
Energieverbrauch Jahr/24 h:	**115 / 0,315 kWh**
Maximale Anzahl Bordeauxflaschen **0,75 l** [2]:	**229**
Gesamtvolumen [1]:	**442 l**
Volumen:	Weinteil: **442,6 l**
Geräusch-Schallleistung / Geräusch-Klasse:	**38 dB(A) / C**
Sortimentsklasse:	**2**
Klimaklasse:	**SN-ST (+10 °C bis +38 °C)**
Tür / Seitenwände:	**Isolierglastür, Rahmen Schwarz / Schwarz**
Außenmaße in cm (H / B / T):	**188,4 / 59,7 / 76,3**

1 Zone · Temp Protect Plus · Humidity Control · Fresh Air · UV Protect Plus · Light Column · Touch Display · Door Lock · Self Closing Door · Easy Fill · Smart Device

Steuerung
- LC-Display monochrom in der Tür, Touch-Elektronik
- Digitale Temperaturanzeige
- SmartDeviceBox inklusive
- Alarm bei Störung: optisch und akustisch
- Türalarm: optisch und akustisch
- Kindersicherung

Weinteil
- Temperaturzonen: 1, regelbar zwischen +5 °C bis +20 °C
- einseitiges Licht dauerhaft zuschaltbar, dimmbar
- Höhenverstellbare Borde aus Buchenholz
- Ablageflächen: 6
- Umluftkühlung, Frischluftzufuhr über FreshAir-Aktivkohlefilter
- Luftfeuchtigkeitsregulierung, über zuschaltbare Ventilation, zwischen 50 % und 80 % RH*

Weitere Ausstattungsvorteile
- Aluminium-Stangengriff
- Transportgriffe hinten, Transportrollen hinten
- Höhenverstellbare Stellfüße vorne
- Türanschlag: rechts wechselbar
- Wechselbare Türdichtung
- Schloss

2.099 €

[1] Gemäß Verordnung EU 2019/2016 bilden wir das Gesamtvolumen als ganze Zahl (abgerundet) und das Volumen der Tiefkühl- und Frischhaltefächer mit einer Stelle nach dem Komma ab.

Datenblatt



←60→

WSbli 5231

GrandCru Selection

Energieeffizienzklasse:	E
Energieverbrauch Jahr/24 h:	**96 / 0,263 kWh**
Maximale Anzahl Bordeauxflaschen **0,75 l** [2]:	**229**
Gesamtvolumen [1]:	**433 l**
Volumen:	Weinteil: **433,9 l**
Geräusch-Schallleistung / Geräusch-Klasse:	**38 dB(A) / C**
Sortimentsklasse:	**2**
Klimaklasse:	**SN-T (+10 °C bis +43 °C)**
Tür / Seitenwände:	**Schwarz / Schwarz**
Außenmaße in cm (H / B / T):	**188,4 / 59,7 / 76,3**

1 Zone · Temp Protect Plus · Humidity Control · Fresh Air · LED · Touch Display · Door Lock · Self Closing Door · Easy Fill · Smart Device

Steuerung
- LC-Display monochrom in der Tür, Touch-Elektronik
- Digitale Temperaturanzeige
- SmartDeviceBox inklusive
- Alarm bei Störung: optisch und akustisch
- Türalarm: optisch und akustisch
- Kindersicherung

Weinteil
- Temperaturzonen: 1, regelbar zwischen +5 °C bis +20 °C
- LED-Deckenbeleuchtung
- Höhenverstellbare Borde aus Buchenholz
- Ablageflächen: 6
- Umluftkühlung, Frischluftzufuhr über FreshAir-Aktivkohlefilter
- Luftfeuchtigkeitsregulierung, über zuschaltbare Ventilation, zwischen 50 % und 80 % RH*

Weitere Ausstattungsvorteile
- Aluminium-Stangengriff
- Transportgriffe hinten, Transportrollen hinten
- Höhenverstellbare Stellfüße vorne
- Türanschlag: rechts wechselbar
- Wechselbare Türdichtung
- Schloss

1.999 €

Datenblatt



falstaff empfiehlt

←60→

WPbl 5001

GrandCru

Energieeffizienzklasse:	F
Energieverbrauch Jahr/24 h:	**113 / 0,309 kWh**
Maximale Anzahl Bordeauxflaschen **0,75 l** [2]:	**196**
Gesamtvolumen [1]:	**385 l**
Volumen:	Weinteil: **385,0 l**
Geräusch-Schallleistung / Geräusch-Klasse:	**38 dB(A) / C**
Sortimentsklasse:	**1**
Klimaklasse:	**SN-ST (+10 °C bis +38 °C)**
Tür / Seitenwände:	**Isolierglastür, Rahmen Schwarz / Schwarz**
Außenmaße in cm (H / B / T):	**168,4 / 59,7 / 76,3**

1 Zone · Temp Protect Plus · Humidity Select · Fresh Air · UV Protect Plus · LED · Touch Display · Door Lock · Self Closing Door · Easy Fill · Smart Device ready

Steuerung
- LC-Display monochrom in der Tür, Touch-Elektronik
- Digitale Temperaturanzeige
- SmartDeviceBox: als optionales Zubehör
- Alarm bei Störung: optisch und akustisch
- Türalarm: optisch und akustisch
- Kindersicherung

Weinteil
- Temperaturzonen: 1, regelbar zwischen +5 °C bis +20 °C
- LED-Deckenbeleuchtung dauerhaft zuschaltbar, dimmbar
- Höhenverstellbare Borde aus Buchenholz
- Ablageflächen: 5
- Umluftkühlung, Frischluftzufuhr über FreshAir-Aktivkohlefilter
- Luftfeuchtigkeitsregulierung, über zuschaltbare Ventilation, in zwei Stufen

Weitere Ausstattungsvorteile
- Stangengriff schwarz
- Transportgriffe hinten, Transportrollen hinten
- Höhenverstellbare Stellfüße vorne
- Türanschlag: rechts wechselbar
- Wechselbare Türdichtung
- Schloss

1.649 €

[2] Dieses Gerät ist ausschließlich zur Lagerung von Wein bestimmt. Maximale Bordeauxflaschen-Kapazität (0,75 l) auf Basis: H: 300,5 mm, ø: 76,1 mm.

Weinlagerschrank

Datenblatt



←60→

WSbl 5001

GrandCru

Energieeffizienzklasse:	E
Energieverbrauch Jahr/24 h:	**97 / 0,265 kWh**
Maximale Anzahl Bordeauxflaschen **0,75 l** [2]:	**196**
Gesamtvolumen [1]:	**378 l**
Volumen:	Weinteil: **378,1 l**
Geräusch-Schallleistung / Geräusch-Klasse:	**38 dB(A) / C**
Sortimentsklasse:	**1**
Klimaklasse:	**SN-T (+10 °C bis +43 °C)**
Tür / Seitenwände:	**Schwarz / Schwarz**
Außenmaße in cm (H / B / T):	**168,4 / 59,7 / 76,3**

1 Zone · Temp Protect Plus · Humidity Select · Fresh Air · LED · Touch Display · Door Lock · Self Closing Door · Easy Fill · Smart Device ready

Steuerung
- LC-Display monochrom in der Tür, Touch-Elektronik
- Digitale Temperaturanzeige
- SmartDeviceBox: als optionales Zubehör
- Alarm bei Störung: optisch und akustisch
- Türalarm: optisch und akustisch
- Kindersicherung

Weitere Ausstattungsvorteile
- Stangengriff schwarz
- Transportgriffe hinten, Transportrollen hinten
- Höhenverstellbare Stellfüße vorne
- Türanschlag: rechts wechselbar
- Wechselbare Türdichtung
- Schloss

1.549 €

Weinteil
- Temperaturzonen: 1, regelbar zwischen +5 °C bis +20 °C
- LED-Deckenbeleuchtung
- Höhenverstellbare Borde aus Buchenholz
- Ablageflächen: 5
- Umluftkühlung, Frischluftzufuhr über FreshAir-Aktivkohlefilter
- Luftfeuchtigkeitsregulierung, über zuschaltbare Ventilation, in zwei Stufen

Datenblatt



falstaff empfiehlt

←60→

WPbl 4601

GrandCru

Energieeffizienzklasse:	F
Energieverbrauch Jahr/24 h:	**111 / 0,304 kWh**
Maximale Anzahl Bordeauxflaschen **0,75 l** [2]:	**166**
Gesamtvolumen [1]:	**328 l**
Volumen:	Weinteil: **328,7 l**
Geräusch-Schallleistung / Geräusch-Klasse:	**38 dB(A) / C**
Sortimentsklasse:	**1**
Klimaklasse:	**SN-ST (+10 °C bis +38 °C)**
Tür / Seitenwände:	**Isolierglastür, Rahmen Schwarz / Schwarz**
Außenmaße in cm (H / B / T):	**148,4 / 59,7 / 76,3**

1 Zone · Temp Protect Plus · Humidity Select · Fresh Air · UV Protect Plus · LED · Touch Display · Door Lock · Self Closing Door · Easy Fill · Smart Device ready

Steuerung
- LC-Display monochrom in der Tür, Touch-Elektronik
- Digitale Temperaturanzeige
- SmartDeviceBox: als optionales Zubehör
- Alarm bei Störung: optisch und akustisch
- Türalarm: optisch und akustisch
- Kindersicherung

Weitere Ausstattungsvorteile
- Stangengriff schwarz
- Transportgriffe hinten, Transportrollen hinten
- Höhenverstellbare Stellfüße vorne
- Türanschlag: rechts wechselbar
- Wechselbare Türdichtung
- Schloss

1.449 €

Weinteil
- Temperaturzonen: 1, regelbar zwischen +5 °C bis +20 °C
- LED-Deckenbeleuchtung dauerhaft zuschaltbar, dimmbar
- Höhenverstellbare Borde aus Buchenholz
- Ablageflächen: 5
- Umluftkühlung, Frischluftzufuhr über FreshAir-Aktivkohlefilter
- Luftfeuchtigkeitsregulierung, über zuschaltbare Ventilation, in zwei Stufen

[1] Gemäß Verordnung EU 2019/2016 bilden wir das Gesamtvolumen als ganze Zahl (abgerundet) und das Volumen der Tiefkühl- und Frischhaltefächer mit einer Stelle nach dem Komma ab.

Datenblatt



←60→

WPbl 4201

GrandCru

Energieeffizienzklasse:	E
Energieverbrauch Jahr/24 h:	**95 / 0,260 kWh**
Maximale Anzahl Bordeauxflaschen **0,75 l** [2]:	**141**
Gesamtvolumen [1]:	**272 l**
Volumen:	Weinteil: **272,2 l**
Geräusch-Schallleistung / Geräusch-Klasse:	**38 dB(A) / C**
Sortimentsklasse:	**1**
Klimaklasse:	**SN-ST (+10 °C bis +38 °C)**
Tür / Seitenwände:	**Isolierglastür, Rahmen Schwarz / Schwarz**
Außenmaße in cm (H / B / T):	**128,4 / 59,7 / 76,3**

1 Zone · Temp Protect Plus · Humidity Select · Fresh Air · UV Protect Plus · LED · Touch Display · Door Lock · Self Closing Door · Easy Fill · Smart Device ready

Steuerung
- LC-Display monochrom in der Tür, Touch-Elektronik
- Digitale Temperaturanzeige
- SmartDeviceBox: als optionales Zubehör
- Alarm bei Störung: optisch und akustisch
- Türalarm: optisch und akustisch
- Kindersicherung

Weitere Ausstattungsvorteile
- Stangengriff schwarz
- Transportgriffe hinten, Transportrollen hinten
- Höhenverstellbare Stellfüße vorne
- Türanschlag: rechts wechselbar
- Wechselbare Türdichtung
- Schloss

1.299 €

Weinteil
- Temperaturzonen: 1, regelbar zwischen +5 °C bis +20 °C
- LED-Deckenbeleuchtung dauerhaft zuschaltbar, dimmbar
- Höhenverstellbare Borde aus Buchenholz
- Ablageflächen: 4
- Umluftkühlung, Frischluftzufuhr über FreshAir-Aktivkohlefilter
- Luftfeuchtigkeitsregulierung, über zuschaltbare Ventilation, in zwei Stufen

Datenblatt



←60→

WSbl 4201

GrandCru

Energieeffizienzklasse:	D
Energieverbrauch Jahr/24 h:	**76 / 0,208 kWh**
Maximale Anzahl Bordeauxflaschen **0,75 l** [2]:	**141**
Gesamtvolumen [1]:	**267 l**
Volumen:	Weinteil: **267,2 l**
Geräusch-Schallleistung / Geräusch-Klasse:	**38 dB(A) / C**
Sortimentsklasse:	**1**
Klimaklasse:	**SN-T (+10 °C bis +43 °C)**
Tür / Seitenwände:	**Schwarz / Schwarz**
Außenmaße in cm (H / B / T):	**128,4 / 59,7 / 76,3**

1 Zone · Temp Protect Plus · Humidity Select · Fresh Air · LED · Touch Display · Door Lock · Self Closing Door · Easy Fill · Smart Device ready

Steuerung
- LC-Display monochrom in der Tür, Touch-Elektronik
- Digitale Temperaturanzeige
- SmartDeviceBox: als optionales Zubehör
- Alarm bei Störung: optisch und akustisch
- Türalarm: optisch und akustisch
- Kindersicherung

Weitere Ausstattungsvorteile
- Stangengriff schwarz
- Transportgriffe hinten, Transportrollen hinten
- Höhenverstellbare Stellfüße vorne
- Türanschlag: rechts wechselbar
- Wechselbare Türdichtung
- Schloss

1.199 €

Weinteil
- Temperaturzonen: 1, regelbar zwischen +5 °C bis +20 °C
- LED-Deckenbeleuchtung
- Höhenverstellbare Borde aus Buchenholz
- Ablageflächen: 4
- Umluftkühlung, Frischluftzufuhr über FreshAir-Aktivkohlefilter
- Luftfeuchtigkeitsregulierung, über zuschaltbare Ventilation, in zwei Stufen

[2] Dieses Gerät ist ausschließlich zur Lagerung von Wein bestimmt. Maximale Bordeauxflaschen-Kapazität (0,75 l) auf Basis: H: 300,5 mm, ø: 76,1 mm.

Kompaktgeräte



Datenblatt



←43→

ZKes 453

Humidor

Energieeffizienzklasse:	
Energieverbrauch Jahr/24 h:	**162 / 0,443 kWh**
Gesamtvolumen [1]:	
Volumen:	Kühlteil: **39 l**
Geräusch-Schallleistung / Geräusch-Klasse:	**40 dB(A) / 40 dB(A) SuperSilent**
Sortimentsklasse:	**3**
Klimaklasse:	**N (+16 °C bis +32 °C)**
Tür / Seitenwände:	**SmartSteel**
Außenmaße in cm (H / B / T):	**61,2 / 42,5 / 47,8**

Cigar | Humidity Control | Fresh Air | UV Protect | LED | Door Lock

Steuerung
- LC-Display im Innenraum, Touch-Elektronik
- Digitale Temperatur- und Luftfeuchtigkeitsanzeige
- Alarm bei Störung: optisch und akustisch
- Türalarm: akustisch
- Kindersicherung

Weinteil
- Temperaturzonen: 1, regelbar zwischen +16 °C bis +20 °C
- LED-Beleuchtung

Weitere Ausstattungsvorteile
- Türanschlag: rechts fest
- Wechselbare Türdichtung
- Schloss
- Wandmontage möglich

2.999 €

[1] Gemäß Verordnung EU 2019/2016 bilden wir das Gesamtvolumen als ganze Zahl (abgerundet) und das Volumen der Tiefkühl- und Frischhaltefächer mit einer Stelle nach dem Komma ab.

Maßskizzen Weingeräte

[mm]

WPgbi 7473
WPgbi 7483
WPgbi 7472

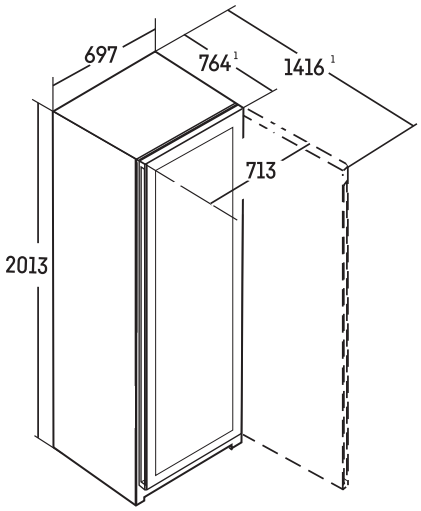

[mm]

WPgbi 5273
WPgbi 5272

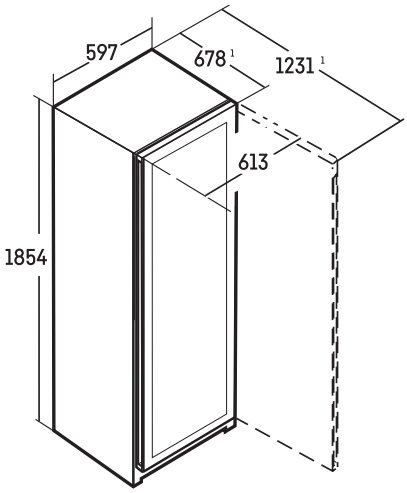

[mm]

WPbsi 5252
WPsd 5252

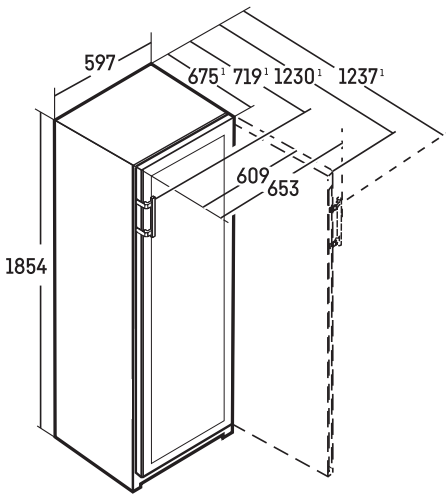

[mm]

WPbsi 5052

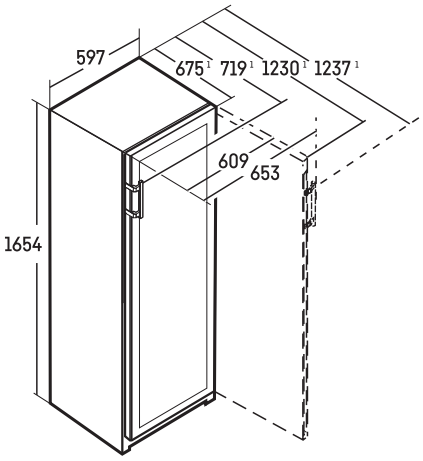

[mm]

WPsd 4652

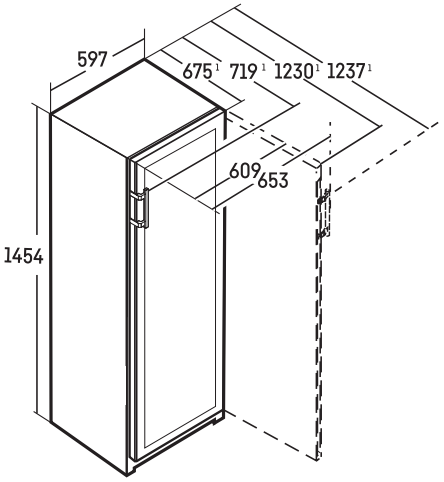

WSbli 7731

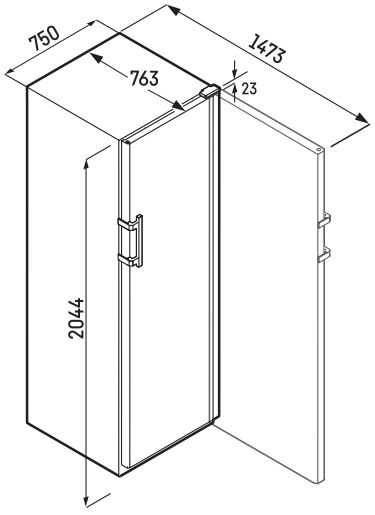

[mm]

WPbli 5231
WFbli 5241
WSbli 5231

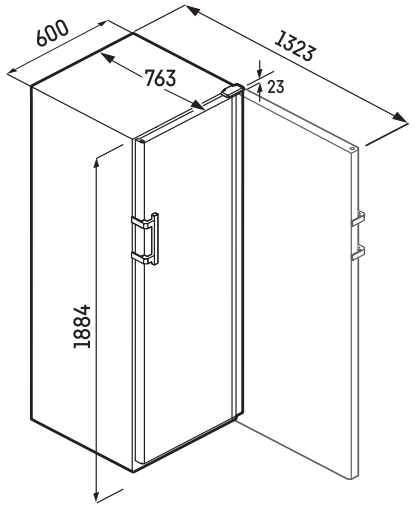

[mm]

WPbl 5001
WFbli 5041
WSbli 5031
WPbli 5031
WSbl 5001

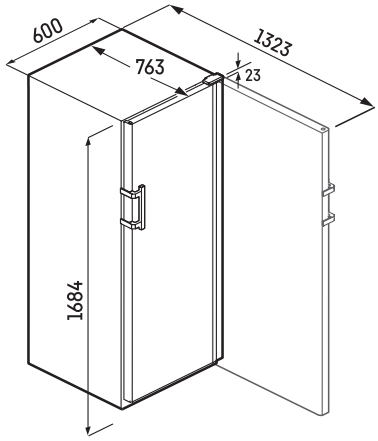

[mm]

WSbl 4601
WPbl 4601

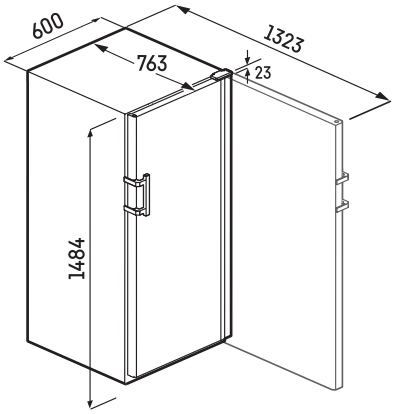

[mm]

WSbl 4201
WPbl 4201

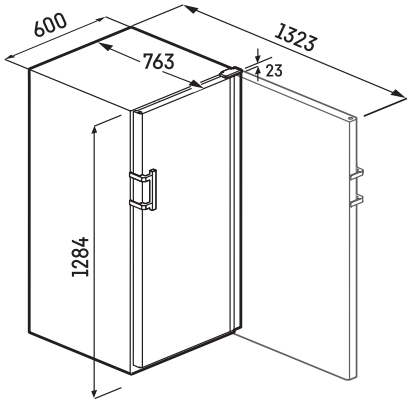

ZKes 453

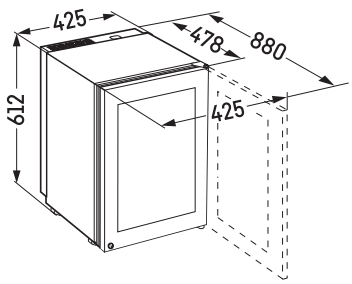

Maßskizzen Weingeräte

[mm]

WPgbi 7483

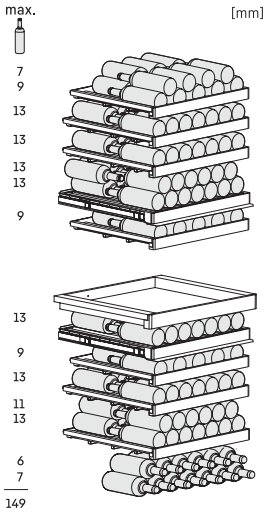

[mm]

WPgbi 7473

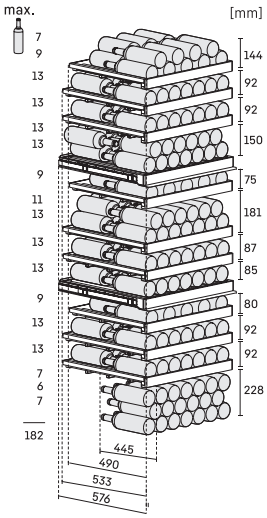

[mm]

WPgbi 7472

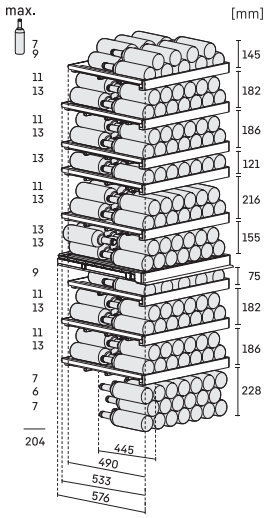

[mm]

WPgbi 5273

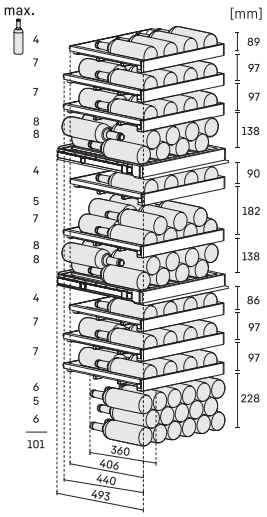

[mm]

WPgbi 5272

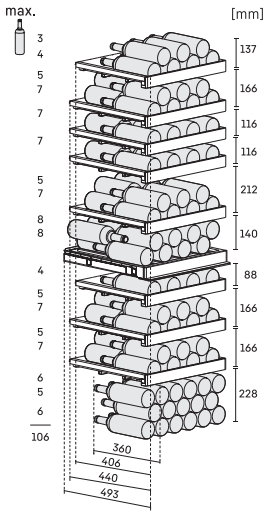

[mm]

WSbsi 5252
WPbsi 5252
WPsd 5252

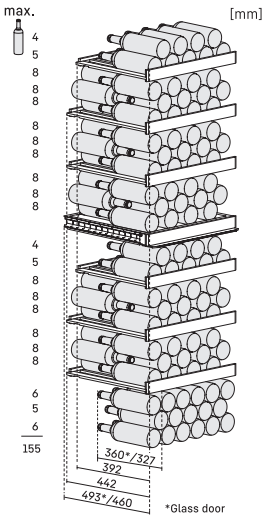

[mm]

WPbsi 5052

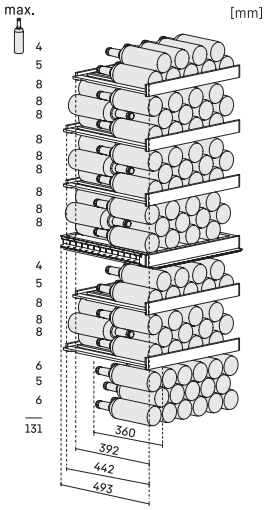

[mm]

WPsd 4652

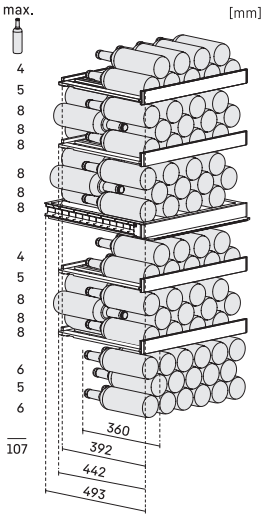

[mm]

WSbli 7731

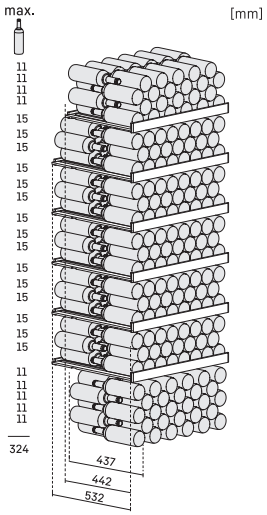

[mm]

WPbli 5231

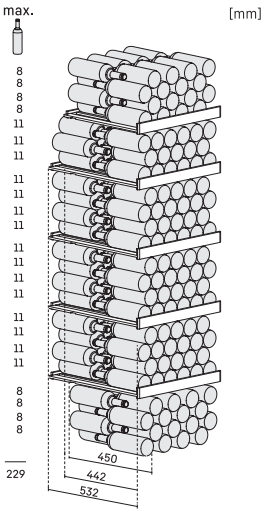

[mm]

WSbli 5231

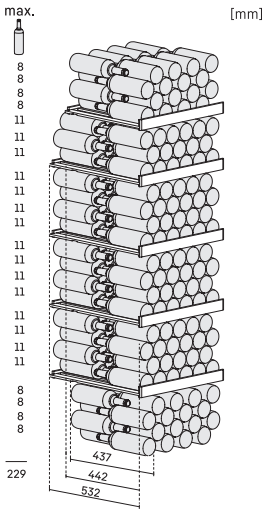

[mm]

WPbl 5001

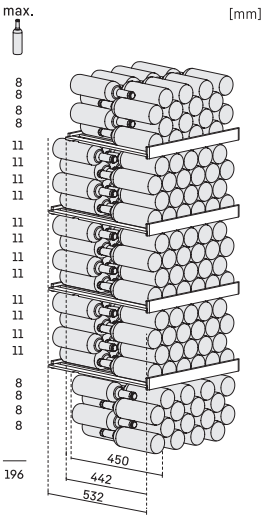

Maßskizzen Weingeräte

[mm]

WSbl 5001

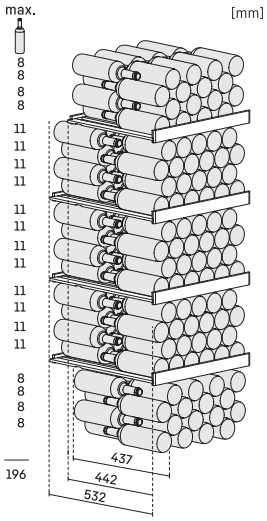

[mm]

WPbl 4601

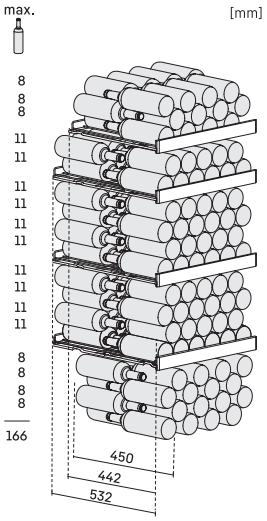

[mm]

WPbl 4201

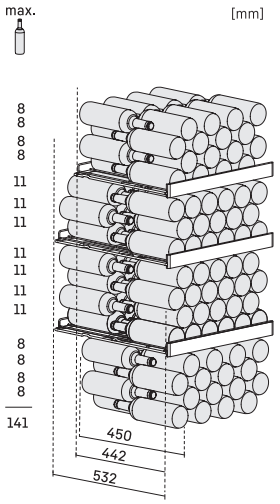

[mm]

WSbl 4201

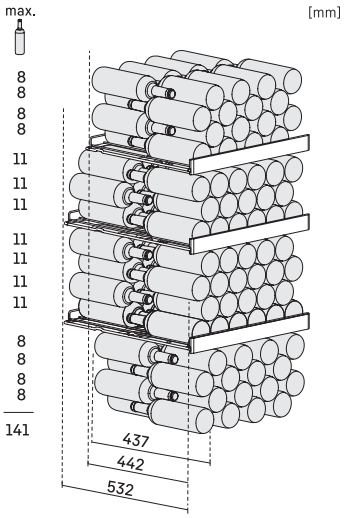

Praktisches Zubehör für jeden Bedarf.

Empfehlen Sie Ihren Kundinnen und Kunden das original Liebherr-Zubehör. Damit können individuelle Nutzungsgewohnheiten und besondere Lagerbedürfnisse noch gezielter unterstützt werden.



Ordnungssysteme

Kühlraum-Gestaltung ganz nach Bedarf: Für übersichtliche Sortierung der Lebensmittel stehen zum Beispiel VarioSafe, VarioBoxen, variabler Eierabsteller und das FlexSystem zur Wahl. Für den Überblick beim Weinvorrat dienen zusätzliche Flaschenborde sowie Clipbeschriftungssysteme.



VarioBoxen



FlexSystem



Flaschenablage

Nützliche Helfer aller Art

Von der Butterdose mit Einhandbedienung bis zur leicht befüllbaren Eiswürfelschale mit Deckel oder dem praktischen Gefriertablett. Das Zubehörprogramm bietet viele clevere Lösungen rund ums Frischhalten und Servieren.



FreshAir-Aktivkohlefilter
Reinigt die zirkulierende Luft, bindet schnell unangenehme Gerüche und gewährleistet eine optimale Luftqualität. Der Filter ist leicht wechselbar und ein Austausch wird alle sechs Monate empfohlen.



SmartDeviceBox
Sie können Ihren Liebherr mit einer SmartDeviceBox nachrüsten, die ihn ins Internet bringt. Die SmartDeviceBox lässt sich mit wenigen Handgriffen einbauen und eröffnet Ihnen schon heute die ganze Welt der digitalen Möglichkeiten.



EasyTwist-Ice
Eis im Handumdrehen – ganz ohne Festwasseranschluss. Mit Wassertank und einer einfachen Drehung können Sie schnell einen Vorrat an Eiswürfen schaffen. Als Zubehör einfach zum Nachrüsten.



Perfekter Einbau – perfekte Optik

Verbindungssets, Edelstahlrahmen und -fronten mit passenden Griffen oder Zubehörschubladen: Das Sortiment bietet viele Zubehöre, damit sich das Einbaugerät ganz individuell und optisch perfekt in Ihre Küchenplanung integriert.

Einbaurelevantes Zubehör

Das komplette Zubehör online direkt beim Wunschmodell. Informationen und Bestellungen auch im Liebherr-Hausgeräte Webshop DE unter **home.liebherr.com**.

Alle Artikel mit ■ sind bequem über das Liebherr LiParts-System zu beziehen oder bei Rückfragen über **ersatzteile.lhv@liebherr.com** oder **Tel. +49 731/175 886 90**.

Edelstahlfront

Als Alternative zur herkömmlichen Möbelfront lässt sich mit der Edelstahlfront ein optischer Akzent in der Küche setzen. Modellabhängig sind Griffe separat zu bestellen (siehe unten). Die Lochbohrungen dafür sind in der Edelstahlfront bereits vorhanden.





Unterbau			
URPc 375i, ohne Griff		9904 854	349 €
URDd 375i, ohne Griff		9904 860	319 €
URPd/SUFNPc 365i, ohne Griff		9904 926	319 €
UORpr 365i, ohne Griff	rechts 9904 872	links 9904 898	319 €
alle anderen Modelle 82 – 88 cm Nische, ohne Griff		9904 866	319 €
alle anderen Modelle 86 – 92 cm Nische, ohne Griff		9904 847	349 €

Einbau			
88 cm Nische, Griff Alu inkl.		9901 990	349 €
122 cm Nische, Griff Alu inkl.		9901 996	379 €
178 cm Nische, Griff Alu inkl.		9902 007	479 €
ECBNe 8872, ohne Griffe	Kühlteil 84"	9904 386	599 €
	Kühlteil 80"	9900 337	549 €
	Gefrierteil	9900 323	499 €
ECBNe 8870/71, ohne Griffe	Kühlteil 84"	9904 381	599 €
	Kühlteil 80"	9900 333	499 €
	Gefrierteil	9900 323	499 €
ECBNe 7870/71, ohne Griffe	Kühlteil 84"	9904 367	479 €
	Kühlteil 80"	9900 287	399 €
	Gefrierteil	9900 283	449 €

Edelstahlrahmen

Unsere Glastürmodelle können – als optischer Akzent und Alternative zur herkömmlichen Möbelfront – mit einem Edelstahlrahmen bestückt werden. Modellabhängig bereits im Lieferumfang enthalten, unterstützt der robuste Aluminiumgriff das Türöffnen mit geringem Kraftaufwand. Die Lochbohrungen für den Griff sind im Edelstahlrahmen bereits vorhanden.



EWTdf 3553, Griff Alu inkl.		9901 573	499 €
EWTdf 2353, Griff Alu inkl.		9901 575	399 €
EWTdf 1653, Griff Alu inkl.		9901 577	299 €
UORpr 366i, ohne Griff	rechts 9904 932	links 9904 939	349 €
alle anderen Modelle 82 – 88 cm Nische, ohne Griff		9904 931	319 €
alle anderen Modelle 86 – 92 cm Nische, ohne Griff	rechts 9904 930	links 9904 929	319 €

Griffe

Modellabhängig erhältlich: robuster Aluminiumgriff und/oder eleganter Edelstahlgriff, einzeln oder als 3er- bzw. 4er-Set.





ECBNe 8872	Griffe-Set Alu	9900 513	439 €
	Griffe-Set Edelstahl	9900 339	439 €
ECBNe 8870/71	Griffe-Set Alu	9900 329	419 €
	Griffe-Set Edelstahl	9900 327	419 €
ECBNe 7870/71	Griffe-Set Alu	9900 281	379 €
	Griffe-Set Edelstahl	9900 279	379 €
EWTdf, UR, SUF, UWpri, UBCpr, UOR	Griff Alu	9901 561	99 €
	Griff Edelstahl	9904 734	99 €

Profilrahmen

Um die Weingeräte harmonisch in die Küche zu integrieren, können sie mit individuellen Möbelfronten, beispielsweise aus Holz, ausgestattet werden. Unsaubere Kanten sowie Schnittflächen können mithilfe des Profilrahmens aus Aluminium oder Aluminium schwarz eloxiert verdeckt werden.



	Schwarz	Aluminium	
EWTdf 3553, 19 mm		9901 080	199 €
EWTdf 3553, 22 mm		9901 083	219 €
EWTdf 2353, 19 mm		9901 079	159 €
EWTdf 2353, 22 mm		9901 082	169 €
EWTdf 1653, 19 mm		9901 075	139 €
EWTdf 1653, 22 mm		9901 081	159 €
82 – 88 cm Nische, 19 mm	9905 395		139 €
86 – 92 cm Nische, 19 mm	9905 372		139 €

Höhenverstellbare Sockelblende

Passend für jede Gerätehöhe bei allen Unterbaugeräten (82 – 88 cm und 86 – 92 cm). Die Edelstahl-Blende besteht aus drei Teilen, die zu jeder Sockelhöhe passen (60 – 90 mm oder 90 – 120 mm Teil).

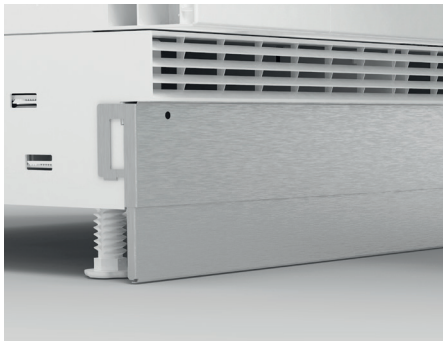

■ Alle Unterbaugeräte	7742 874	79 €

Zubehörschublade Wein

In der leichtlaufenden Zubehörschublade kann direkt unter den Weinklimaschränken der WKE-Modelle Weinzubehör aufbewahrt werden. Dank eines praktischen Einlegers können Weingläser sicher gelagert werden. Die Zubehörschublade ergänzt die 45er Nische zur 60er Nische.



WKEgb 582	9901 085	379 €

Side-by-Side-Set

Mithilfe des Side-by-Side-Sets für Unterbaugeräte lassen sich zwei oder drei Geräte nebeneinander aufstellen.



Alle Unterbaugeräte	9095 810	49 €

Durch das Side-by-Side-Set lassen sich bei den ECBN-Geräten zwei Geräte nebeneinander aufstellen. Dabei wird das Spaltmaß zwischen Geräten gehalten und mittels Abdeckleiste sauber verbunden.

ECBNe 8870/71/72	9904 358	599 €
ECBNe 7870/71	9904 349	549 €

Einbaurelevantes Zubehör

Das komplette Zubehör online direkt beim Wunschmodell. Informationen und Bestellungen auch im Liebherr-Hausgeräte Webshop DE unter **home.liebherr.com**.

Alle Artikel mit ■ sind bequem über das Liebherr LiParts-System zu beziehen oder bei Rückfragen über **ersatzteile.lhv@liebherr.com** oder **Tel. +49 731/175 886 90**.

Türanschlagswechselsatz

ECBNe-Modelle gibt es serienmäßig wahlweise mit Links- oder Rechtsanschlag. Sollte der Türanschlag trotzdem gewechselt werden müssen, gibt es hierzu ein Zubehör. Der Türanschlagswechselsatz darf ausschließlich durch den Liebherr-Kundendienst gewechselt werden.



ECBNe 7870/71	9905 034	149 €
ECBNe 8870/71	9905 061	149 €

SoftSystem für Einbaugeräte

Die SoftSystem-Schließdämpfung dämpft die Bewegung bei der Türschließung ab und gewährleistet selbst bei voller Beladung der Innentür ein besonders sanftes Schließen. Bei Einbaugeräten wird ab einem Öffnungswinkel von ca. 30° die Tür automatisch geschlossen. Für den korrekten Einbau der Schließdämpfung ist eine Möbeltiefe von 560 mm zwingend erforderlich. Bei Kombinationen wird je Tür eine Schließdämpfung benötigt.



■ Alle Geräte mit Festtürmontage	9096 985	59,90 €

Türöffnungsbegrenzung

Der werksseitig eingestellte Türöffnungswinkel von 115° kann auf 90° reduziert werden indem Begrenzungsstifte in das obere und untere Türscharnier eingesteckt werden. Damit wird verhindert, dass die Tür gegen Wände oder nebenstehende Möbel schlägt und diese beschädigt.





■ ECBN-Modelle	**9096 699**	10,60 €
■ Andere Einbau-Kombinationen	**9096 214**	10,60 €
■ Alle anderen Einbau- und Unterbaugeräte, inkl. Wein	**9080 127**	10,60 €

3-Meter-Schlauch für IceMaker / InfinitySpring

Sollte der serienmäßig gelieferte 2-Meter-Schlauch nicht ausreichen, ermöglicht der 3-Meter-Panzerflexschlauch für Geräte mit Festwasseranschluss 3/4" mehr Flexibilität bei der Aufstellung eines Geräts. Er ist robust und elastisch und einfach zu wechseln.



■ CBNstb 579i-22, ICBNci 5183-22, ICBNci 5663-20, ICBNcx 5173-22, IRBAc 5190-22, IRBAc 5190-22, IRBci 5180-22, IXRF 5175-20, IXRF 5175-22, IXRF 5186-20, IXRF 5186-22, IXRFA 5175-20, IXRFA 5175-22, IXRFW 5170-20, IXRFW 5170-22, IXRFW 5173-20, IXRFW 5173-22, IXRFW 5180-20, IXRFW 5180-22, IXRFW 5183-20, IXRFW 5183-22, MBbsdi 9024-20, MBbsdi 9028-20, MBbsdi 9528-20, MBbsdi 9556-20, MBsddi 9024-20, MBsddi 9028-20, MBsddi 9528-20, MBsddi 9556-20, MBsddi 9558-20, SFNbsd 529i-20, SFNbsd 529i-22, SFNbsd 529i-23, SFNsdd 526i-22, SFNstd 529i-20, SFNstd 529i-22, SIFNdi 5188-22, SWNbsd 529i-20, SWNstd 529i-20, XRCbs 5295-20, XRCst 5295-20, XRFbs 5295-20, XRFbs 5295-22, XRFbs 5295-23, XRFsd 5265-20, XRFsd 5265-22, XRFst 5295-20, XRFst 5295-22	**6030 135**	99,46 €

3-Meter-Gerätestecker

Sollte die Standardlänge von 2,10 m nicht ausreichen, ermöglicht der 3-Meter-Gerätestecker mehr Flexibilität bei der Aufstellung. Der Gerätestecker kann einfach und ohne viel Kraftaufwand vom Gerät entfernt und ausgetauscht werden.



■ Alle Einbaugeräte der Serien Pure, Plus, Prime, Peak (und alle BluPerformance-Modelle)	9097 351	23,44 €

SmartDeviceBox

Die SmartDeviceBox ermöglicht die Vernetzung von SmartDevice-fähigen Liebherr-Geräten zur einfachen und sicheren Steuerung auf mobilen Endgeräten. Mit dem Eintritt in die drei Themenwelten SmartHomePlus, SafetyPlus und ServicePlus bietet Liebherr mehr Sicherheit, Service und Komfort. Mehr unter: **www.smartdevice.liebherr.com**



■ Neue Version: Alle Geräte SmartDevice ready	6125 984	59,90 €
■ Alte Version: Alle Geräte SmartDevice-ready außer für MultiDoor-Geräte (Verfügbar solange der Vorrat reicht März 2026)	6125 265	59,90 €

Verbindungssatz für geteilte Möbelfronten

Dieser Verbindungssatz dient als praktische Ergänzung, falls ein eintüriges Einbaugerät in eine Nische verbaut wird, in der vorher eine Kombination stand. Mithilfe des Verbindungssatzes werden die vormals geteilten Fronten miteinander verbunden.

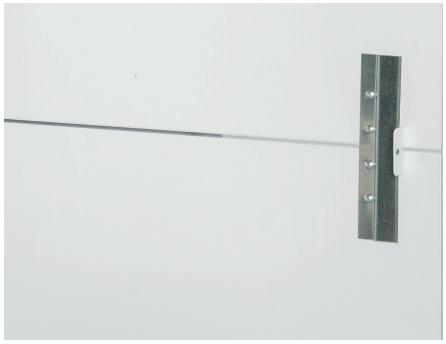

■ Alle 1-türigen Einbaugeräte	9086 398	33,21 €

Führungsscharniere für überhohe Möbelfronten

„Kamat“

Wenn der Kühlschrank und das darüberliegende Staufach mit einer durchgehenden, überhohen Möbelfront abgedeckt werden sollen, sorgt das federlose Führungsscharnier für Stabilität in der Drehbewegung und ein stabiles Fugenbild.



„Evisys“

Traglastfähigkeit für mehr Gestaltungsfreiheit: Mit der Evisys-Beschlaglösung lassen sich überhohe Möbeltüren für Einbaukühlschränke mit bis zu 80 kg Gewicht problemlos realisieren.



Zu beziehen über Hettich, **www.hettich.com**

Abdeckungen für Schraublöcher



Mithilfe dieser Abdeckungen können bei einem Austausch von einem Schlepptür- durch ein Festtürgerät die zurückgebliebenen Löcher in der Möbelfront geschlossen werden.

Alle Einbaugeräte	9086 484	6,91 €

Keder



Für ein optisch perfektes Erscheinungsbild bei Einbaugeräten schließt der magnetische Keder die Lücke zwischen Möbel- und Gerätetür. Dank innovativer Magnetfunktion lässt er sich optimal ausrichten.

■ 72er Nische	7643 071	10,60 €
■ 88er Nische	7643 073	10,60 €
■ 102er Nische	7643 075	10,60 €
■ 122er Nische	7643 077	10,60 €
■ 140er Nische	7643 079	10,60 €
■ 158er Nische	7643 081	10,60 €
■ 178er Nische	7643 083	10,60 €

Der Keder ist ausschließlich zu beziehen über **ersatzteile.lhv@liebherr.com** oder **Tel. +49 (0)731 175 886-90**.

Schloss für Unterbaugeräte



Ein mechanisches Türschloss sorgt dafür, dass Sie alle Weine in Ihrem Vinidor-Selection-Weintemperierschrank jederzeit unter voller Kontrolle haben. Das Schloss ist bündig eingebaut und fügt sich unauffällig ins Gesamtdesign ein.

■ UBCpr 376i	7044 118	**10,60 €**
■ UWpri 3661	7044 118	**10,60 €**
■ UWpri 3662	7044 118	**10,60 €**
■ UWpri 3762	7044 118	**10,60 €**



Nischenmaß

Das Nischenmaß bei Einbaugeräten ist branchenüblich und einheitlich. Dabei sind die Tiefe und Breite festgelegt. Das Nischenmaß an sich gibt Auskunft über die Gerätegröße bzw. -höhe. Die genauen Maße jedes Gerätes können Sie den Skizzen unter jedem Ein- bzw. Unterbaugerät entnehmen.

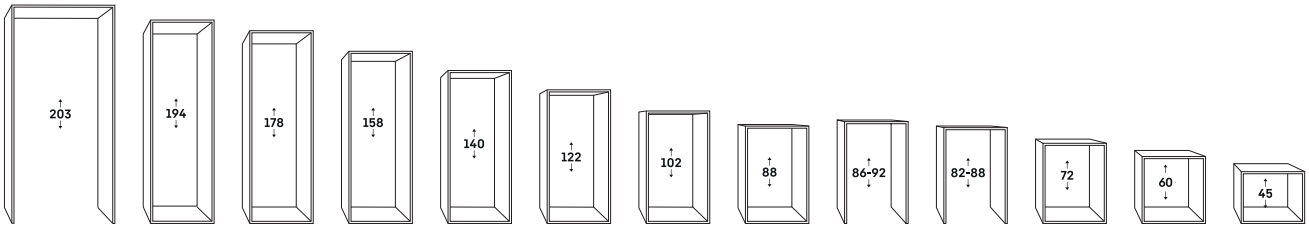

SN	von + 10 °C bis + 32 °C
ST	von + 16 °C bis + 38 °C
N	von + 16 °C bis + 32 °C
T	von + 16 °C bis + 43 °C

Klimaklassen

Die Klimaklasse gibt die Umgebungstemperatur des Aufstellortes an, bei denen ein Kühl- bzw. Gefriergerät eingesetzt werden kann und am effektivsten arbeitet. Folgende Klimaklassen sind definiert (nach DIN EN ISO 15502):

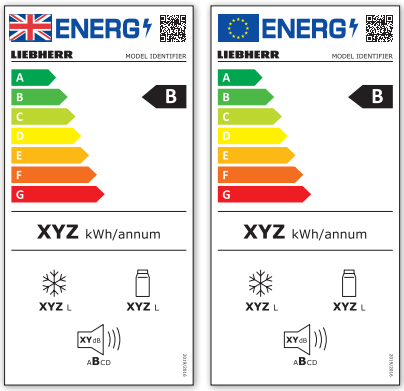

Supersparsam

Durch den Einsatz modernster Elektronik kombiniert mit hocheffizienten Kältesystemen bietet Liebherr über alle Produktgruppen hinweg ein attraktives und supersparsames Programm in den besten Energieeffizienzklassen, entsprechend (EU) 2017/1369 6a.

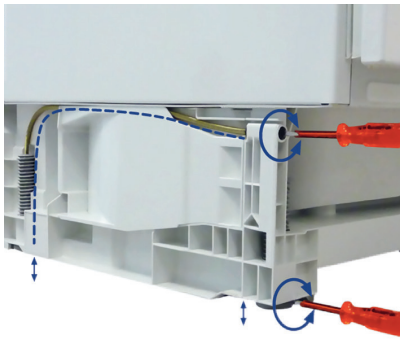

VarioSockel

Der VarioSockel ermöglicht eine Anpassung der Unterbau-Modelle an die Küchenmöbel in Höhe und Tiefe. Alle vier Stellfüße sind von vorne mit einem Verstellweg von 50 mm einstellbar. Außerdem kann das Lüftungsgitter variabel an die Küchenfront mit einem Verschiebeweg von 55 mm angepasst werden.

Nivellierungsschienen

Speziell ausgewählte höhere Geräte ab der 140-cm-Nische verfügen über zwei Nivellierungsschienen rechts und links im Bodenbereich. So kann die Ausrichtung des Kühlgeräts perfektioniert und gegen ein Absenken gesichert werden. Zudem verfügen alle Geräte über zwei verstellbare Stellfüße vorne. Diese Montagehilfen gewährleisten ein optimales Schließverhalten der Tür und einen idealen Kühlbetrieb.



Montage Dekorplatte / Ausgleichsblende

Bei dekorfähigen Geräten kann in den Dekorrahmen auf der Gerätetür eine zur Küchenfront passende Dekorplatte in einer Stärke von bis zu 4 mm eingelegt werden. Serienmäßig ist der Dekorrahmen alufarben; braune Rahmen sind als Zubehör lieferbar.

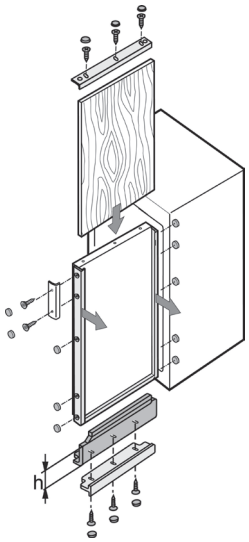

Be- und Entlüftung

Damit die Kühlung der Kältetechnik und somit korrekter Gerätebetrieb gewährleistet wird, muss ein Gerät ausreichend be- und entlüftet werden. Je nach Modell und Einbausituation wie folgt:

1. Einbaugeräte in nicht raumhohen Küchenmöbeln: Frontseitige Belüftung im Sockel. Entlüftung über Küchenmöbel-Rückwand.
2. Einbaugeräte in raumhohen Küchenmöbeln: Frontseitige Belüftung im Sockel. Entlüftung über Lüftungsschlitze.
3. Für einzelne, übereinander verbaute Einbaugeräte (FrischeCenter / SBS-Konzept, siehe ab Seite 34) gilt gleiches wie unter 1 und 2.
4. Einbaugeräte mit frontseitiger Be-und Entlüftung.
5. Integrierbare Unterbaugeräte mit frontseitiger Be- und Entlüftung.
6. BluPerformance-Standmodelle fügen sich dank InteriorFit passgenau in eine 60 cm tiefe Nische ein. Man benötigt keinen seitlichen Belüftungsabstand. Lediglich die Türe ragt definiert heraus und gewährleistet optimalen Zugang zu Griffmulde oder Hebelgriff. Entlüftung analog 1. oder 2.

Bitte beachten: Alle Lüftungsschlitze müssen mindestens 200 cm² betragen.

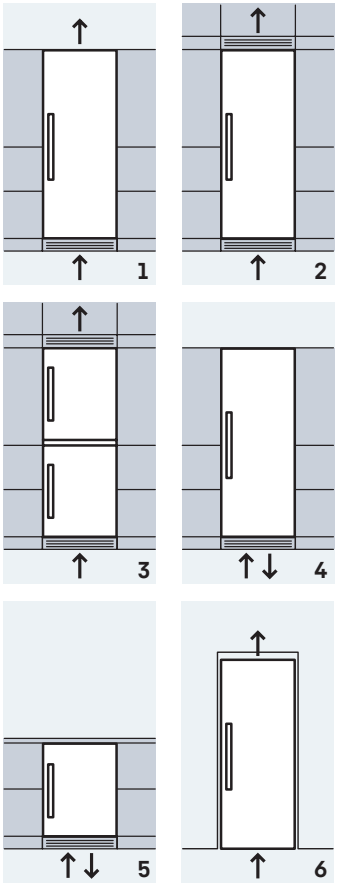


1


2

Integrierbare Einbaugeräte

Die Geräte können problemlos hinter der Möbeltür eingebaut und somit perfekt in die Küche integriert werden. Dadurch entsteht eine optisch einheitliche Küchenfront. Zu beachten ist die Technik der Möbeltür-Montage.

Festtür-Montage (1)
Möbel- und Gerätetür werden fest miteinander verbunden, indem die Möbeltür direkt an der Gerätetür befestigt wird.

Schlepptür-Montage (2)
Die Möbeltür ist direkt am Hochschrank befestigt und wird über Gleitschienen mit der Gerätetür verbunden. Beim Öffnen und Schließen gleitet die Möbeltür an den Schienen entlang.
Schlepptür-Geräte sind am „S“ an der 3. oder 4. Stelle der Modellbezeichnung erkennbar (siehe auch Typologie Einbaugeräte).

Stay in touch

Zur Planung in CAD-Systemen
Wir unterstützen Ihre Küchenplanung in CAD-Systemen mit .dwg-Gerätedateien in 3D von allen aktuellen Modellen. Zu finden unter „Downloads“ beim jeweiligen Modell auf **home.liebherr.com**

SmartDevice-App: Der smarte Begleiter steuert bequem alle Liebherr-Geräte, man erhält wichtige Status-meldungen und Ihre Kundinnen und Kunden profitieren von vielen weiteren Services rund um ihren Liebherr.

Unser Katalogprogramm
Fragen Sie Ihren Liebherr-Fachhandelspartner nach unseren Katalogen. und Specials. Alle Kataloge stehen auch unter **home.liebherr.com** zum Download bereit.

Stellen Sie Ihre **Reparaturanfrage** ganz einfach online über unser Servicekontaktformular. Unser Fachbereich wird sich anschließend telefonisch oder per E-Mail mit Ihnen in Verbindung setzen.

Die **DemoMode-Broschüre** zeigt Ihnen die Einstellung aller Geräte auf DemoMode-Schaltung für eine ansprechende Präsentation im Verkaufsraum.



Technische Änderungen, Fehler und Abweichungen in Bild und Text vorbehalten. Farbabweichungen sind drucktechnisch bedingt.
Produkte und deren Details werden zu Werbezwecken inszeniert.
Aktuellste verfügbare Daten finden Sie unter home.liebherr.com.
Gedruckt in Österreich von Bienenstark. 7100004-00 / 12.26 / DE-LHV

FSC
www.fsc.org
MIX
Papier | Fördert gute Waldnutzung
FSC® C105694